www.oppezzo.eu

GREEN BOX

ISTRUZIONI DI MONTAGGIO
USO E MANUTENZIONE

SCARICA QUI
IL NOSTRO CATALOGO

oppezzo avvolgibili

Istruzioni di montaggio ed uso

Queste istruzioni devono essere lette prima del montaggio e dell'uso!

Premesse OPPEZZO s.r.l.

Sistema GREEN BOX come telaio, con cassonetto avvolgibile / frangisole

Con questo prodotto OPPEZZO s.r.l., avete deciso l'acquisto di un prodotto di alta qualità, però facile da montare. L'istruzione è valida per il sistema GREEN BOX come telaio o con cassonetto avvolgibile / frangisole. In queste istruzioni descriviamo il principale montaggio e l'utilizzo.

Indicazioni generali

Domande
In caso di altre domande circa il montaggio o l'uso del vostro prodotto, si prega di voler contattare OPPEZZO s.r.l. all'indirizzo info@oppezzo.eu
Responsabilità
In caso di inosservanza delle indicazioni e informazioni date in queste istruzioni, in caso di uso improprio o in caso di uso al di fuori del previsto, il costruttore declina ogni responsabilità per danni al prodotto. È esclusa la responsabilità per danni conseguenti ad elementi di ogni tipo o persone.
Indicazioni legali
La grafica ed i testi di questa istruzione sono stati eseguiti con cura. Per eventuali errori e la loro conseguenza non ci si assume nessuna responsabilità! Ci si riserva il diritto di apporre modifiche tecniche sul prodotto ed in queste istruzioni!
Informazione generale
Il montaggio e l'esecuzione del sistema GREEN BOX come telaio o con cassonetto è conforme a DIN 4108- 2 (protezione calore e risparmio energetico in edifici - parte 2: richieste minime per la protezione calore) e per la direttiva di risparmio energetico EnEV.

Indicazioni di sicurezza

Prima del montaggio e prima dell'uso si prega di leggere attentamente l'intera istruzione.

- Seguire i passi di montaggio descritti e fare attenzione alle raccomandazioni ed alle indicazioni;
- Conservare le istruzioni con cura;
- Rispettare le prescrizioni di prevenzione sugli infortuni dell'ente preposto;
- Usare il prodotto esclusivamente per l'uso previsto. L'uso improprio può comportare pericoli per l'utente e danni al prodotto. In caso di uso al di fuori di quello previsto, decade il diritto di garanzia;
- Prima di montare il prodotto, controllare che non ci siano danni visibili. In caso di danni sul prodotto, questo non deve essere usato e si deve contattare immediatamente il personale autorizzato;
- Pericolo di lesioni dovuto al peso del prodotto;
- Prendere misure di sicurezza contro gli schiacciamenti;
- In caso di uso improprio decade la garanzia;
- Un errato montaggio può comportare lesioni serie. Rendere sicuro il luogo di montaggio.

Pericolo di cadute
L'elemento GREEN BOX durante il montaggio deve essere assicurato contro la caduta.

Scopo dell'utilizzo

GREEN BOX giro telaio
- Protezione dal calore;
- Protezione contro il rumore;
- Funzione come battuta definita per il telaio della finestra senza ponti termici.

GREEN BOX con cassone avvolgibile / frangisole
- Protezione dal calore;
- Protezione contro il rumore;
- Cassonetto integrato per l'alloggio di avvolgibili, frangisole, veneziane per esterni e zanzariere a rullo;
- Funzione come battuta definita per il telaio della finestra senza ponti termici.

Prima del montaggio

- Controllare subito la merce per poter constatare eventuali danni dovuti al trasporto e per controllare la corrispondenza con la bolla di consegna;
- Togliere con attenzione l'imballo ed in caso di uso di coltello o cutter, fare attenzione a non danneggiare il contenuto dell'imballo;
- Se dovessero mancare o essere danneggiati dei pezzi, rivolgetevi immediatamente al vostro fornitore;
- Controllare la base di fissaggio ed assicurarsi, che il materiale di fissaggio da usare corrisponda alle condizioni trovate sul luogo per potere così garantire un montaggio a regola d'arte. In caso di dubbio contattare una ditta specializzata nel settore della tecnica di fissaggio;
- Gli impianti più grandi devono essere trasportati da due persone. Trasportarli e deporli con cura per evitare i danneggiamenti;
- Smaltire i materiali d'imballo tramite il riciclaggio.

Materiale di montaggio (incluso)

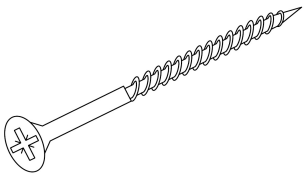

Vite acciaio zincato 4,0X50/35
con impronta RW20

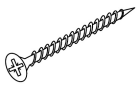

Vite acciaio zincato 3,5X20/16
con impronta RW20

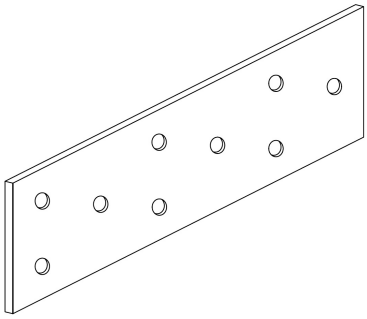

Piastra perforata



MS Powerflex 25

Materiale di montaggio (a richiesta)

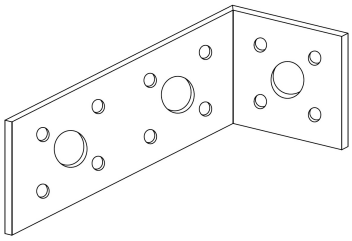

Piastra di fissaggio angolare
Tipo B2 40X90X40X3



Secchiello turboviti PosaClima
7,5x150 – pz 200
7,5x180 – pz 200



Schiuma poliuretanica
ELASTOSCHAUM

Gestione del quarto lato GREEN BOX

- GREEN BOX tutti i modelli

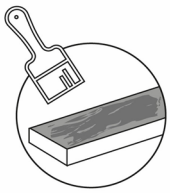

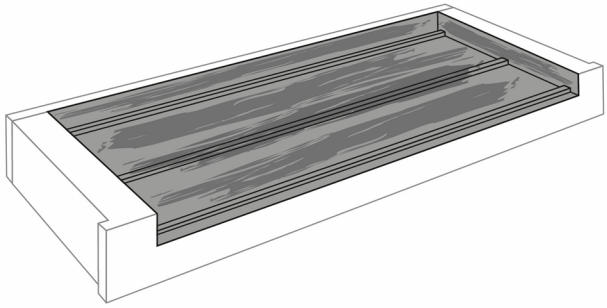

Il quarto lato è un elemento molto importante del foro finestra. È la parte dove possono verificarsi infiltrazioni d'acqua. A tale proposito, come primo livello di tenuta all'acqua, predisponiamo in azienda la sigillatura dei tre lati della vaschetta con sigillante PosaClima MS POWERFLEX 25. In fase di assemblaggio procedere all'applicazione di MS Powerflex 25 (in dotazione) nel punto di contatto tra spalla e quarto lato. Prima dell'inserimento del marmo, procedere all'applicazione di guaina liquida come secondo livello di tenuta all'acqua su tutte le facce della vaschetta (vedi disegno). Assicurarsi di creare un'applicazione omogenea e priva di fessurazioni. Si consiglia di sigillare la sezione tra davanzale/soglia e spalla in EPS. Sigillare le sezioni di incasso guida (avvolgibile / frangisole / zanzariera).

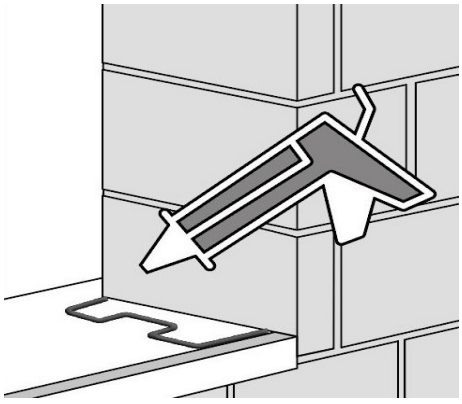

Se il davanzale/soglia è già installato ed il monoblocco non è provvisto di quarto lato, procedere all'applicazione di MS Powerflex 25 (in dotazione) direttamente sul davanzale/soglia copiando il perimetro di appoggio della spalla sulla soglia. Si consiglia di sigillare la sezione tra davanzale/soglia e spalla in EPS. Sigillare le sezioni di incasso guida (avvolgibile / frangisole / zanzariera).

Schema di montaggio controtelaio GREEN BOX

- GREEN BOX giro telaio

Prima di procedere al montaggio smistare il materiale seguendo con accuratezza le posizioni segnate sui singoli pezzi

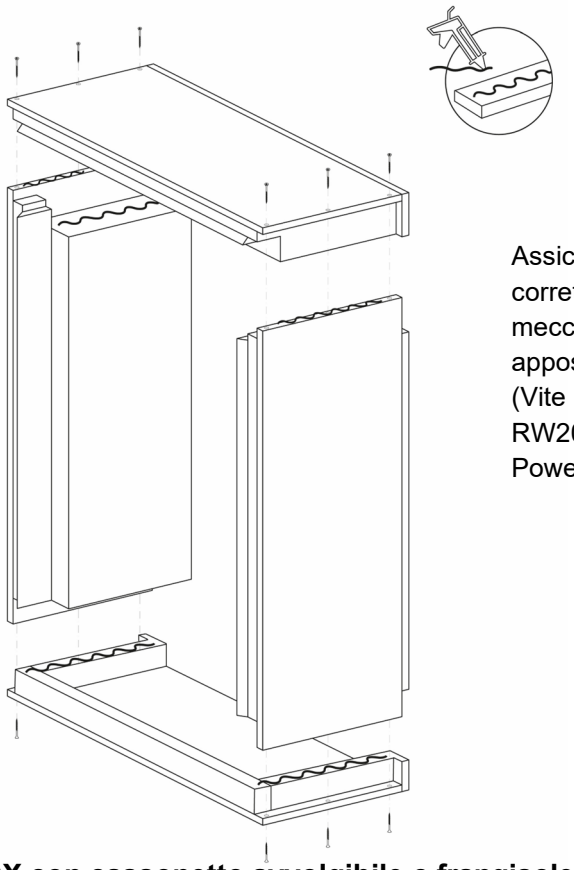

Assicurarsi che il controtelaio non si fletta e che sia correttamente allineato durante la fase di fissaggio meccanico che dovrà essere eseguita con le apposite viti date in dotazione da OPPEZZO s.r.l. (Vite in acciaio zincato 4,0X50/35 con impronta RW20). Eseguire un cordolo di 3 mm di MS Powerflex 25 PosaClima come da disegno.

- GREEN BOX con cassonetto avvolgibile o frangisole

Prima di procedere al montaggio smistare il materiale seguendo con accuratezza le posizioni segnate sui singoli pezzi



Assicurarsi che il controtelaio non si fletta e che sia correttamente allineato durante la fase di fissaggio meccanico che dovrà essere eseguita con le apposite viti e piastre date in dotazione da OPPEZZO s.r.l. (Vite in acciaio zincato 4,0X50/35 con impronta RW20 –Vite in acciaio zincato 3,5X20/16 con impronta RW20). Eseguire un cordolo di 3 mm di MS Powerflex 25 PosaClima come da disegno.

ISTRUZIONI DI POSA

Il materiale EPS può essere riciclato.

PREMESSA IMPORTANTE

Le superfici in EPS possono essere trattate con finiture superficiali (ad es. rasante, o collante, o intonaco e intonachino, …). Questi devono seguire le prescrizioni dei produttori di tali sistemi in merito all'apposizione di opportune reti di armatura, profili di raccordo tra la superficie esterna e la spalletta, o sottofondi di preparazione.

Operazioni preliminari sul foro finestra

Per una corretta posa del controtelaio GREEN BOX, livellare il davanzale; evitare irregolarità e scabrosità che possono compromettere la tenuta all'aria del foro finestra soprattutto per quanto concerne l'isolamento e la sigillatura del sistema di posa GREEN BOX al muro. La muratura deve garantire il fissaggio meccanico del traverso inferiore e delle spalle del serramento. Rialzo portante sul traverso inferiore

STEP 1 **- Rialzo portante sul traverso inferiore**

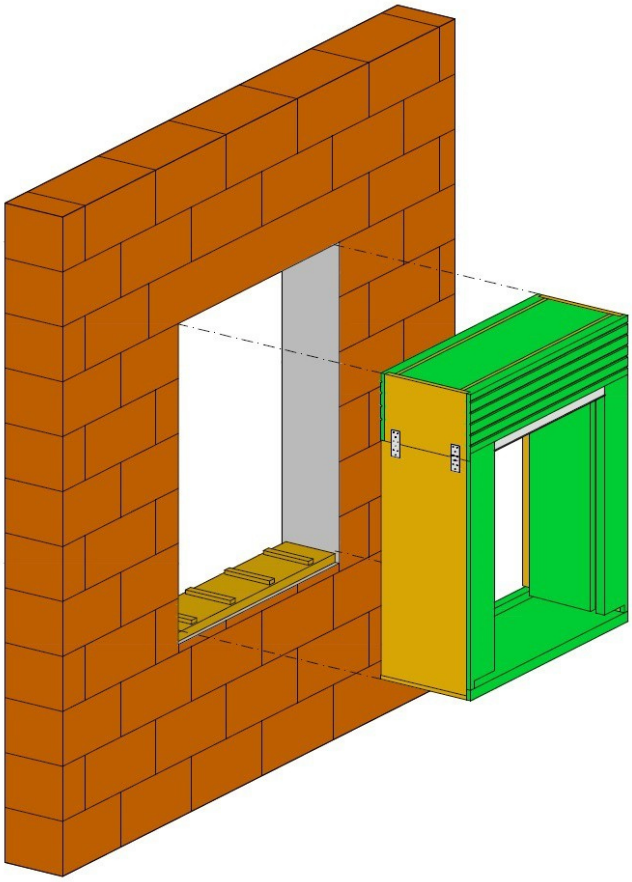

Se il foro finestra e più ampio del dovuto, appoggiare il sotto bancale GREEN BOX sopra un supporto portante e possibilmente isolante. Lasciare sempre una fuga anche sul quarto lato, quello tra il davanzale ed il sotto bancale, in modo che sul filo esterno ed interno, davanti al materiale d'appoggio, resti sufficiente spazio per l'isolamento con schiuma poliuretanica.

STEP 2 **- Inserimento del cassonetto**

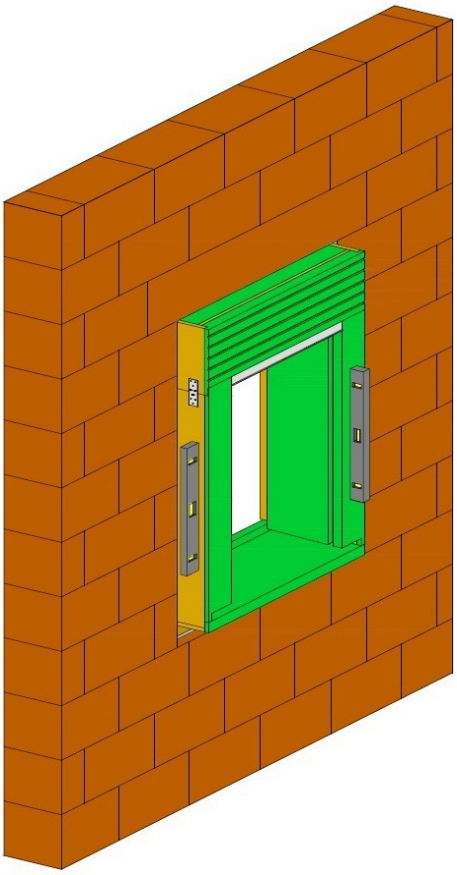

Inserire il controtelaio GREEN BOX nel foro finestra in maniera che sia ben diritto e parallelo, prestando particolare attenzione all'allineamento verticale ed orizzontale.
Fermare il blocco in posizione mediante utilizzo di cunei in legno.

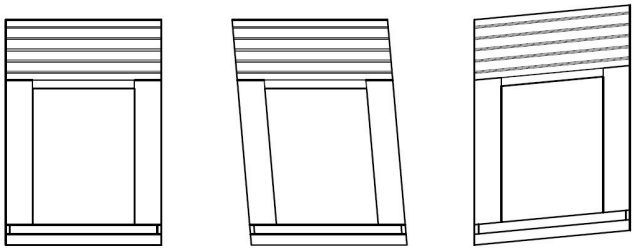

Sì **NO** **NO**

STEP 3 **- Fissaggio preliminare**

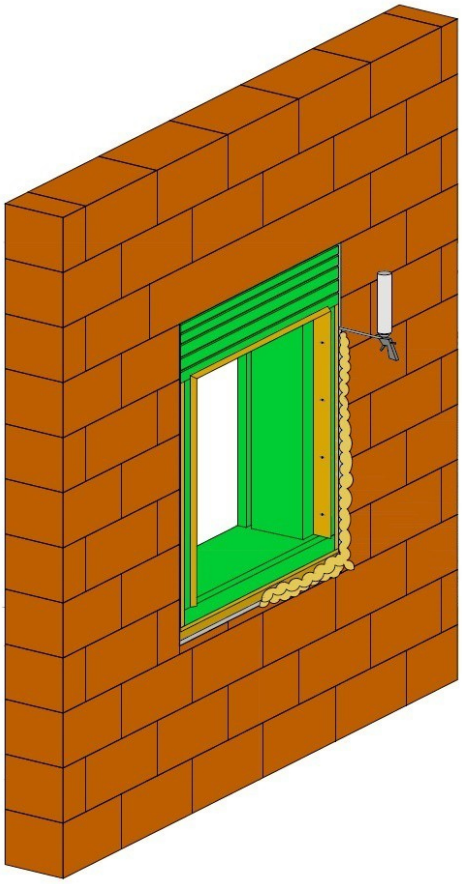

Ripulire il contorno foro finestra da impurità e particelle grossolane, di seguito riempire gli interstizi tra il controtelaio ed il foro finestra, **sia dal lato esterno che dal lato interno**, con schiuma poliuretanica Elastochaum PosaClima elastica ≥40% che assorba gli assestamenti del telaio rispetto al muro. Una volta completato l'indurimento rimuovere la schiuma in eccesso. Seguire attentamente le istruzioni del produttore.

STEP 4 **- Ancoraggio del cassonetto**

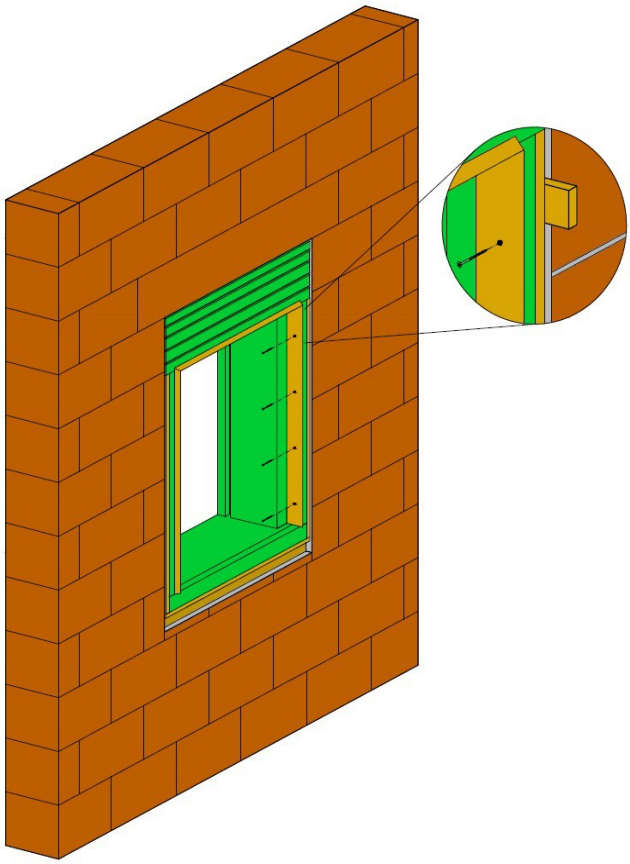

Una volta indurita totalmente la schiuma, si procede all'ancoraggio del controtelaio GREEN BOX alla muratura, scegliendo il sistema di fissaggio più adatto alla tipologia muraria del fabbricato. Inserire degli spessori provvisori (cunei in legno) in corrispondenza dei punti di ancoraggio per evitare che il controtelaio perda il corretto allineamento o si fletta durante il fissaggio meccanico. Si consiglia l'utilizzo di TURBOVITI al fine di evitare lo spessoramento con cunei. Seguire le indicazioni del produttore del sistema di fissaggio / ancoraggio. Il fissaggio deve avvenire sia sul lato interno che sul lato esterno. **Gli ancoraggi devono avere un interasse NON SUPERIORE ai 400 mm.** Fissare anche la zona interna al cassonetto alla muratura.

STEP 5 **-Angolari per cassonetti sporgenti**

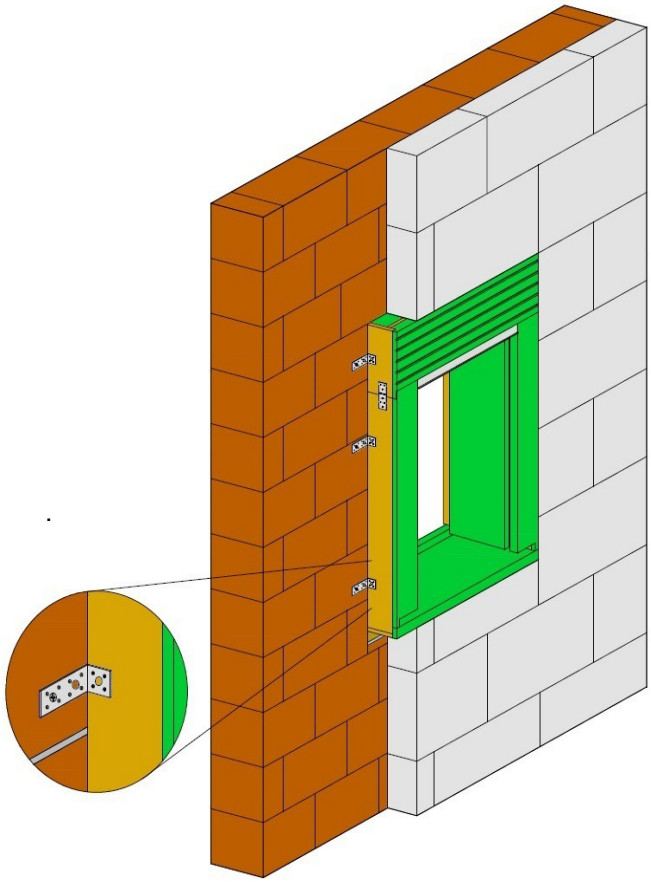

Quando si posa un cappotto esterno di spessore rilevante (Sp>140 mm), occorre ancorare il lato sporgente del controtelaio GREEN BOX con gli angolari forniti da OPPEZZO s.r.l. su richiesta.
Gli angolari devono sostenere anche il sotto bancale ed il cassonetto.

STEP 6 **- Sigillatura finale**

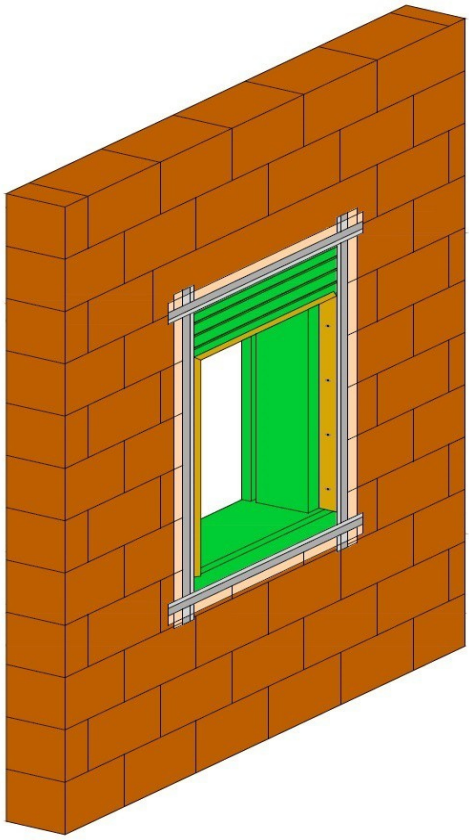

Opzionale
Completare l'installazione applicando le pellicole di tenuta all'aria e al vapore per prevenire spifferi e problemi di condensa interstiziale nel giunto di posa. Le pellicole sono fondamentali per garantire il rendimento degli impianti di ventilazione meccanica controllata. La membrana della pellicola deve stare leggermente flessa, per assorbire gli assestamenti senza tendersi troppo e lacerarsi.

STEP 7 **- Fissaggio cassonetti superiori a LA 1800 mm**

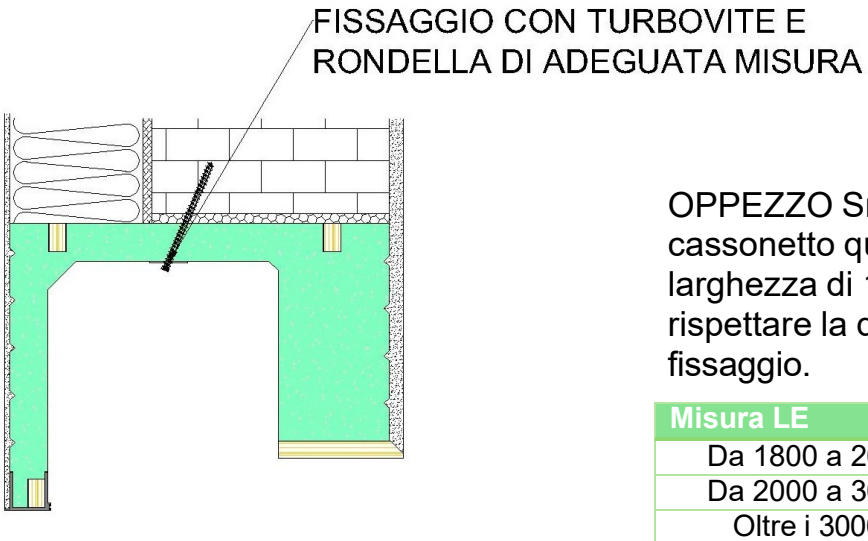

OPPEZZO Srl consiglia di assicurare il cassonetto qualora superi la misura in larghezza di 1800 mm. È importante rispettare la quantità dei punti di fissaggio.

Misura LE	N° Fissaggi
Da 1800 a 2000	1
Da 2000 a 3000	2
Oltre i 3000	3

Interasse di fissaggio NON inferiore a 1000 mm

STEP 8 **- Applicazione reti per finiture**

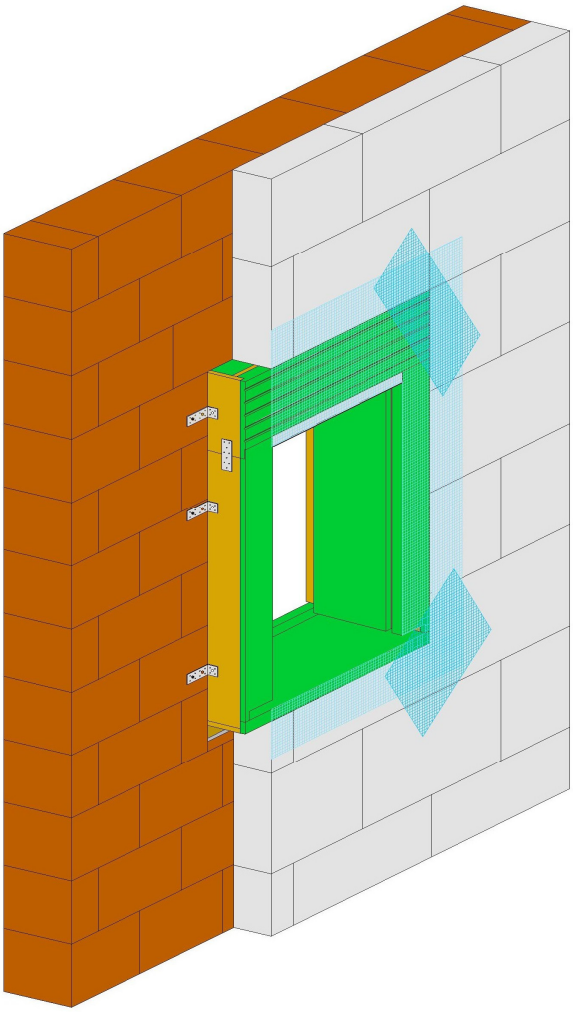

FINITURA INTONACO

Prima dell'applicazione dell'intonaco è necessario l'utilizzo di una rete anti-fessurazione nei punti di giunzione tra monoblocco e la muratura, sia internamente che esternamente.

Applicare la rete porta intonaco sui quattro lati del cassone, ricoprendo totalmente il blocco e sovrapponendo per minimo 10 cm nella zona di giunzione. Proseguire applicando diagonalmente sugli angoli una ulteriore rete di rinforzo.

E' molto importante che la rete porta intonaco sul lato interno sia fissata al legno spalla del monoblocco. Si consiglia uno spessore intonaco non inferiore a 1,5 cm.

FINITURA CAPPOTTO

Nei casi di applicazione di un cappotto esterno, deve essere posizionata una rete anti-fessurazione nei punti di giunzione tra il monoblocco ed i pannelli del cappotto stesso. La rete va stesa su tutto il perimetro e su tutta la superficie esterna del monoblocco e annegata nell'intonaco. Proseguire applicando diagonalmente sugli angoli un'ulteriore rete di rinforzo. Le parti a vista del monoblocco (mazzette) sono predisposte per essere rasate in cantiere dopo la posa. **Si raccomanda la massima attenzione** all'utilizzo di materiali, metodologie e prescrizioni in merito all'apposizione di reti di armatura, profili di raccordo tra le superficie esterna e spalletta, o sottofondi di preparazione.

Dettagli e raccomandazioni

Riferimento intonaco interno

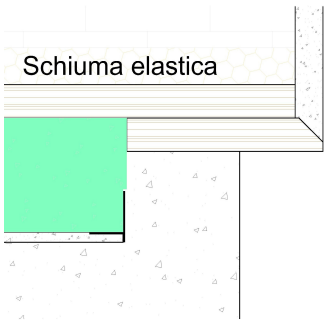

Riferimento intonaco Ispezione frontale

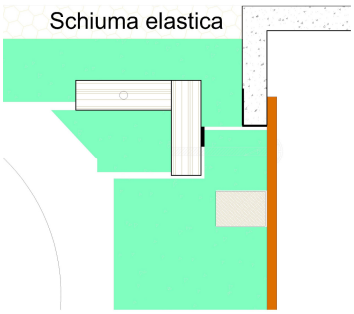

Applicare sigillante MS a tenuta del celino

