MONOBLOCCHI ISOLATI

GREEN BOX FRANGISOLE / SCREEN

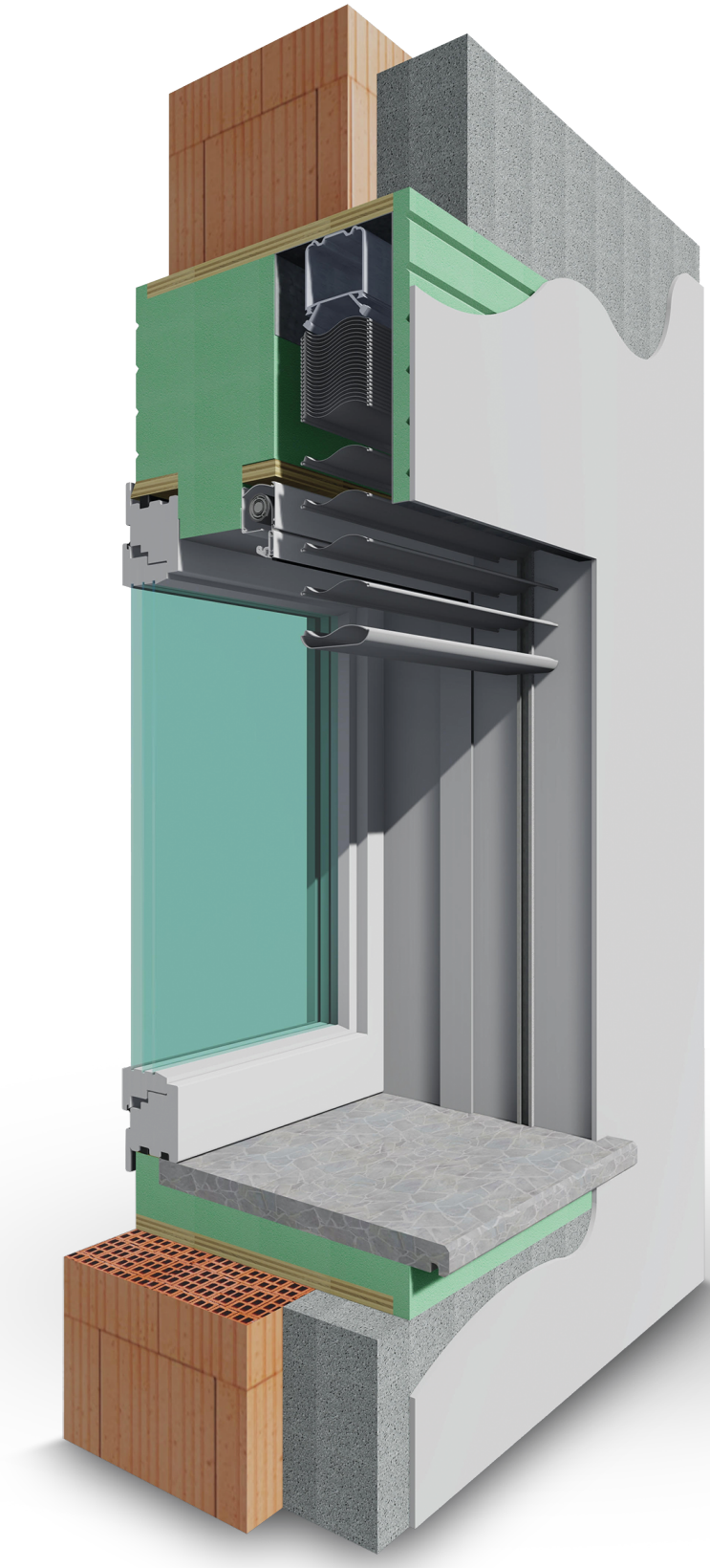

GREEN BOX Frangisole e Screen è un elemento prefabbricato per la costruzione finita del vano porta e finestra, composto da spalle laterali in EPS 35 kg/mc ancorate ad un cassonetto a scomparsa realizzato sempre in EPS con rinforzi strutturali in multistrato fenolico 9 strati da 18 mm.

I vantaggi sono molteplici:
- Risparmio nei costi di costruzione (eliminazione delle numerose fasi costruttive del foro, eliminazione del falso telaio del serramento già installato nel Green Box),
- Isolamento acustico e termico (e risoluzione del ponte termico),
- Massimo grado di finitura (cassonetto e spalle a scomparsa per un risultato estetico ottimale),
- Posa Qualificata (come optional Green Box può essere fornito con tutti i materiali per una corretta posa che garantisce il raggiungimento delle prestazioni dichiarate del serramento).

GREEN BOX Frangisole e Screen è un controtelaio isolato ad alta efficienza energetica.
Con la sua struttura consente di avere un foro grezzo, nella muratura, di forma rettangolare.

Il cassonetto è realizzato in EPS 35 Kg/mc rinforzati con legno multistrato da 18 mm. Viene realizzato dello spessore della muratura comprensiva della sporgenza del cappotto. Aumentando la sporgenza del cassonetto consente un maggior isolamento della facciata interna del cassonetto. Il voltino esterno, ove presente, può essere rifinito nella parte inferiore con lamiera zincata 10/10 strutturale per il sistema frangisole oppure predisposto alla rasatura con l'installazione di profili da 6 mm in PVC. Lato inferiore interno in legno a garantire un perfetto allineamento alla finitura in malta.
Le testate sono in legno multistrato con un foro D22 mm sul lato da Voi indicato per agevolare l'inserimento del corrugato.

Le spalle sono interamente realizzati in EPS 35 Kg/mc rinforzate con legno multistrato da 18 mm.
Hanno uno spessore variabile secondo le esigenze di cantiere. Vengono realizzate per l'inserimento guida frangisole o screen, zanzariera ad incasso ed infisso che può essere installato in mazzetta o a filo interno.

Ogni sezione incasso viene delimitata da un profilo porta intonaco in PVC da 6 mm. Lo spigolo esterno rifinito con paraspigolo in PVC dimensionato secondo lo spessore intonaco / rasatura esterna. Una volta installato, le spalle sono pronte per essere rasate.

Il quarto lato può essere inserito al fine di agevolare le operazioni di installazione dei marmi o soglie. Viene eseguito secondo le indicazioni di spessore del committente. Evita un ulteriore isolamento sotto i davanzali e permette di installare pietre di spessore differente sul lato interno ed esterno.

DIMENSIONAMENTO FORO GREZZO

Prospetto interno

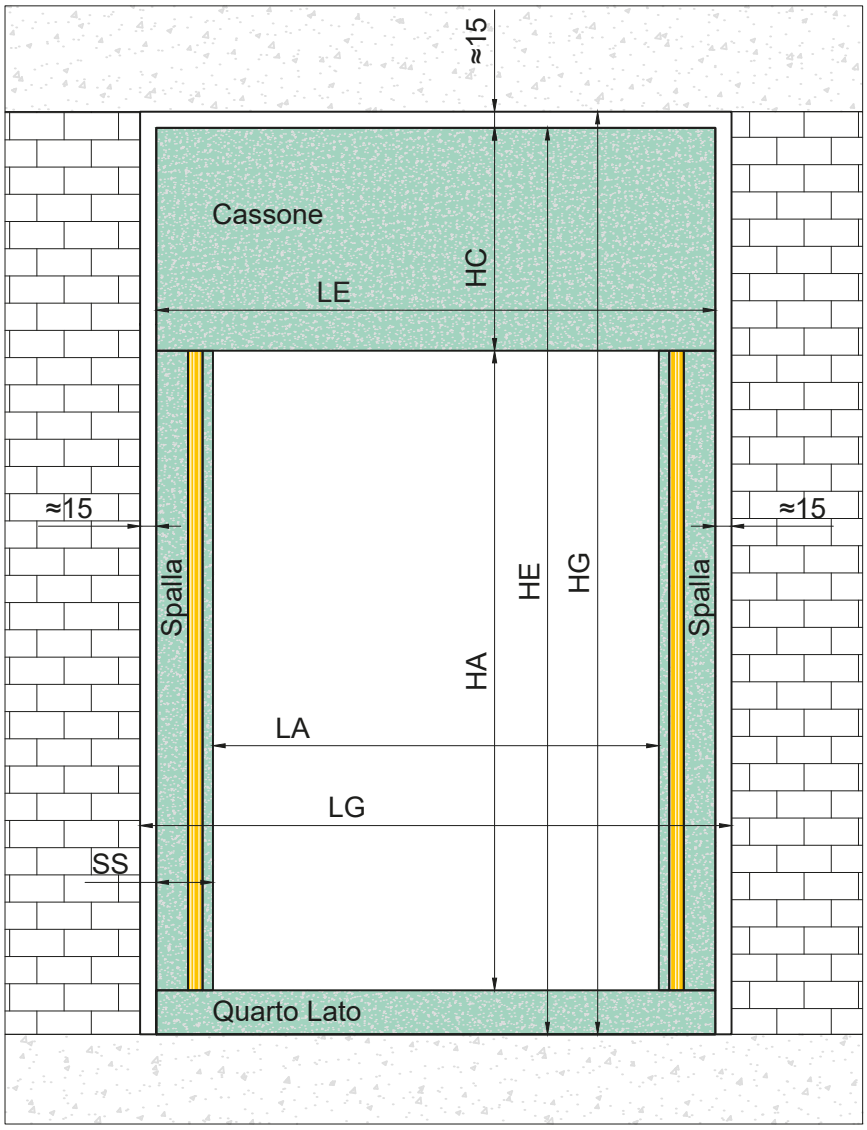

SIGLE QUOTE:

- **PM** = Profondità Monoblocco
- **LA** = Larghezza Architettonica
- **SS** = Spessore Spalla
- **LE** = Larghezza Monoblocco
- **LG** = Larghezza Foro Grezzo

- **HA** = Altezza Architettonica
- **HE** = Altezza Monoblocco
- **HC** = Altezza Cassone
- **HG** = Altezza Foro Grezzo

Note:

- Quote espresse in mm.

Sezione orizzontale

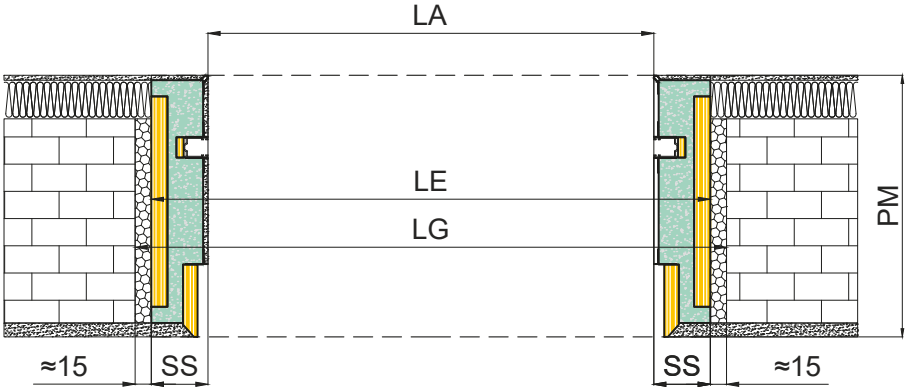

Mod. GB-FRIm

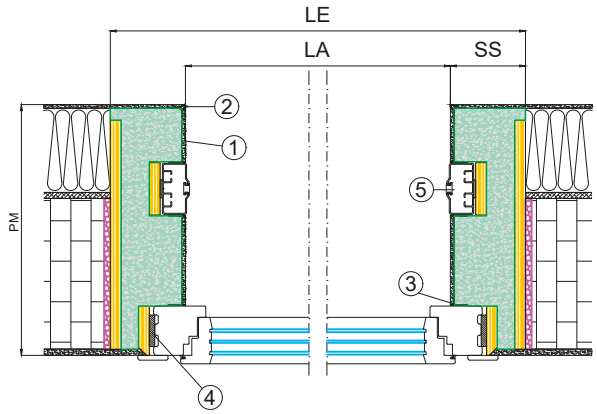

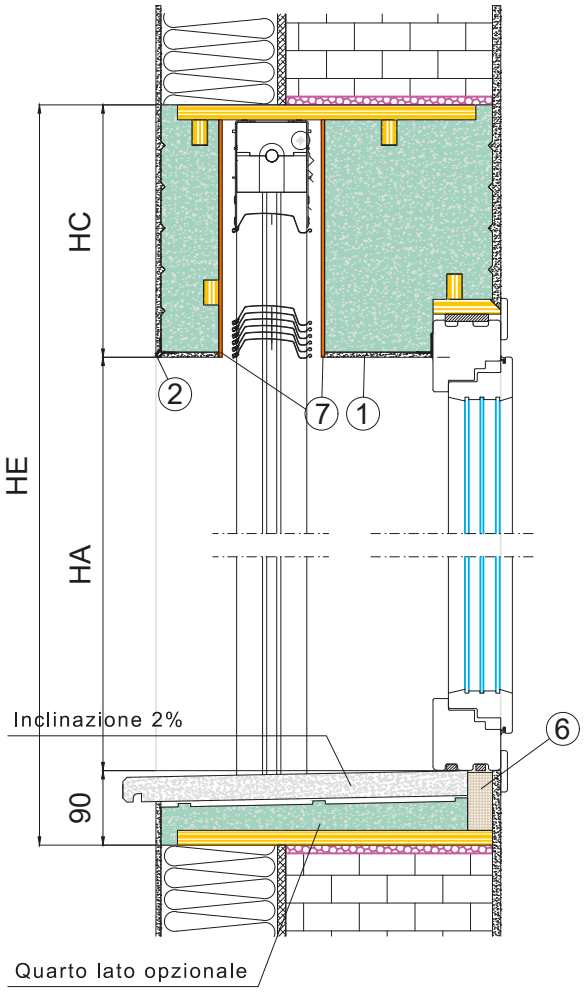

Legno Multistrato Fenolico
9 strati sp= 18 mm

EPS - 35 Kg / mc
cond. term. 0,031 W / mqK

Schiuma poliuretanica elastica

CORALIGHT 600 in Poliuretano
600 Kg/mc

LEGENDA:

① Rasatura 6 mm da realizzare in cantiere
② Paraspigolo in PVC
③ Porta intonaco a T in PVC
④ Nastro autoespandente VKP TRIO (Escluso)
⑤ Guida frangisole in alluminio estruso
⑥ CORALIGHT 600 in Poliuretano 600 Kg/mc
⑦ Pannello in Tricoya 4 mm

VALORI TERMICI:

Usb [W/m2K)] = 0,27

VALORI ACUSTICI:

Dn,e,w(C;Ctr) = 47(-1;-2)dB

SIGLE QUOTE:

- **PM** = Profondità Monoblocco
- **LA** = Larghezza Architettonica
- **SS** = Spessore Spalla
- **LE** = Larghezza Monoblocco

- **HA** = Altezza Architettonica
- **HE** = Altezza Monoblocco
- **HC** = Altezza Cassone

Note:
- Quote espresse in mm.

DIMENSIONI LIMITE

Larghezza architettonica LA min 400 mm - max 6000 mm

Altezza HA max 5000 mm

Spalla SS min 86 mm - max 125 mm

Profondità monoblocco PM min 300 mm

Altezza cassone HC min 200 mm - max 600 mm

Mod. GB-FRImP

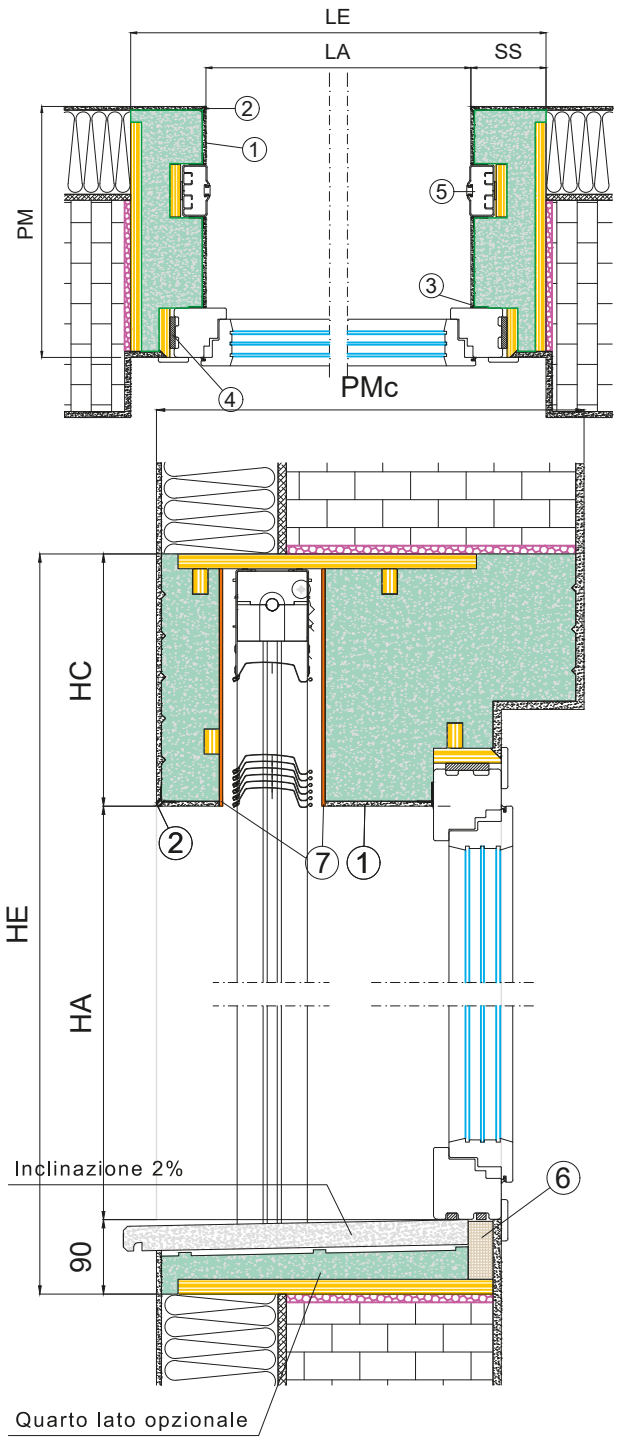

Legno Multistrato Fenolico
9 strati sp= 18 mm

EPS - 35 Kg / mc
cond. term. 0,031 W / mqK

Schiuma poliuretanica elastica

CORALIGHT 600 in Poliuretano
600 Kg/mc

LEGENDA:

① Rasatura 6 mm da realizzare in cantiere

② Paraspigolo in PVC

③ Porta intonaco a T in PVC

④ Nastro autoespandente VKP TRIO (Escluso)

⑤ Guida frangisole in alluminio estruso

⑥ CORALIGHT 600 in Poliuretano 600 Kg/mc

⑦ Pannello in Tricoya 4 mm

VALORI TERMICI:

Usb [W/m2K)] = 0,27

VALORI ACUSTICI:

Dn,e,w(C;Ctr) = 47(-1;-2)dB

SIGLE QUOTE:

- **PM** = Profondità Monoblocco
- **PMc** = Profondità Cassone Monoblocco
- **LA** = Larghezza Architettonica
- **SS** = Spessore Spalla
- **LE** = Larghezza Monoblocco

- **HA** = Altezza Architettonica
- **HE** = Altezza Monoblocco
- **HC** = Altezza Cassone

Note:
- Quote espresse in mm.

DIMENSIONI LIMITE

Larghezza architettonica LA min 400 mm - max 6000 mm

Altezza HA max 5000 mm

Spalla SS min 86 mm - max 125 mm

Profondità monoblocco PM min 320 mm

Altezza cassone HC min 200 mm - max 600 mm

Mod. GB-FRImT

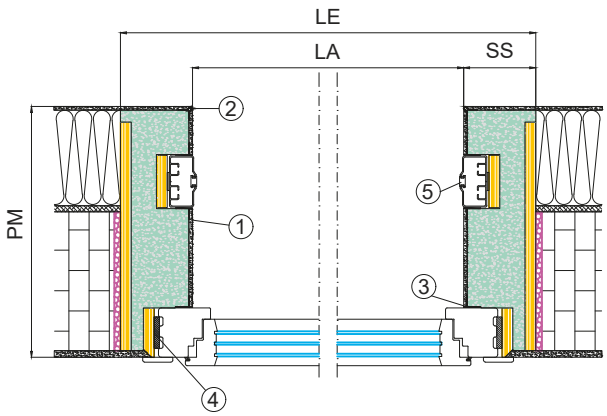

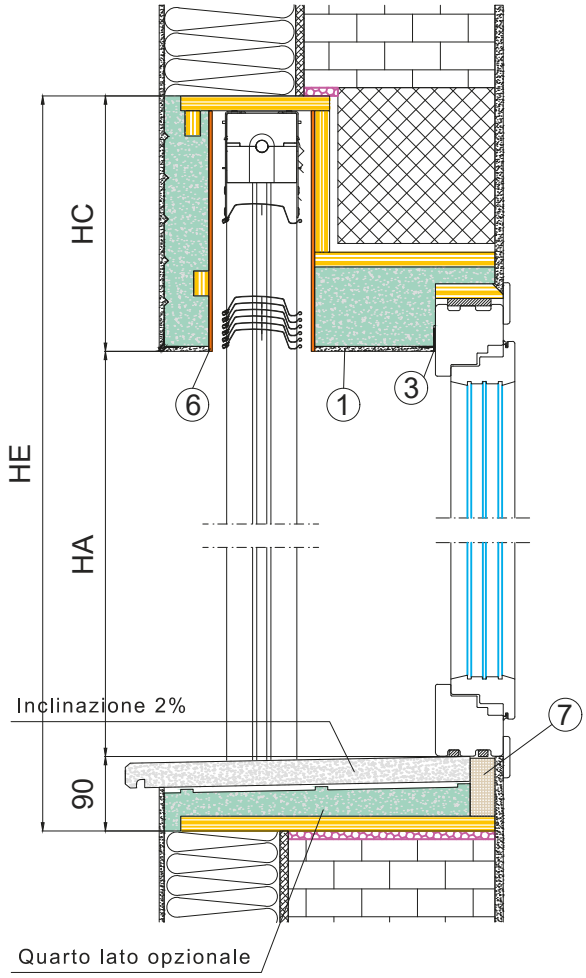

Legno Multistrato Fenolico
9 strati sp= 18 mm

EPS - 35 Kg / mc
cond. term. 0,031 W / mqK

Schiuma poliuretanica elastica

CORALIGHT 600 in Poliuretano
600 Kg/mc

LEGENDA:

① Rasatura 6 mm da realizzare in cantiere

② Paraspigolo in PVC

③ Porta intonaco a T in PVC

④ Nastro autoespandente VKP TRIO (Escluso)

⑤ Guida frangisole in alluminio estruso

⑥ Pannello in Tricoya 4 mm

⑦ CORALIGHT 600 in Poliuretano 600 Kg/mc

VALORI TERMICI:

Usb [W/m2K)] = 0,27

VALORI ACUSTICI:

Dn,e,w(C;Ctr) = 47(-1;-2)dB

SIGLE QUOTE:

- **PM** = Profondità Monoblocco
- **LA** = Larghezza Architettonica
- **SS** = Spessore Spalla
- **LE** = Larghezza Monoblocco

- **HA** = Altezza Architettonica
- **HE** = Altezza Monoblocco
- **HC** = Altezza Cassone

Note:
- Quote espresse in mm.

DIMENSIONI LIMITE

Larghezza architettonica LA min 400 mm - max 6000 mm

Altezza HA max 5000 mm

Spalla SS min 86 mm - max 125 mm

Profondità monoblocco PM min 300 mm

Altezza cassone HC min 200 mm - max 600 mm

Mod. GB-FRIT

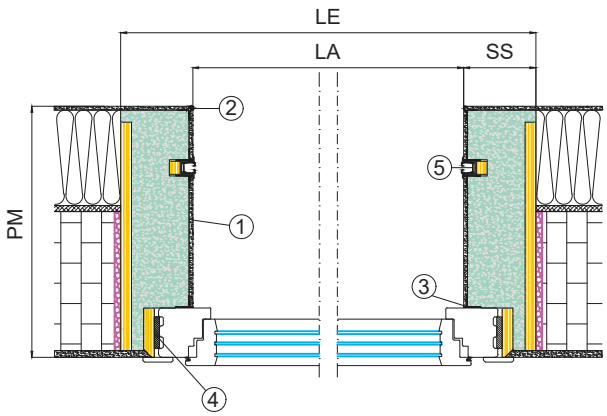

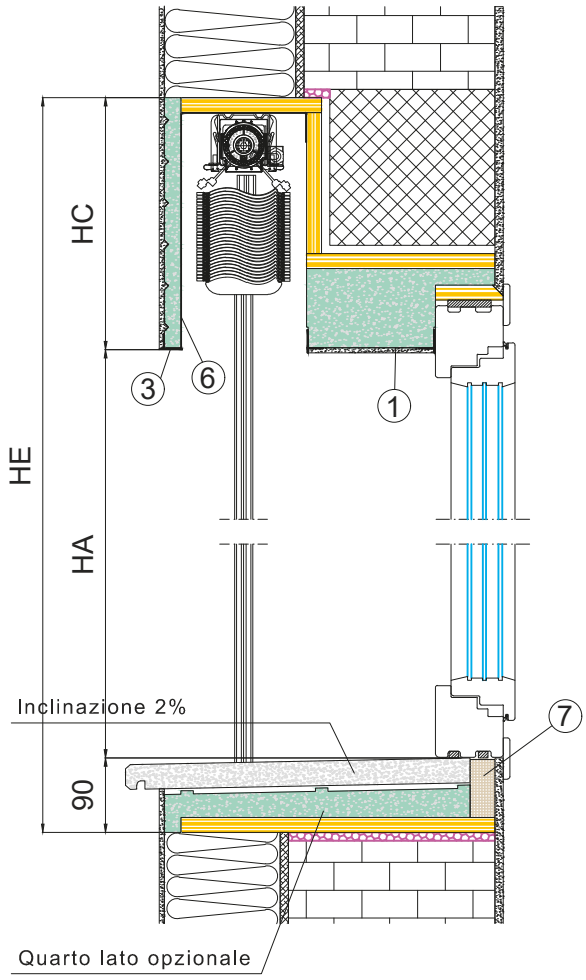

Legno Multistrato Fenolico
9 strati sp= 18 mm

EPS - 35 Kg / mc
cond. term. 0,031 W / mqK

Schiuma poliuretanica elastica

CORALIGHT 600 in Poliuretano
600 Kg/mc

LEGENDA:

① Rasatura 6 mm da realizzare in cantiere

② Paraspigolo in PVC

③ Porta intonaco a T in PVC

④ Nastro autoespandente VKP TRIO (Escluso)

⑤ Guida frangisole in alluminio estruso

⑥ Lamiera in acciaio zincato $^{10}/_{10}$

⑦ CORALIGHT 600 in Poliuretano 600 Kg/mc

VALORI TERMICI:

Usb [W/m2K)] = 0,27

VALORI ACUSTICI:

Dn,e,w(C;Ctr) = 47(-1;-2)dB

SIGLE QUOTE:

- **PM** = Profondità Monoblocco
- **LA** = Larghezza Architettonica
- **SS** = Spessore Spalla
- **LE** = Larghezza Monoblocco

- **HA** = Altezza Architettonica
- **HE** = Altezza Monoblocco
- **HC** = Altezza Cassone

Note:
- Quote espresse in mm.

DIMENSIONI LIMITE

Larghezza architettonica LA min 400 mm - max 2800 mm

Altezza HA max 5000 mm

Spalla SS min 86 mm - max 125 mm

Profondità monoblocco PM min 280 mm

Altezza cassone HC min 200 mm - max 600 mm

Mod. GB-SEI

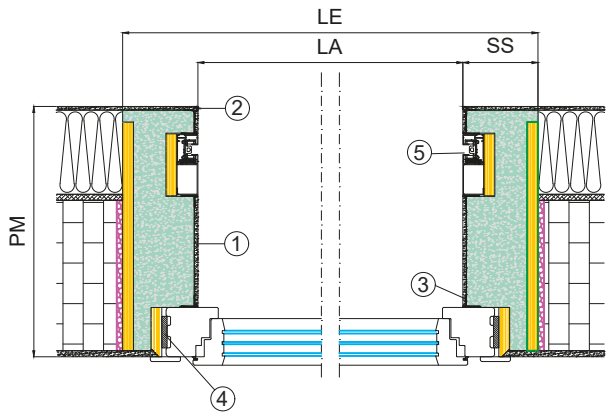

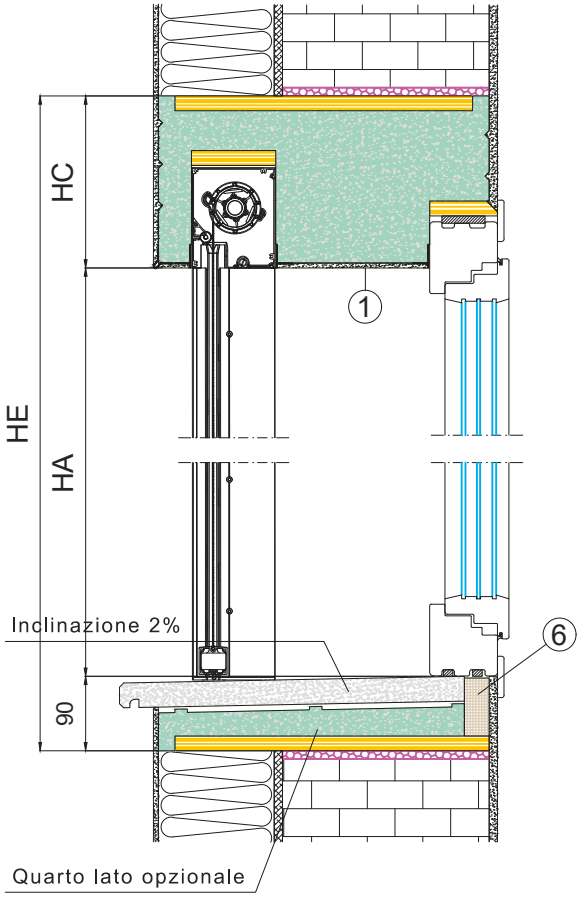

Legno Multistrato Fenolico
9 strati sp= 18 mm

EPS - 35 Kg / mc
cond. term. 0,031 W / mqK

Schiuma poliuretanica elastica

CORALIGHT 600 in Poliuretano
600 Kg/mc

LEGENDA:

① Rasatura 6 mm da realizzare in cantiere

② Paraspigolo in PVC

③ Porta intonaco a T in PVC

④ Nastro autoespandente VKP TRIO (Escluso)

⑤ Guida Screen in alluminio estruso

⑥ CORALIGHT 600 in Poliuretano 600 Kg/mc

VALORI TERMICI:

Usb [W/m2K)] = 0,27

VALORI ACUSTICI:

Dn,e,w(C;Ctr) = 47(-1;-2)dB

SIGLE QUOTE:

- **PM** = Profondità Monoblocco
- **LA** = Larghezza Architettonica
- **SS** = Spessore Spalla
- **LE** = Larghezza Monoblocco

- **HA** = Altezza Architettonica
- **HE** = Altezza Monoblocco
- **HC** = Altezza Cassone

Note:
- Quote espresse in mm.

DIMENSIONI LIMITE

Larghezza architettonica LA min 400 mm - max 6000 mm

Altezza HA max 5000 mm

Spalla SS min 86 mm - max 125 mm

Profondità monoblocco PM min 300 mm

Altezza cassone HC min 200 mm - max 600 mm

Mod. GB-FRMm

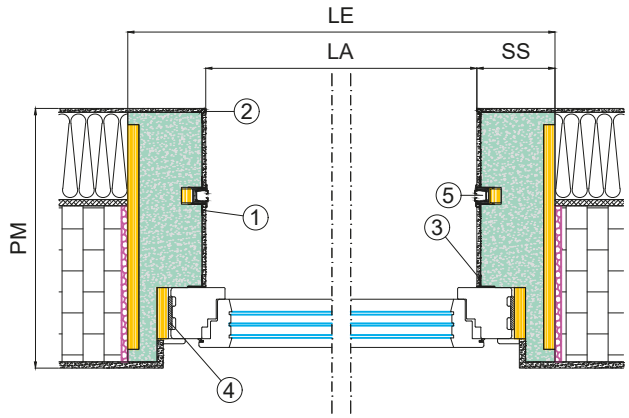

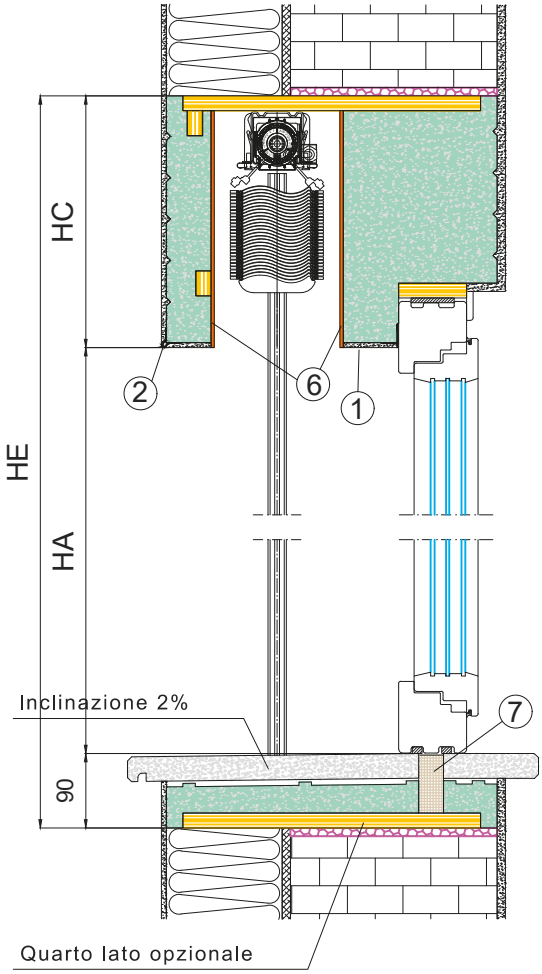

Legno Multistrato Fenolico
9 strati sp= 18 mm

EPS - 35 Kg / mc
cond. term. 0,031 W / mqK

Schiuma poliuretanica elastica

CORALIGHT 600 in Poliuretano
600 Kg/mc

LEGENDA:

① Rasatura 6 mm da realizzare in cantiere

② Paraspigolo in PVC

③ Porta intonaco a T in PVC

④ Nastro autoespandente VKP TRIO (Escluso)

⑤ Guida frangisole in alluminio estruso

⑥ Pannello in Tricoya 4 mm

⑦ CORALIGHT 600 in Poliuretano 600 Kg/mc

VALORI TERMICI:

Usb [W/m2K)] = 0,27

VALORI ACUSTICI:

Dn,e,w(C;Ctr) = 47(-1;-2)dB

SIGLE QUOTE:

- **PM** = Profondità Monoblocco
- **LA** = Larghezza Architettonica
- **SS** = Spessore Spalla
- **LE** = Larghezza Monoblocco

- **HA** = Altezza Architettonica
- **HE** = Altezza Monoblocco
- **HC** = Altezza Cassone

Note:
- Quote espresse in mm.

DIMENSIONI LIMITE

Larghezza architettonica LA min 400 mm - max 6000 mm

Altezza HA max 5000 mm

Spalla SS min 100 mm. - max 125 mm

Profondità monoblocco PM min 320 mm

Altezza cassone HC min 200 mm - max 600 mm

Mod. GB-SEM

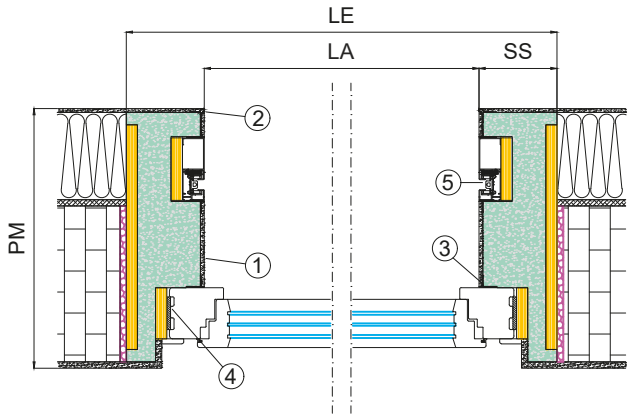

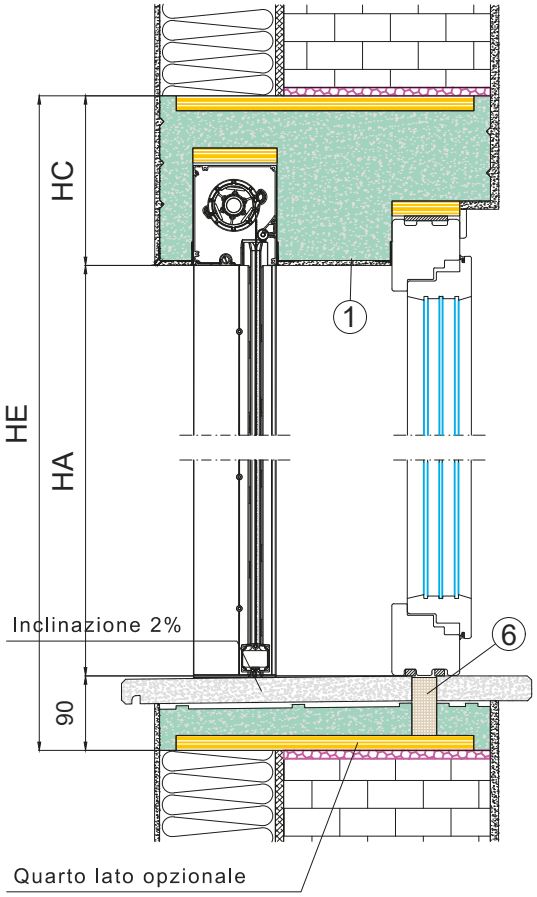

Legno Multistrato Fenolico
9 strati sp= 18 mm

EPS - 35 Kg / mc
cond. term. 0,031 W / mqK

Schiuma poliuretanica elastica

CORALIGHT 600 in Poliuretano
600 Kg/mc

LEGENDA:

① Rasatura 6 mm da realizzare in cantiere

② Paraspigolo in PVC

③ Porta intonaco a T in PVC

④ Nastro autoespandente VKP TRIO (Escluso)

⑤ Guida Screen in alluminio estruso

⑥ CORALIGHT 600 in Poliuretano 600 Kg/mc

VALORI TERMICI:

Usb [W/m2K)] = 0,27

VALORI ACUSTICI:

Dn,e,w(C;Ctr) = 47(-1;-2)dB

SIGLE QUOTE:

- **PM** = Profondità Monoblocco
- **LA** = Larghezza Architettonica
- **SS** = Spessore Spalla
- **LE** = Larghezza Monoblocco

- **HA** = Altezza Architettonica
- **HE** = Altezza Monoblocco
- **HC** = Altezza Cassone

Note:
- Quote espresse in mm.

DIMENSIONI LIMITE

Larghezza architettonica LA min 400 mm - max 6000 mm

Altezza HA max 5000 mm

Spalla SS min 100 mm - max 125 mm

Profondità monoblocco PM min 300 mm

Altezza cassone HC min 200 mm - max 600 mm

VARIANTI MODELLO

TIPOLOGIA VELETTA ESTERNA

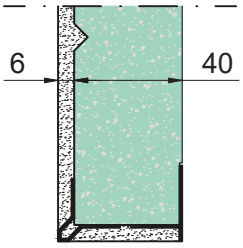

Porta intonaco in PVC 6 mm
Larghezza monoblocco
inferiore a 2500 mm

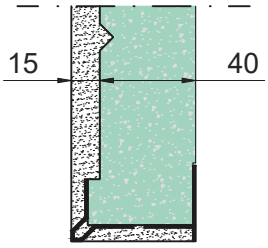

Porta intonaco in PVC 15 mm

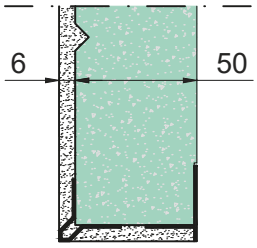

Porta intonaco in PVC 6 - 15 mm
Larghezza monoblocco
superiore a 2500 mm

TIPOLOGIA GUIDA FRANGISOLE / SCREEN

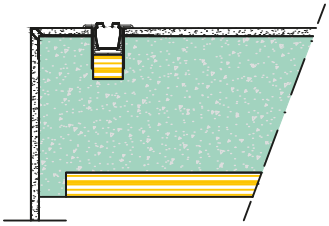

Guida frangisole a corda

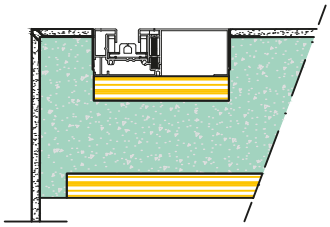

Guida frangisole a catena / Screen

POSIZIONAMENTO ZANZARIERA

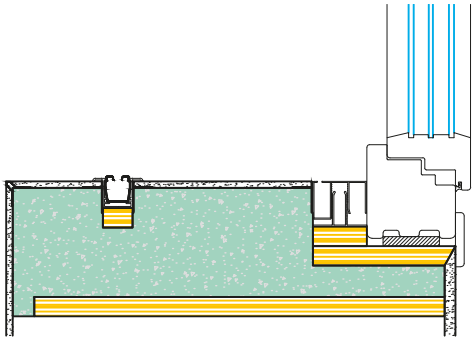

Zanzariera incasso addosso serramento

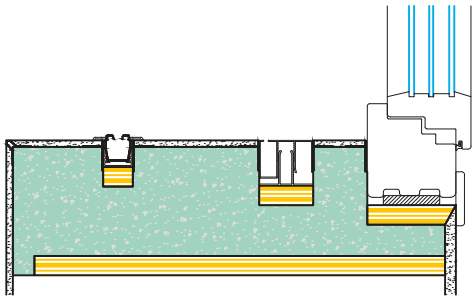

Zanzariera incasso isolata