TT 20

TENDETECNICHE
CATALOGOLISTINO

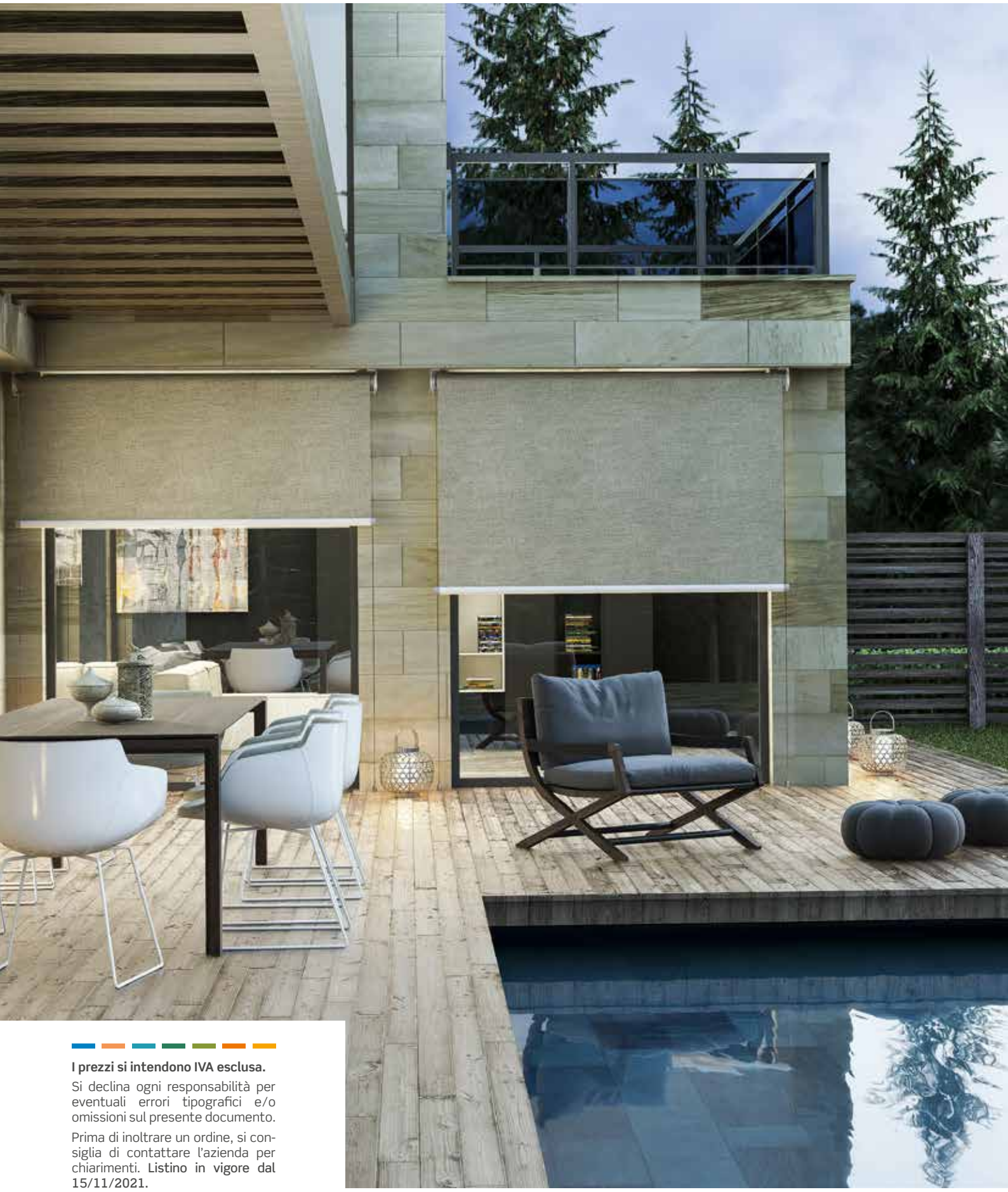

I prezzi si intendono IVA esclusa.

Si declina ogni responsabilità per eventuali errori tipografici e/o omissioni sul presente documento.

Prima di inoltrare un ordine, si consiglia di contattare l'azienda per chiarimenti. **Listino in vigore dal 15/11/2021.**

legenda

SIMBOLI TIPOLOGIE

- INT — Tenda da interni
- EST — Tenda da esterni
- Azionamento a catena
- Azionamento ad argano
- Azionamento a motore
- Tenda a rullo libera
- Tenda a rullo libera con cassonetto
- Tenda a rullo guidata con cassonetto
- Tenda a rullo guidata con cavi inox
- Tenda orizzontale con doppio cassonetto

SIMBOLI ACCESSORI

- Supporto a scatto per portarullo PUSH
- Supporto portarullo a chiavetta
- Supporto universale a parete/soffitto
- Attacco a pavimento per cavi in acciao / tendicavo alto
- Attacco a pavimento per cavi in acciao / tendicavo basso
- Staffe in acciaio per fissaggio a parete/laterale
- Fondale ovale
- Fondale rettangolare
- Modulo MULTI

indice

INT per utilizzo in ambienti interni
EST per utilizzo in ambienti esterni

TESSUTI - SPECIFICHE TECNICHE

8 TESSUTI INTERNI/ESTERNI

INT

ELITE Tenda a rullo libera

16 COMANDO A CATENA
17 MV34C
21 MV34CS
26 MV46C
31 MV53C
39 COMANDO AD ARGANO
40 MV46A
46 MV53A
54 MV78A
61 COMANDO A MOTORE
62 MV46M
68 MV53M
76 MV78M
83 MODULO MULTI
84 MODULO MULTI CATENA
85 MODULO MULTI ARGANO
86 MODULO MULTI MOTORE
88 PREZZI MODULO MULTI

INT

ELITE SQUARE Tenda a rullo libera con cassonetto

97 COMANDO A CATENA
98 MVS80C
103 MVS100C
110 COMANDO A MOTORE
111 MVS80M
116 MVS100M

INT **TECNO SQUARE** Tenda a rullo guidata con cassonetto

123 COMANDO A MOTORE
124 MGS80M
128 MGS100M

EST **OMBRA INOX** Tenda a rullo con cavi in acciaio

135 COMANDO AD ARGANO/A MOTORE
136 MVX78A
140 MVX78M

EST **NEW OMBRA BOX INOX** Tenda con cavi in acciaio e cassonetto

145 COMANDO AD ARGANO/MOTORE
146 MXC85A
150 MXC100A
154 MXC125A
158 MXC85M
162 MXC100M
166 MXC125M

INT **LULUX** Tenda orizzontale con doppio cassonetto

171 COMANDO A MOTORE
172 MLC100M
175 MLC125M

ALTRO

178 PREZZI SOLO TELO
196 PREZZI SOLO MECCANICHE

TESSUTI
SPECIFICHE TECNICHE

TESSUTI DA INTERNI E DA ESTERNI

A seconda della tipologia alcuni teli possono essere giuntati o girati.
Consultare le tabelle prezzi per conoscere i modelli in cui si gira o si giunta il tessuto.

LEGENDA FATTORI TERMICI E OTTICI

TS - Trasmissione Solare

Questo fattore indica il quantitativo di energia solare trasmesso attraverso il tessuto. Una piccola percentuale indica una buona riduzione dell'energia solare.

RS - Riflessione Solare

Questo fattore indica la proporzione dei raggi riflessi dal tessuto. Un'alta percentuale indica una buona riduzione dell'energia solare da parte del tessuto.

AS - Assorbimento Solare

Questo fattore indica il quantitativo dei raggi solari che il tessuto è in grado di assorbire. Una bassa percentuale significa che il tessuto assorbe un piccolo quantitativo di energia solare.

TV - Trasmissione della luce

Questo fattore indica la quantità di luce irradiata attraverso il tessuto su uno spettro che va da 380 a 780 nm (nanometri), chiamato spettro visibile.

Uso esterno

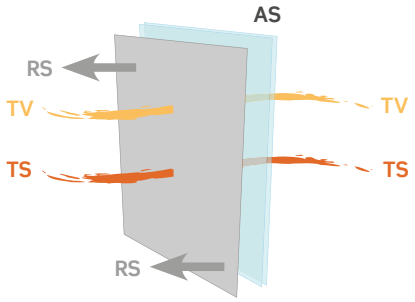

Uso interno

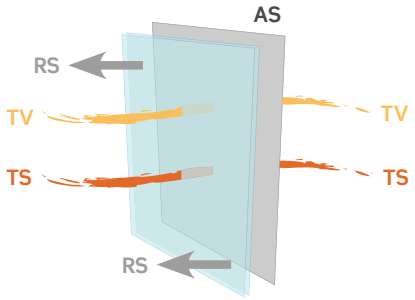

LINE SCREEN 5%

I colori riportati sono puramente indicativi e possono differire dagli originali. Consultare il campionario tessuti.

TESSUTO DA INTERNI

SPECIFICHE TECNICHE

Composizione	30% poliest. - 70% PVC
Fattore d'apertura	5%
Altezza tessuto	2500-3000 mm
Peso	410 (gr/m²)
Spessore	0,55 mm
Reazione al fuoco	C1

COLORI DISPONIBILI

Colore	Ts %	Rs %	As %	Tv %
3001	25	62	13	25
3002	23	53	24	22
3015	19	47	34	18
3003	13	38	49	15
3014	12	32	56	14
3008	9	7	84	13

LINE SCREEN 3%

I colori riportati sono puramente indicativi e possono differire dagli originali. Consultare il campionario tessuti.

TESSUTO DA INTERNI

SPECIFICHE TECNICHE

Composizione	30% poliest. - 70% PVC
Fattore d'apertura	3%
Altezza tessuto	2500-3000 mm
Peso	470 (gr/m²)
Spessore	0,58 mm
Reazione al fuoco	C1

COLORI DISPONIBILI

Colore	Ts %	Rs %	As %	Tv %
3001	21	65	14	19
3002	18	57	25	15
3015	15	42	43	12
3003	10	41	49	10
3014	9	28	63	9
3008	6	4	91	7

LINE SCREEN 1%

I colori riportati sono puramente indicativi e possono differire dagli originali. Consultare il campionario tessuti.

TESSUTO DA INTERNI

SPECIFICHE TECNICHE

Composizione	30% poliest. - 70% PVC
Fattore d'apertura	1%
Altezza tessuto	2500-3000 mm
Peso	480 (gr/m²)
Spessore	0,68 mm
Reazione al fuoco	C1

COLORI DISPONIBILI

Colore	Ts %	Rs %	As %	Tv %
3001	19	66	15	15
3002	16	59	25	12
3015	12	42	46	10
3003	10	47	43	8
3014	7	28	65	6
3008	5	4	91	5

LINE SCREEN COLOR 5%

I colori riportati sono puramente indicativi e possono differire dagli originali. Consultare il campionario tessuti.

TESSUTO DA INTERNI

SPECIFICHE TECNICHE

Composizione	30% poliest. - 70% PVC
Fattore d'apertura	5%
Altezza tessuto	2500-3000 mm
Peso	410 (gr/m²)
Spessore	0,55 mm
Reazione al fuoco	C1

COLORI DISPONIBILI

Colore	Ts %	Rs %	As %	Tv %
3011	19	45	36	18
3020	18	46	36	17
3043	11	15	74	10
3030	10	7	83	13
3019	11	15	74	11
3006	11	19	70	9
3044	16	18	66	12
3009	17	42	41	10
3039	11	9	80	12
3025	16	43	41	15
3038	12	10	78	14
3041	9	7	84	13
3036	13	16	71	15
3007	8	5	87	12

METAL LINE

NEW!

I colori riportati sono puramente indicativi e possono differire dagli originali. Consultare il campionario tessuti.

TESSUTO DA INTERNI

SPECIFICHE TECNICHE

Composizione	30% poliest. - 70% PVC
Fattore d'apertura	**Metal 4:** 4% - **Metal 2:** 2%
Altezza tessuto	2500 mm
Peso	**Metal 4:** 410 (gr/m²) **Metal 2:** 470 (gr/m²)
Spessore	0,53 mm
Reazione al fuoco	Ignifugo
Solidità del colore	Classe 4,5 (AATCC 16-2003)

COLORI DISPONIBILI

METAL **4**

Colore	Ts %	Rs %	As %	Tv %	Tuv %
01	16	60	24	14	7
02	11	51	38	10	8
03	12	37	51	10	8

METAL **2**

Colore	Ts %	Rs %	As %	Tv %	Tuv %
01	8	65	27	7	5
02	6	55	39	5	4
03	7	42	51	5	4

ECOSCREEN 8600

I colori riportati sono puramente indicativi e possono differire dagli originali. Consultare il campionario tessuti.

TESSUTO DA INTERNI

SPECIFICHE TECNICHE

Composizione	Trama 100% poliestere Ordito 100 % TREVIRA CS
Fattore d'apertura	Vedi tabella
Altezza tessuto	3250 mm
Peso	215 (gr/m²)
Spessore	0,40 mm
Reazione al fuoco	C1

COLORI DISPONIBILI

Colore	Ts %	Rs %	As %	Tv %	Fa %
8601	49	43	8	43	9
8602	41	46	13	34	5
8603	41	39	20	31	7
8606	35	34	31	22	6
8608	29	29	42	11	5

ECOSCREEN 8400M

I colori riportati sono puramente indicativi e possono differire dagli originali. Consultare il campionario tessuti.

TESSUTO DA INTERNI

SPECIFICHE TECNICHE

Composizione	100% poliestere
Fattore d'apertura	Vedi tabella
Altezza tessuto	2400 mm
Peso	237 (gr/m²)
Spessore	0,42 mm
Reazione al fuoco	C1

COLORI DISPONIBILI

Colore	Ts %	Rs %	As %	Tv %	Fa %
8401	14	41	45	18	7
8402	12	39	49	15	5
8403	11	42	47	12	6
8406	11	44	45	12	6
8408	9	41	50	8	5

OSCURALUX

I colori riportati sono puramente indicativi e possono differire dagli originali. Consultare il campionario tessuti.

TESSUTO DA INTERNI

SPECIFICHE TECNICHE

Composizione	100% poliestere
Altezza tessuto	3000 mm (Colori disponibili: 1 - 2 - 3 - 4 - 5 - 6 - 7 - 8) 2000 mm (Colori disponibili: 9 - 10 - 11- 12 - 13 - 14 - 15 -16)
Peso	3000 mm - 340 (gr/m2) 2000 mm - 320 (gr/m2)
Spessore	0,45 mm
Reazione al fuoco	Ignifugo (Colori disponibili: 1 - 2 - 4 - 5) Non ignifugo (Colori disponibili: 3-6-7-8- 9 -10-11-12- 13 - 14-15-16)

COLORI DISPONIBILI

Colore	Ts %	Rs %	As %	Tv %
OL-02	0	60	40	0
OL-04	0	56	44	0
OL-05	0	39	61	0
OL-08	0	7	93	0

TECNIC OSCURA

I colori riportati sono puramente indicativi e possono differire dagli originali. Consultare il campionario tessuti.

TESSUTO DA INTERNI

SPECIFICHE TECNICHE

Composizione	25% fibra vetro - 75% PVC
Altezza tessuto	1830 mm (Colori disponibili: 1-2-15-13-16-14-4-5-3-10-17-33-9-12-4-11) 3000 mm (Colori disponibili: 1-2-15-4-5-3)
Peso	1830 mm - 407 (g/m²) 3000 mm - 420 (g/m²)
Spessore	0,33 mm
Reazione al fuoco	C1

COLORI DISPONIBILI

Colore	Ts %	Rs %	As %	Tv %
TO-01	0	73	27	0
TO-03	0	63	37	0
TO-13	0	51	49	0

TELA

I colori riportati sono puramente indicativi e possono differire dagli originali. Consultare il campionario tessuti.

TESSUTO DA INTERNI

SPECIFICHE TECNICHE

Composizione	Trama 100% poliestere Ordito 100 % TREVIRA CS
Altezza tessuto	3350 mm
Peso	265 ± 5% (gr/m²)
Spessore	0,56 ± 0,08 mm
Reazione al fuoco	C1

COLORI DISPONIBILI

Colore	Ts %	Rs %	As %
Colori scuri	20	37	43
Colori medi	40	34	26
Colori chiari	36	57	7

SOLTIS 92

I colori riportati sono puramente indicativi e possono differire dagli originali. Consultare il campionario tessuti.

TESSUTO DA INTERNI ED ESTERNI

SPECIFICHE TECNICHE

Composizione	Poliestere spalmato PVC
Fattore d'apertura	5%
Altezza tessuto	1770 mm
Peso	420 (gr/m²)
Spessore	0,45 mm
Reazione al fuoco	C1

COLORI DISPONIBILI

Colore	Ts %	Rs %	As %	Tv %
2044	20	70	10	19
2175	19	64	17	16
2171	8	43	49	6
2051	10	50	40	10
2048	8	46	46	8
50265	9	49	42	6
50272	12	56	32	9
2047	5	8	87	5
2065	10	46	44	7

SCREEN 5500

I colori riportati sono puramente indicativi e possono differire dagli originali. Consultare il campionario tessuti.

TESSUTO DA INTERNI ED ESTERNI

SPECIFICHE TECNICHE

Composizione	42% fibra di vetro - 58% PVC
Fattore d'apertura	5%
Altezza tessuto	2500 mm - 2850 mm
Peso	535 ± 5% (gr/m²)
Spessore	0,78 ± 5% mm
Reazione al fuoco	M1

COLORI DISPONIBILI

Colore	Ts %	Rs %	As %	Tv %
SA0202	22	66	11	23
SA0207	13	50	37	11
SA0102	11	41	48	9
SA0201	14	39	47	11
SA0101	5	16	79	4
SA0110	5	22	73	5
SA0707	14	36	50	12
SA1001	11	32	57	8
SA1010	9	37	54	7
SA0210	16	50	34	15
SA2020	21	48	31	19
SA0720	17	45	38	15
SA0130	7	12	81	7
SA3001	6	14	80	5
SA3030	4	5	91	4

SCREEN OSCURANTE

I colori riportati sono puramente indicativi e possono differire dagli originali. Consultare il campionario tessuti.

TESSUTO DA INTERNI ED ESTERNI

SPECIFICHE TECNICHE

Composizione	28% fibra di vetro - 72% PVC
Fattore d'apertura	0%
Altezza tessuto	2100 mm
Peso	660 ± 10% (gr/m²)
Spessore	0,75 mm
Reazione al fuoco	M1

COLORI DISPONIBILI

Colore	Ts %	Rs %	As %	Tv %
OP0210	0	52	48	0
OP0202	0	68	32	0
OP0102	0	41	59	0
OP0101	0	21	79	0
OP0707	0	39	61	0
OP2020	0	55	45	0
OP3030	0	6	94	0

OPATEX PRO

I colori riportati sono puramente indicativi e possono differire dagli originali. Consultare il campionario tessuti.

TESSUTO DA ESTERNI

SPECIFICHE TECNICHE

Filato	**ordito e trama:** poliestere 1100 Dtex
Costruzione	**ordito e trama:** 8 fili/cm
Fattore d'apertura	0%
Altezza tessuto	3000 mm
Peso	850 g/m² ca
Spessore	0,68 mm
Resistenza al fuoco	C2 (IT) B1 (DE) M2 (FR) Euroclasse (B-s2,d0)
Finissaggio	**lato esterno:** laccato opaco con vernice PU **lato interno:** laccato opaco goffrato
Resistenza alla trazione	**ordito e trama:** ca 250 DaN/5 cm
Resistenza allo strappo	**ordito:** ca 25 DaN - **trama:** ca 20 DaN
Resistenza alla luce (DIN 53388)	livello 7/8
Resistenza alle temperature	+70°C/-30°C
Aderenza	ca 10 DaN/5 cm

COLORI DISPONIBILI

Colore	Ts %	Rs %	As %	Tv %
112	0	72	28	0
272	0	63	37	0
444	0	20	80	0
632	0	33	67	0
819	0	34	66	0
878	0	38	62	0
877	0	37	63	0
815	0	51	49	0

ALPHALIA SILENT-AW

NEW!

I colori riportati sono puramente indicativi e possono differire dagli originali. Consultare il campionario tessuti.

TESSUTO FONOASSORBENTE DA INTERNI

SPECIFICHE TECNICHE

Composizione	Tessuto in poliestere con filo rivestito di PVC
Coefficiente di assorbimento acustico	0,65 aw
Altezza tessuto	2700 mm
Peso	620 g/m² ± 10% (gr/m²)
Spessore	0,75 mm
Reazione al fuoco	B-S2-D0/C1/B1/BS 7837 (UK) CLASS A

COLORI DISPONIBILI

Colore	Ts %	Rs %	As %	Tv %
112	0	72	28	0

ELITE CATENA

MV34C / MV34CS / MV46C / MV53C

TENDA A RULLO COMANDO A CATENA

Tubo avvolgitore in alluminio estruso lega 6063 con speciali raggiature all'interno, per evitare la flessione e con ogiva per facilitare la manutenzione del telo.

Diametro 34/46/53 mm, a seconda della larghezza della tenda.

Profilo di premontaggio (portarullo) estruso in alluminio lega 6060, verniciato a polvere in RAL bianco 9010/verniciato argento/nero opaco RAL 9005.

Staffe laterali in acciaio con cover di copertura in plastica di colore bianco nero e grigio.

Fondale in alluminio estruso lega 6060, a sezione ovale di serie: dimensioni mm 18 x 24, verniciato a polvere bianco RAL 9010/ verniciato argento/nero opaco RAL 9005; opzionale a sezione rettangolare.

Tappi di chiusura fondale in plastica nei colori bianco/nero/grigio.

Supporti a scatto PUSH per facilitare il montaggio a soffitto/parete fino a 150 cm (standard per il modello MV34C e a richiesta per i modelli MV34CS, MV46C e MV53C).

Supporti girevoli a chiavetta per fissaggio a soffitto/parete (standard per MV34CS, MV46C e MV53C).

Kit opzionale per fissaggio a pavimento con cavetti in acciaio inox per versioni guidate.

Meccanismi di comando frizionati, tutti dotati di molla di compensazione in acciaio armonico, inserita al lato opposto del comando, la cui funzione permette di diminuire lo sforzo durante la salita della tenda e di rendere la movimentazione fluida senza strappi.

Un innovativo meccanismo permette di regolare la carica della molla evitando di smontare la tenda (in funzione delle dimensioni e del peso del tessuto, sono impiegati 12 modelli di molle).

Blocco preciso della tenda in qualsiasi posizione.

Catenella di comando da mm 4.5x6 in plastica bianca, grigia o nera (opzionale in ottone cromato), posizionabile a destra o a sinistra.

Tendicatena trasparente (conforme alla Direttiva 16433/16434).

A seconda della tipologia alcuni teli possono essere giuntati o girati.
Consultare le tabelle prezzi per conoscere i modelli in cui si gira o si giunta il tessuto.

Telo girato
Telo giuntato

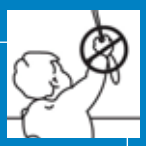

TENDICATENA A MURO
Le nostre tende da interno vengono dotate di dispositivo tendicatena, quindi conformi alle prescrizioni delle norme europee EN 13120 (punti 8.2 e 15 relativi alla protezione dallo strangolamento), EN 16433:2014 e EN 16434:2014.

I prodotti infatti risultano conformi all'obbligo generale di sicurezza dei prodotti immessi sul mercato di cui alla direttiva 2001/95/CE del Parlamento Europeo e del Consiglio.

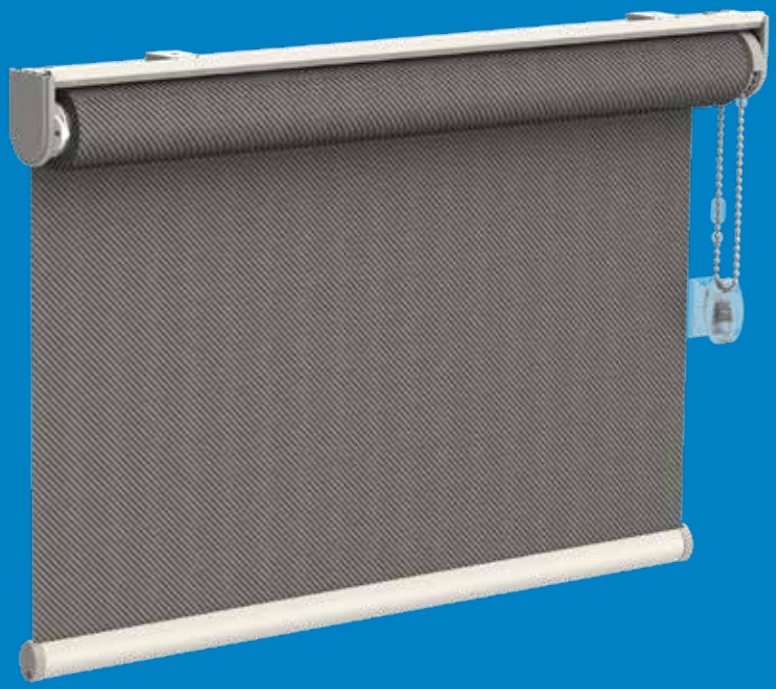

ELITE

MV34C

TENDA A RULLO LIBERA - COMANDO A CATENA - RULLO DA 34

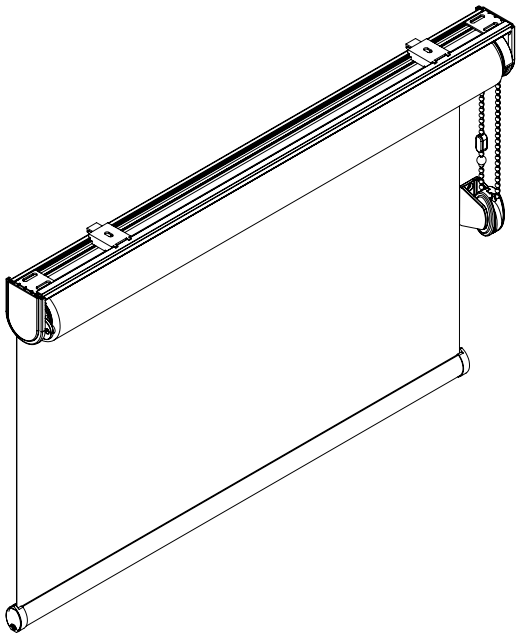

***L-43** (tolleranza= 1,5)

INSTALLAZIONE A SOFFITTO **- STANDARD**

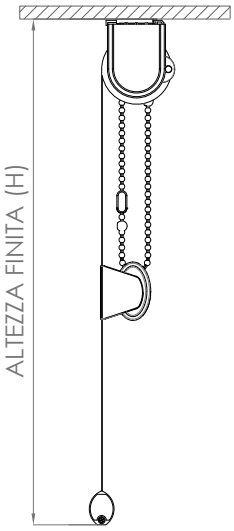

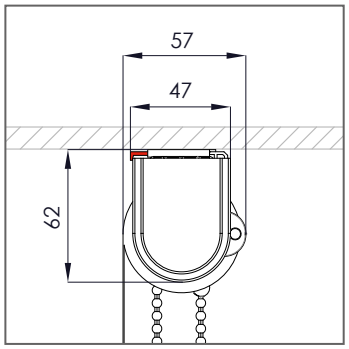

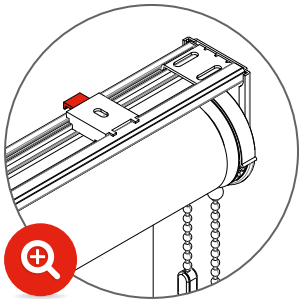

Posizione PUSH

INSTALLAZIONE A PARETE **- A RICHIESTA**

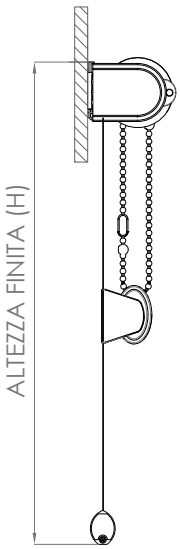

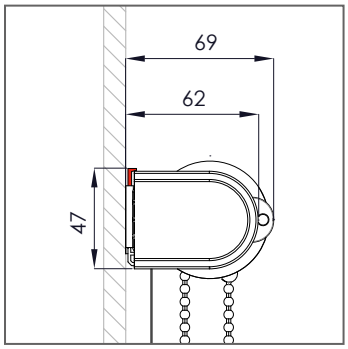

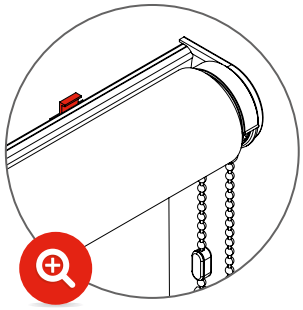

Posizione PUSH

SUPPORTI DI FISSAGGIO

SUPPORTO A SCATTO PUSH - **STANDARD**

Supporto a scatto PUSH di serie fino a 150 cm di larghezza.

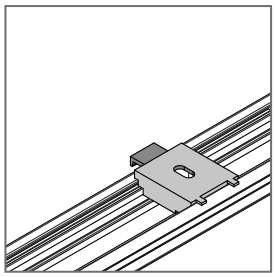

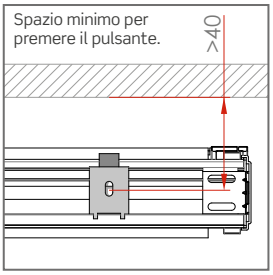

Portarullo standard

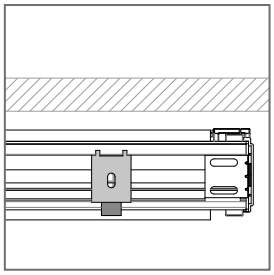

Portarullo ruotato

ATTENZIONE:

In caso di mancanza di "spazio minimo" per l'utilizzo dei supporti di fissaggio come da posizione standard, è possibile richiedere in fase d'ordine il portarullo ruotato di 180°, al fine di avere i sistemi di fissaggio frontali o dal basso.

SUPPORTO A CHIAVETTA - **A RICHIESTA**

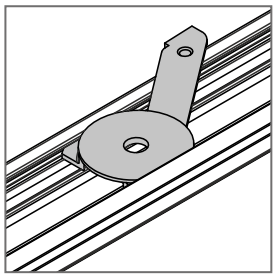

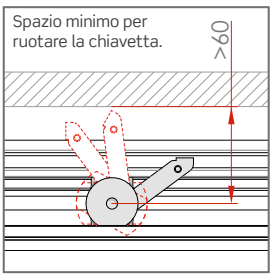

Portarullo standard

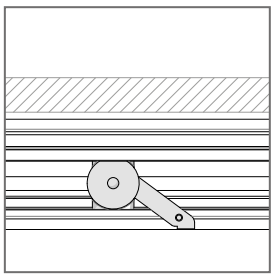

Portarullo ruotato

ATTENZIONE:

In caso di mancanza di "spazio minimo" per l'utilizzo dei supporti di fissaggio come da posizione standard, è possibile richiedere in fase d'ordine il portarullo ruotato di 180°, al fine di avere i sistemi di fissaggio frontali o dal basso.

KIT ATTACCO A PAVIMENTO CON CAVI - **A RICHIESTA**

Kit opzionale per l'attacco a pavimento con cavetti in acciaio inox per versioni guidate.

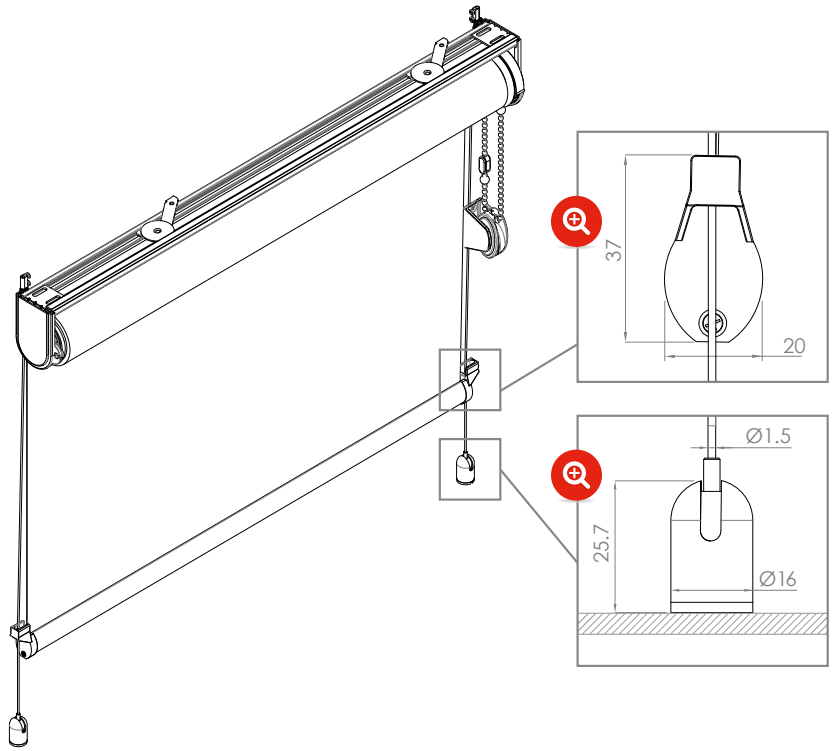

INSTALLAZIONE A SOFFITTO **STANDARD**

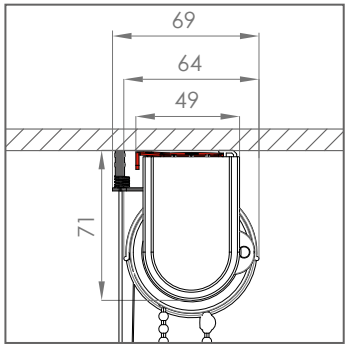

INSTALLAZIONE A PARETE **A RICHIESTA**

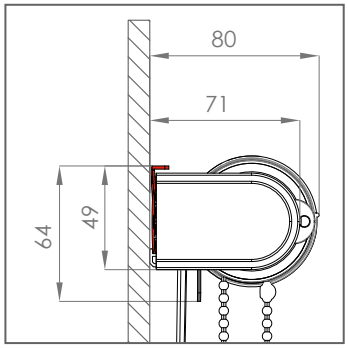

FONDALE SQUARE - **A RICHIESTA**

Fondale in alluminio estruso lega 6060 verniciato a polvere bianco RAL 9010/ verniciato argento/nero opaco RAL 9005 a sezione rettangolare.

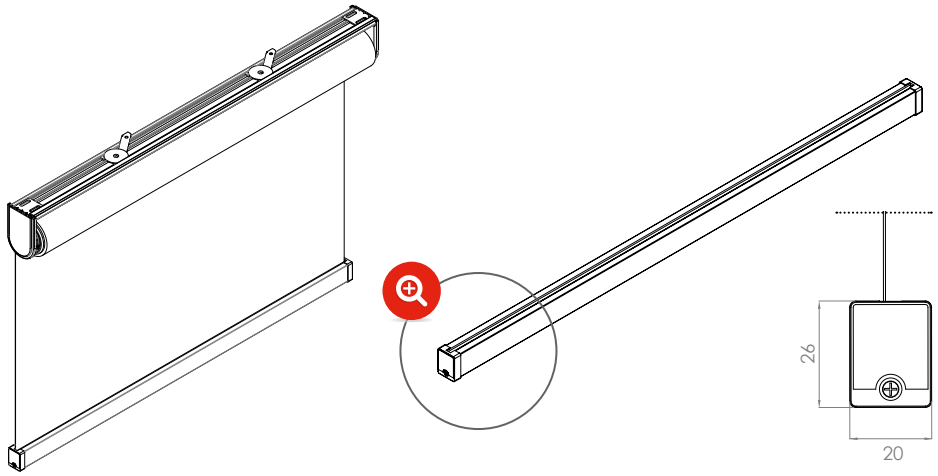

COME ORDINARE

MAGGIORAZIONI

- Catena in metallo:

H COMANDO (cm)	200	240	280	320	360	400
PREZZO	**€ 8,8**	**€ 11**	**€ 12,1**	**€ 14,3**	**€ 15,4**	**€ 17,6**

- Sistema a chiavetta girevole: **€ 4,05 al pezzo**
- Fondale SQUARE: **senza maggiorazione**

KIT ATTACCO A PAVIMENTO CON CAVI:

- Kit attacco a pavimento: **€ 61,8 al pezzo**
- Cavi in acciaio inox: **€ 2,35 al ml**

COLORI STANDARD

- Bianco
- Nero
- Argento verniciato

Maggiorazione per tinte RAL Special **+ 10%**

ACCESSORI

● = STANDARD ○ = A RICHIESTA

MV34C	●	○	●	○	○	○

Si prega di utilizzare l'apposito modulo d'ordine a pag.186 del catalogo.
Per la versione pdf si prega di contattare direttamente l'azienda.

LINE SCREEN 5% // COLOR 5%
COMPRESO MECCANICA

H/L	80	100	120	140	160	180
80	109	122	134	147	159	171
100	116	128	140	153	165	177
120	122	134	147	159	171	184
140	128	140	153	165	177	190
160	134	147	159	171	184	196

LINE SCREEN 3%
COMPRESO MECCANICA

H/L	80	100	120	140	160	180
80	110	123	135	148	160	172
100	117	129	141	154	166	178
120	123	135	148	160	172	185
140	129	141	154	166	178	191
160	135	148	160	172	185	197

LINE SCREEN 1%
COMPRESO MECCANICA

H/L	80	100	120	140	160	180
80	112	126	139	153	166	179
100	120	133	146	160	173	187
120	127	140	154	167	180	194
140	134	148	161	174	188	201
160	141	155	168	182	195	208

METAL LINE 2% - 4%
COMPRESO MECCANICA

NEW!

H/L	80	100	120	140	160	180
80	126	147	168	188	209	229
100	141	162	182	203	223	244
120	155	176	197	217	238	258
140	170	190	211	232	252	273
160	184	205	225	246	267	287

TELA
COMPRESO MECCANICA

H/L	80	100	120	140	160	180
80	107	120	132	145	157	169
100	114	126	138	151	163	175
120	120	132	145	157	169	182
140	126	138	151	163	175	188
160	132	145	157	169	182	194
180	138	151	163	175	188	200

ECO SCREEN 8600
COMPRESO MECCANICA

H/L	80	100	120	140	160	180
80	116	132	147	163	178	194
100	126	151	167	182	198	213
120	135	160	176	191	207	222
140	144	170	185	201	216	232
160	154	179	194	210	225	241

ECO SCREEN 8400M
COMPRESO MECCANICA

H/L	80	100	120	140	160	180
80	123	141	159	176	194	211
100	135	152	170	187	205	222
120	146	164	181	199	216	234
140	157	175	193	210	228	245
160	169	186	204	221	239	256

SCREEN 5500
COMPRESO MECCANICA

H/L	80	100	120	140	160	180
80	125	142	158	175	191	208
100	136	152	169	185	202	218
120	146	163	179	196	212	228
140	156	173	189	206	222	239

SOLTIS 92
COMPRESO MECCANICA

H/L	80	100	120	140	160	180
80	157	182	207	232	256	281
100	176	201	225	250	275	300
120	195	219	244	269	293	318
140	213	238	263	287	312	337
160	232	256	281	306	331	355

TECNIC OSCURA
COMPRESO MECCANICA

H/L	80	100	120	140	160	180
80	113	128	142	157	171	186
100	122	136	151	165	179	194
120	130	144	159	173	188	202
140	138	153	167	181	196	210
160	146	161	175	190	204	219

OSCURALUX
COMPRESO MECCANICA

H/L	80	100	120	140	160	180
80	125	143	161	178	196	213
100	137	154	172	189	207	224
120	148	166	183	201	218	236
140	159	177	195	212	230	247
160	171	188	206	223	241	258

Per misure superiori a quelle indicate nelle tabelle, si prega di contattare l'azienda.

ELITE

MV34CS

TENDA A RULLO LIBERA - COMANDO A CATENA
RULLO DA 34 CON SUPPORTI LATERALI E GRUPPO CATENA MAGGIORATI

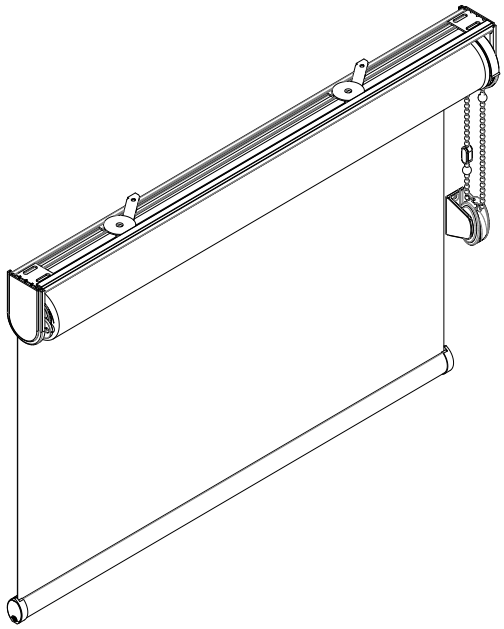

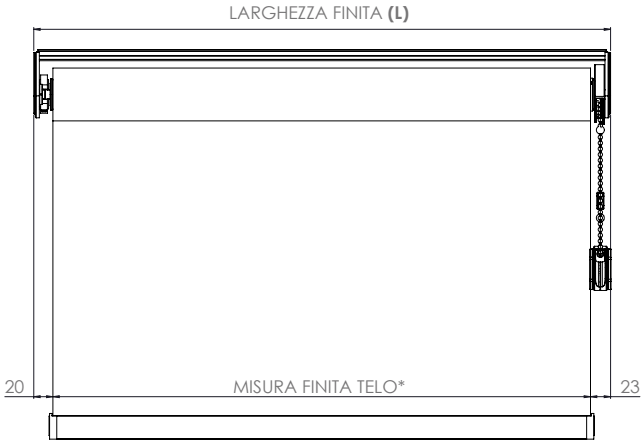

***L-43** (tolleranza= 1,5)

INSTALLAZIONE A SOFFITTO **- STANDARD**

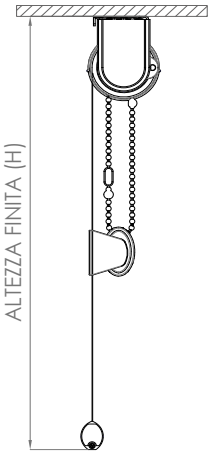

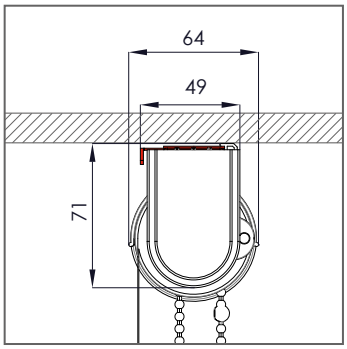

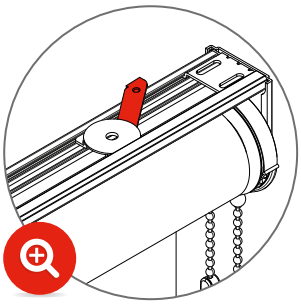

Posizione chiavetta

INSTALLAZIONE A PARETE **- A RICHIESTA**

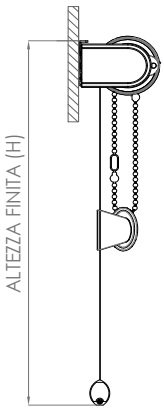

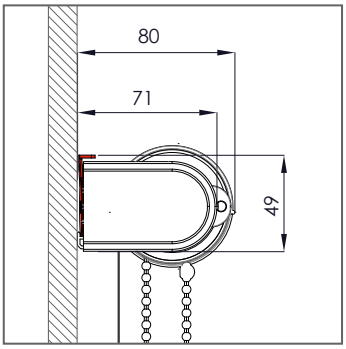

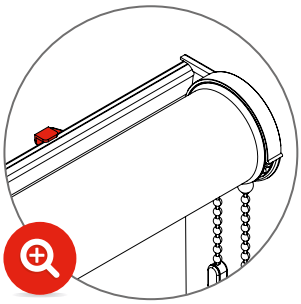

Posizione chiavetta

SUPPORTI DI FISSAGGIO

SUPPORTO A CHIAVETTA - **STANDARD**

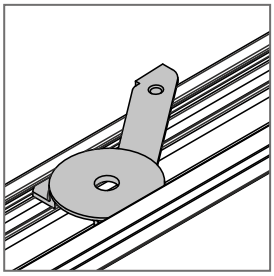

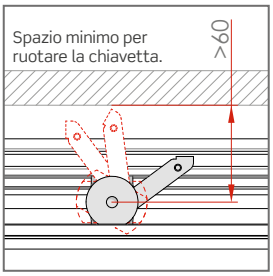

Portarullo standard

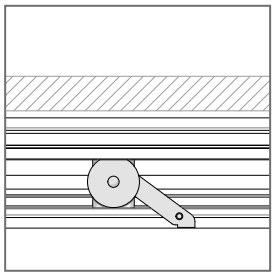

Portarullo ruotato

ATTENZIONE:

In caso di mancanza di "spazio minimo" per l'utilizzo dei supporti di fissaggio come da posizione standard, è possibile richiedere in fase d'ordine il portarullo ruotato di 180°, al fine di avere i sistemi di fissaggio frontali o dal basso.

SUPPORTO A SCATTO PUSH - **A RICHIESTA**

Supporto a scatto PUSH opzionale fino a 150 cm di larghezza.

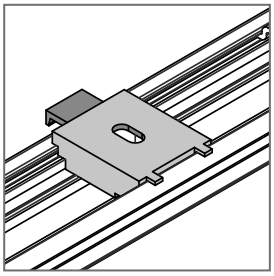

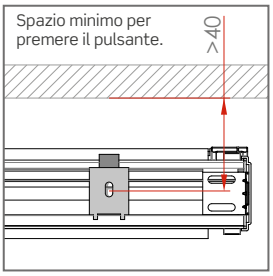

Portarullo standard

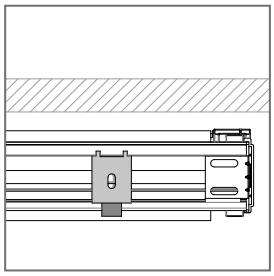

Portarullo ruotato

ATTENZIONE:

In caso di mancanza di "spazio minimo" per l'utilizzo dei supporti di fissaggio come da posizione standard, è possibile richiedere in fase d'ordine il portarullo ruotato di 180°, al fine di avere i sistemi di fissaggio frontali o dal basso.

KIT ATTACCO A PAVIMENTO CON CAVI - **A RICHIESTA**

Kit opzionale per l'attacco a pavimento con cavetti in acciaio inox per versioni guidate.

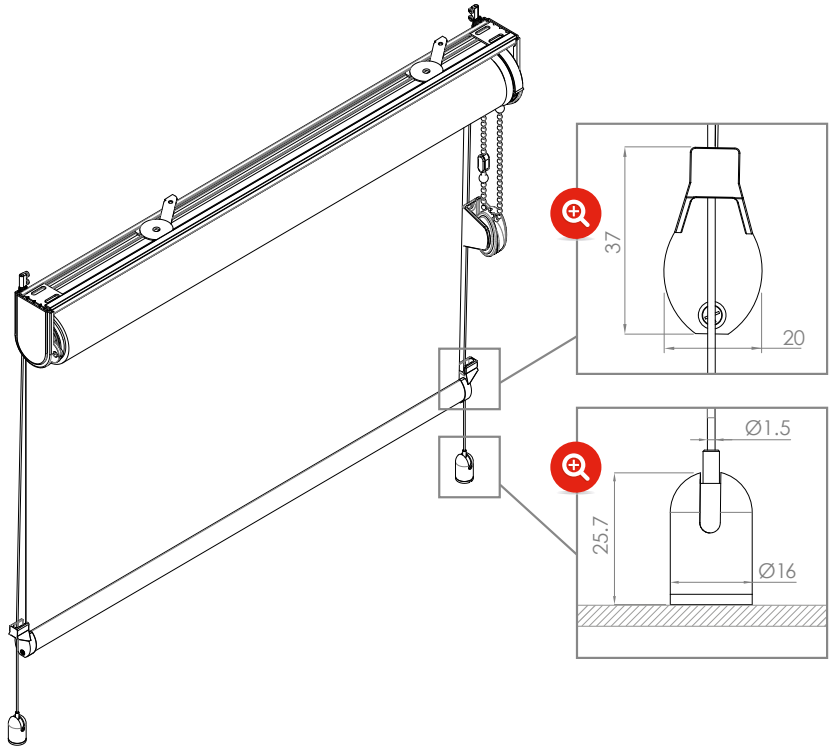

INSTALLAZIONE A SOFFITTO **STANDARD**

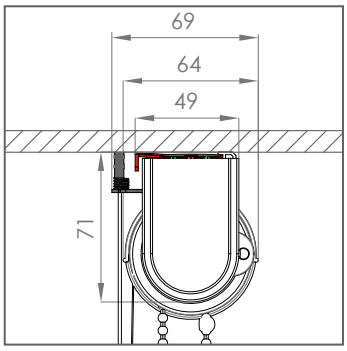

INSTALLAZIONE A PARETE **A RICHIESTA**

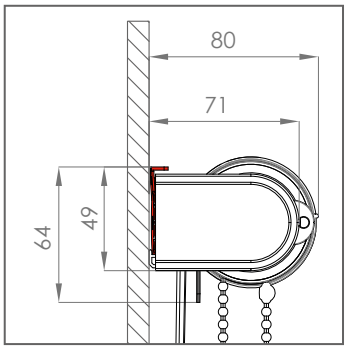

FONDALE SQUARE - **A RICHIESTA**

Fondale in alluminio estruso lega 6060 verniciato a polvere bianco RAL 9010/ verniciato argento/nero opaco RAL 9005 a sezione rettangolare.

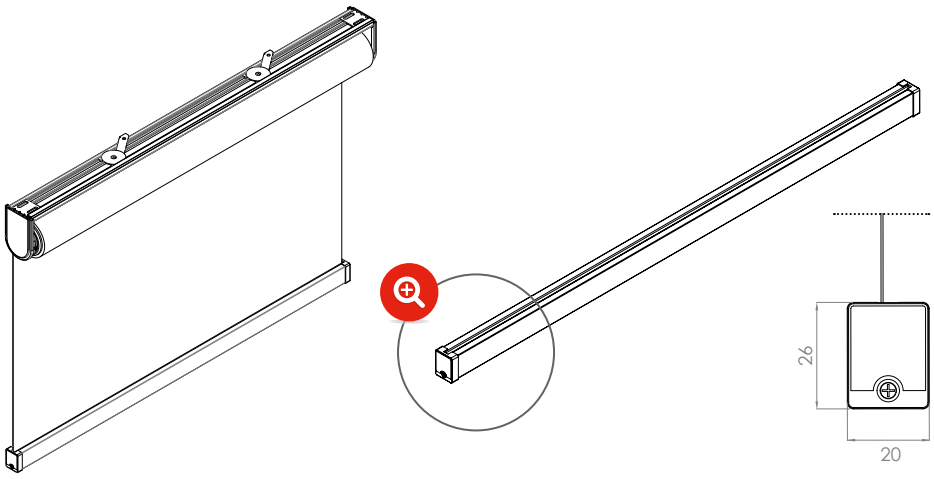

COME ORDINARE

MAGGIORAZIONI

- Catena in metallo:

H COMANDO (cm)	200	240	280	320	360	400
PREZZO	**€ 8,8**	**€ 11**	**€ 12,1**	**€ 14,3**	**€ 15,4**	**€ 17,6**

- Fondale SQUARE: **senza maggiorazione**

KIT ATTACCO A PAVIMENTO CON CAVI:

- Kit attacco a pavimento: **€ 61,8 al pezzo**
- Cavi in acciaio inox: **€ 2,35 al ml**

COLORI STANDARD

- Bianco
- Nero
- Argento verniciato

Maggiorazione per tinte RAL Special **+ 10%**

ACCESSORI

● = STANDARD ○ = A RICHIESTA

MV34CS	○	●	●	○	○	○

Si prega di utilizzare l'apposito modulo d'ordine a pag.186 del catalogo.
Per la versione pdf si prega di contattare direttamente l'azienda.

LINE SCREEN 5% // COLOR 5%
COMPRESO MECCANICA

H/L	80	100	120	140	160	180
80	139	154	109	123	137	152
100	147	161	175	189	203	218
120	154	168	182	196	211	225
140	161	175	189	203	218	232
160	168	182	196	211	225	239
180	175	189	203	218	232	246
200	182	196	211	225	239	253
220	189	203	218	232	246	260
240	196	211	225	239	253	267
260	203	218	232	246	260	275

LINE SCREEN 3%
COMPRESO MECCANICA

H/L	80	100	120	140	160	180
80	140	155	169	183	197	212
100	148	162	176	190	204	219
120	155	169	183	197	212	226
140	162	176	190	204	219	233
160	169	183	197	212	226	240
180	176	190	204	219	233	247
200	183	197	212	226	240	254
220	190	204	219	233	247	261
240	197	212	226	240	254	268
260	204	219	233	247	261	276

LINE SCREEN 1%
COMPRESO MECCANICA

H/L	80	100	120	140	160	180
80	142	158	173	189	204	219
100	151	166	182	197	212	228
120	159	174	190	205	221	236
140	167	183	198	214	229	244
160	176	191	206	222	237	253
180	184	199	215	230	246	261
200	192	208	223	238	254	269
220	201	216	231	247	262	278
240	209	224	240	255	270	286
260	217	233	248	263	279	294

METAL LINE 2% - 4%
COMPRESO MECCANICA

NEW!

H/L	80	100	120	140	160	180
80	158	182	206	230	253	277
100	175	199	222	246	270	294
120	192	215	239	263	286	310
140	208	232	256	279	303	327
160	225	249	272	296	320	343
180	241	265	289	312	336	360
200	258	282	305	329	353	376
220	275	298	322	346	369	393
240	291	315	339	362	386	410
260	308	331	355	379	402	426

ECO SCREEN 8600
COMPRESO MECCANICA

H/L	80	100	120	140	160	180
80	150	168	186	204	222	239
100	161	179	197	214	232	250
120	172	190	207	225	243	261
140	182	200	218	236	254	271
160	193	211	229	246	264	282
180	204	222	239	257	275	293
200	214	232	250	268	286	303
220	225	243	261	278	296	314
240	236	254	271	289	307	325
260	246	264	282	300	318	335

ECO SCREEN 8400M
COMPRESO MECCANICA

H/L	80	100	120	140	160	180
80	155	176	196	216	236	256
100	169	189	209	229	249	269
120	182	202	222	242	262	282
140	195	215	235	255	275	295
160	208	228	248	268	288	308
180	221	241	261	281	301	321
200	234	254	274	294	314	334
220	247	267	287	307	327	347
240	260	280	300	320	340	360
260	273	293	313	333	353	373

TELA
COMPRESO MECCANICA

H/L	80	100	120	140	160	180
80	136	151	165	179	193	208
100	144	158	172	186	200	215
120	151	165	179	193	208	222
140	158	172	186	200	215	229
160	165	179	193	208	222	236
180	172	186	200	215	229	243
200	179	193	208	222	236	250
220	186	200	215	229	243	257
240	193	208	222	236	250	264
260	200	215	229	243	257	272

SOLTIS 92
COMPRESO MECCANICA

H/L	80	100	120	140	160	180
80	194	223	251	280	308	337
100	216	244	273	301	330	358
120	237	266	294	322	351	379
140	258	287	315	344	372	401
160	280	308	337	365	393	422
180	301	330	358	386	415	443
200	322	351	379	408	436	465
220	344	372	401	429	457	486
240	365	393	422	450	479	507
260	386	415	443	472	500	529

SCREEN 5500
COMPRESO MECCANICA

H/L	80	100	120	140	160	180
80	157	176	195	214	233	252
100	169	188	207	226	245	264
120	181	200	219	238	257	276
140	193	212	231	250	269	288
160	205	224	243	262	281	300
180	217	236	255	274	293	312
200	229	248	267	285	304	323

TECNIC OSCURA
COMPRESO MECCANICA

H/L	80	100	120	140	160	180
80	143	160	177	193	210	226
100	153	170	186	203	219	236
120	162	179	196	212	229	245
140	172	189	205	222	238	255
160	181	198	215	231	248	264
180	191	207	224	241	257	274
200	200	217	234	250	267	283
220	210	226	243	260	276	293
240	219	236	253	269	286	302
260	229	245	262	279	295	312

OSCURALUX
COMPRESO MECCANICA

H/L	80	100	120	140	160	180
80	157	178	198	218	238	258
100	171	191	211	231	251	271
120	184	204	224	244	264	284
140	197	217	237	257	277	297
160	210	230	250	270	290	310
180	223	243	263	283	303	323
200	236	256	276	296	316	336
220	249	269	289	309	329	349
240	262	282	302	322	342	362
260	275	295	315	335	355	375

Per misure superiori a quelle indicate nelle tabelle, si prega di contattare l'azienda.

TENDE DA INTERNI > SERIE ELITE > CATENA > **MV46C**

ELITE

MV46C

TENDA A RULLO LIBERA - COMANDO A CATENA - RULLO DA 46

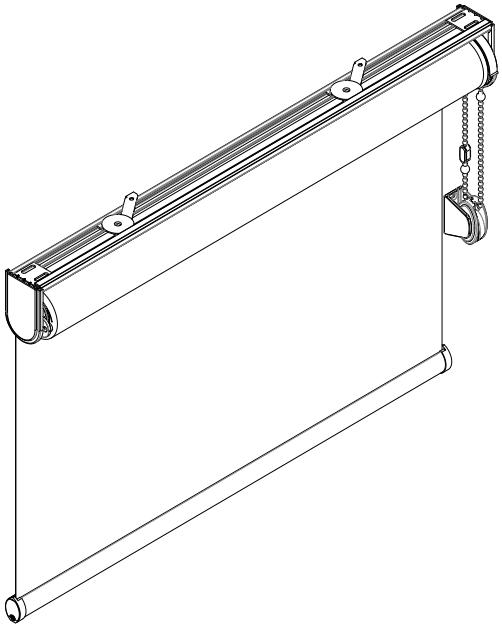

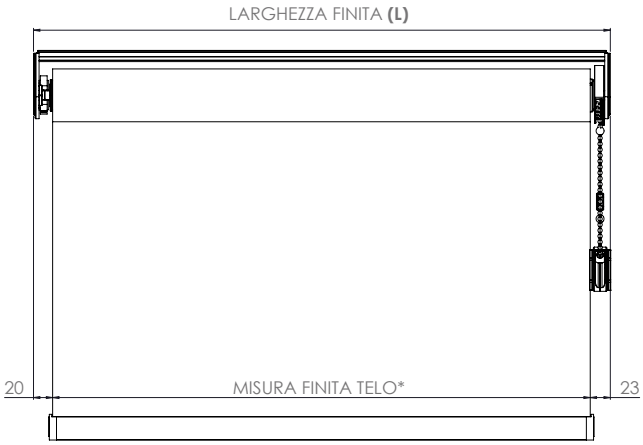

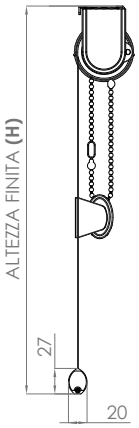

***L-43** (tolleranza= 1,5)

INSTALLAZIONE A SOFFITTO **- STANDARD**

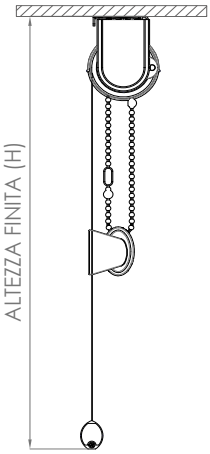

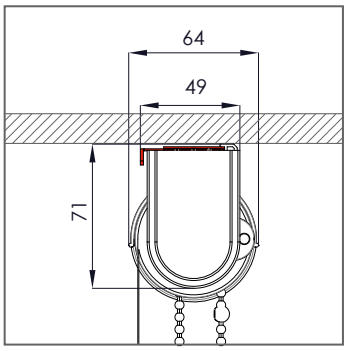

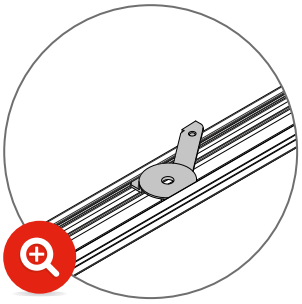

Posizione chiavetta

INSTALLAZIONE A PARETE **- A RICHIESTA**

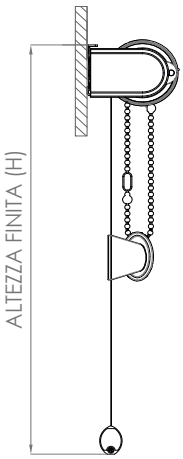

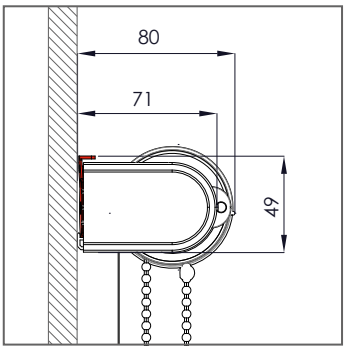

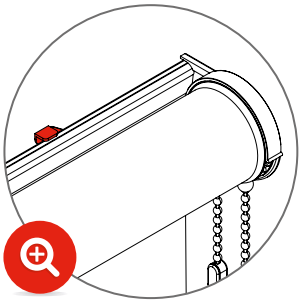

Posizione chiavetta

SUPPORTI DI FISSAGGIO

SUPPORTO A CHIAVETTA - **STANDARD**

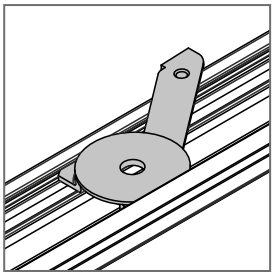

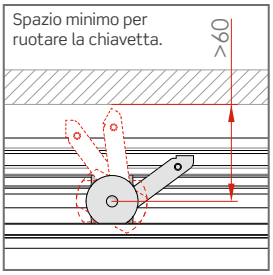

Portarullo standard

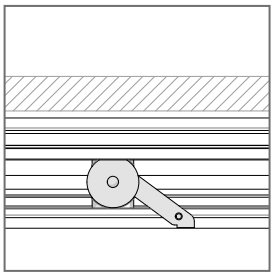

Portarullo ruotato

ATTENZIONE:

In caso di mancanza di "spazio minimo" per l'utilizzo dei supporti di fissaggio come da posizione standard, è possibile richiedere in fase d'ordine il portarullo ruotato di 180°, al fine di avere i sistemi di fissaggio frontali o dal basso.

SUPPORTO A SCATTO PUSH - **A RICHIESTA**

Supporto a scatto PUSH opzionale fino a 150 cm di larghezza.

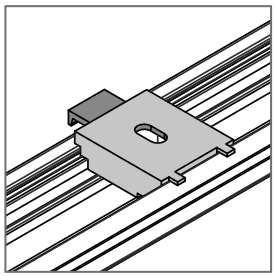

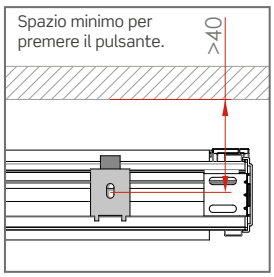

Portarullo standard

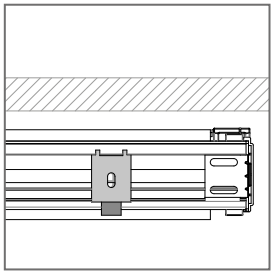

Portarullo ruotato

ATTENZIONE:

In caso di mancanza di "spazio minimo" per l'utilizzo dei supporti di fissaggio come da posizione standard, è possibile richiedere in fase d'ordine il portarullo ruotato di 180°, al fine di avere i sistemi di fissaggio frontali o dal basso.

KIT ATTACCO A PAVIMENTO CON CAVI - **A RICHIESTA**

Kit opzionale per l'attacco a pavimento con cavetti in acciaio inox per versioni guidate.

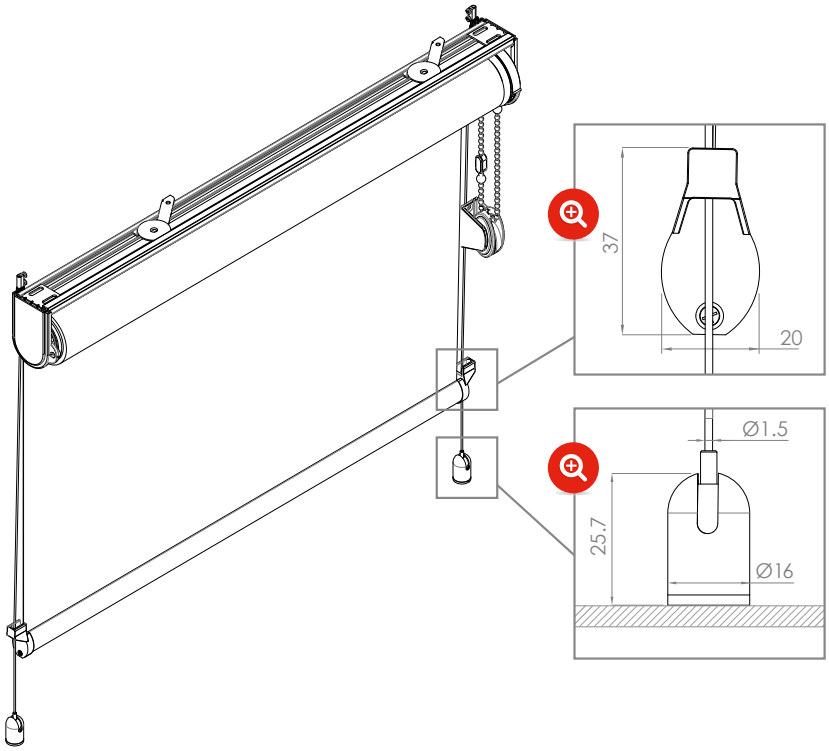

INSTALLAZIONE A SOFFITTO **STANDARD**

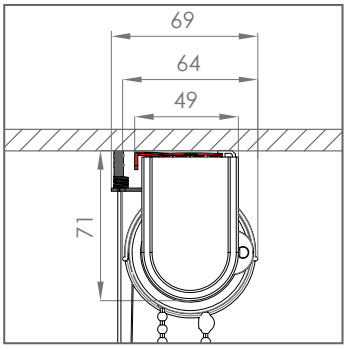

INSTALLAZIONE A PARETE **A RICHIESTA**

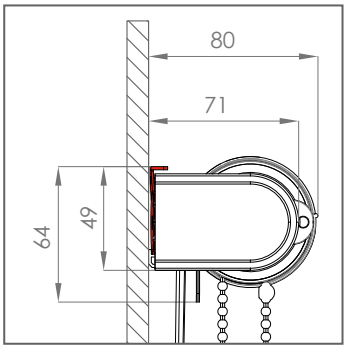

FONDALE SQUARE - **A RICHIESTA**

Fondale in alluminio estruso lega 6060 verniciato a polvere bianco RAL 9010/ verniciato argento/nero opaco RAL 9005 a sezione rettangolare.

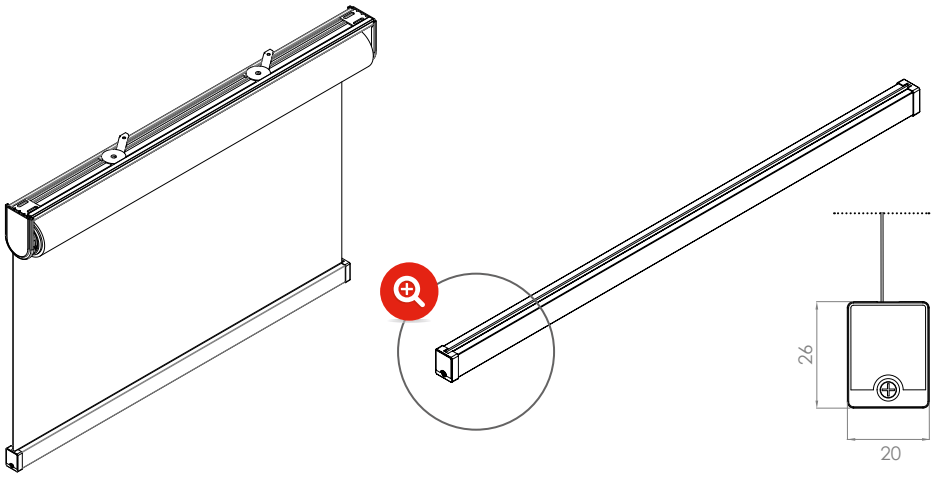

COME ORDINARE

MAGGIORAZIONI

- Catena in metallo:

H COMANDO (cm)	200	240	280	320	360	400
PREZZO	**€ 8,8**	**€ 11**	**€ 12,1**	**€ 14,3**	**€ 15,4**	**€ 17,6**

- Fondale SQUARE: **senza maggiorazione**

KIT ATTACCO A PAVIMENTO CON CAVI:

- Kit attacco a pavimento: **€ 61,8 al pezzo**
- Cavi in acciaio inox: **€ 2,35 al ml**

COLORI STANDARD

- Bianco
- Nero
- Argento verniciato

Maggiorazione per tinte RAL Special **+ 10%**

ACCESSORI

● = STANDARD ○ = A RICHIESTA

MV46C	○	●	●	○	○	○

Si prega di utilizzare l'apposito modulo d'ordine a pag.186 del catalogo.
Per la versione pdf si prega di contattare direttamente l'azienda.

LINE SCREEN 5% // COLOR 5%
COMPRESO MECCANICA

H/L	80	100	120	140	160	180	200	220	240	260	280
80	176	192	207	223	238	253	269	284	300	315	330
100	184	199	214	230	245	261	276	291	307	322	338
120	191	206	222	237	252	268	283	299	314	329	345
140	198	213	229	244	259	275	290	306	321	336	352
160	205	220	236	251	267	282	297	313	328	344	359
180	212	227	243	258	274	289	304	320	335	351	366
200	219	235	250	265	281	296	312	327	342	358	373
220	226	242	257	272	288	303	319	334	349	365	380
240	233	249	264	280	295	310	326	341	357	372	387
260	240	256	271	287	302	317	333	348	364	379	394
280	248	263	278	294	309	325	340	355	371	386	402
300	255	270	286	301	316	332	347	363	378	393	409
320	262	277	293	308	323	339	354	370	385	400	416
340	269	284	300	315	331	346	361	377	392	408	423

LINE SCREEN 3%
COMPRESO MECCANICA

H/L	80	100	120	140	160	180	200	220	240	260	280
80	177	193	208	224	239	254	270	285	301	316	331
100	185	200	215	231	246	262	277	292	308	323	339
120	192	207	223	238	253	269	284	300	315	330	346
140	199	214	230	245	260	276	291	307	322	337	353
160	206	221	237	252	268	283	298	314	329	345	360
180	213	228	244	259	275	290	305	321	336	352	367
200	220	236	251	266	282	297	313	328	343	359	374
220	227	243	258	273	289	304	320	335	350	366	381
240	234	250	265	281	296	311	327	342	358	373	388
260	241	257	272	288	303	318	334	349	365	380	395
280	249	264	279	295	310	326	341	356	372	387	403
300	256	271	287	302	317	333	348	364	379	394	410
320	263	278	294	309	324	340	355	371	386	401	417
340	270	285	301	316	332	347	362	378	393	409	424

LINE SCREEN 1%
COMPRESO MECCANICA

H/L	80	100	120	140	160	180	200	220	240	260	280
80	179	196	213	229	246	262	279	296	312	329	345
100	188	204	221	238	254	271	287	304	320	337	354
120	196	213	229	246	262	279	296	312	329	345	362
140	204	221	238	254	271	287	304	320	337	354	370
160	213	229	246	262	279	296	312	329	345	362	378
180	221	238	254	271	287	304	320	337	354	370	387
200	229	246	262	279	296	312	329	345	362	378	395
220	238	254	271	287	304	320	337	354	370	387	403
240	246	262	279	296	312	329	345	362	378	395	412
260	254	271	287	304	320	337	354	370	387	403	420
280	262	279	296	312	329	345	362	378	395	412	428
300	271	287	304	320	337	354	370	387	403	420	436
320	279	296	312	329	345	362	378	395	412	428	445
340	287	304	320	337	354	370	387	403	420	436	453

METAL LINE 2% - 4%
COMPRESO MECCANICA

NEW!

H/L	80	100	120	140	160	180	200	220	240
80	195	220	245	270	295	320	345	370	394
100	212	237	262	287	312	336	361	386	411
120	229	254	278	303	328	353	378	403	428
140	245	270	295	320	345	370	394	419	444
160	262	287	312	336	361	386	411	436	461
180	278	303	328	353	378	403	428	452	477
200	295	320	345	370	394	419	444	469	494
220	312	336	361	386	411	436	461	486	511
240	328	353	378	403	428	452	477	502	527
260	345	370	394	419	444	469	494	519	544
280	361	386	411	436	461	486	511	535	560
300	378	403	428	452	477	502	527	552	577
320	394	419	444	469	494	519	544	569	593
340	411	436	461	486	511	535	560	585	610

ECO SCREEN 8600
COMPRESO MECCANICA

H/L	80	100	120	140	160	180	200	220	240	260	280
80	187	206	225	244	263	282	301	320	339	358	377
100	198	217	236	255	274	293	312	331	350	369	388
120	209	228	247	266	285	304	323	341	360	379	398
140	219	238	257	276	295	314	333	352	371	390	409
160	230	249	268	287	306	325	344	363	382	401	420
180	241	260	279	298	317	336	354	373	392	411	430
200	251	270	289	308	327	346	365	384	403	422	441
220	262	281	300	319	338	357	376	395	414	433	452
240	273	292	311	330	349	368	386	405	424	443	462
260	283	302	321	340	359	378	397	416	435	454	473
280	294	313	332	351	370	389	408	427	446	465	484
300	305	324	343	362	381	400	418	437	456	475	494
320	315	334	353	372	391	410	429	448	467	486	505
340	326	345	364	383	402	421	440	459	478	497	516

ECO SCREEN 8400M
COMPRESO MECCANICA

H/L	80	100	120	140	160	180	200	220	240
80	192	214	235	256	278	299	320	342	363
100	206	227	248	269	291	312	333	355	376
120	219	240	261	283	304	325	346	368	389
140	232	253	274	296	317	338	360	381	402
160	245	266	287	309	330	351	373	394	415
180	258	279	300	322	343	364	386	407	428
200	271	292	313	335	356	377	399	420	441
220	284	305	326	348	369	390	412	433	454
240	297	318	339	361	382	403	425	446	467
260	310	331	352	374	395	416	438	459	480
280	323	344	365	387	408	429	451	472	493
300	336	357	378	400	421	442	464	485	506
320	349	370	391	413	434	455	477	498	519
340	362	383	405	426	447	468	490	511	532

TELA
COMPRESO MECCANICA

H/L	80	100	120	140	160	180	200	220	240	260	280
80	173	189	204	220	235	250	266	281	297	312	327
100	181	196	211	227	242	258	273	288	304	319	335
120	188	203	219	234	249	265	280	296	311	326	342
140	195	210	226	241	256	272	287	303	318	333	349
160	202	217	233	248	264	279	294	310	325	341	356
180	209	224	240	255	271	286	301	317	332	348	363
200	216	232	247	262	278	293	309	324	339	355	370
220	223	239	254	269	285	300	316	331	346	362	377
240	230	246	261	277	292	307	323	338	354	369	384
260	237	253	268	284	299	314	330	345	361	376	391
280	245	260	275	291	306	322	337	352	368	383	399
300	252	267	283	298	313	329	344	360	375	390	406
320	259	274	290	305	320	336	351	367	382	397	413
340	266	281	297	312	328	343	358	374	389	405	420

SOLTIS 92
COMPRESO MECCANICA

H/L	80	100	120	140	160	180	200	220	240	260	280
80	231	261	291	320	350	380	409	439	468	498	528
100	253	282	312	342	371	401	430	460	490	519	549
120	274	304	333	363	393	422	452	481	511	541	570
140	295	325	355	384	414	444	473	503	532	562	592
160	317	346	376	406	435	465	494	524	554	583	613
180	338	368	397	427	457	486	516	545	575	605	634
200	359	389	419	448	478	507	537	567	596	626	656
220	381	410	440	470	499	529	558	588	618	647	677
240	402	432	461	491	520	550	580	609	639	669	698
260	423	453	483	512	542	571	601	631	660	690	719
280	445	474	504	534	563	593	622	652	682	711	741
300	466	496	525	555	584	614	644	673	703	733	762
320	487	517	547	576	606	635	665	695	724	754	783
340	509	538	568	597	627	657	686	716	746	775	805

OSCURALUX
COMPRESO MECCANICA

H/L	80	100	120	140	160	180	200	220	240	260	280
80	194	216	237	258	280	301	322	344	365	386	408
100	208	229	250	271	293	314	335	357	378	399	421
120	221	242	263	285	306	327	348	370	391	412	434
140	234	255	276	298	319	340	362	383	404	425	447
160	247	268	289	311	332	353	375	396	417	438	460
180	260	281	302	324	345	366	388	409	430	452	473
200	273	294	315	337	358	379	401	422	443	465	486
220	286	307	328	350	371	392	414	435	456	478	499
240	299	320	341	363	384	405	427	448	469	491	512
260	312	333	354	376	397	418	440	461	482	504	525
280	325	346	367	389	410	431	453	474	495	517	538
300	338	359	380	402	423	444	466	487	508	530	551
320	351	372	393	415	436	457	479	500	521	543	564
340	364	385	407	428	449	470	492	513	534	556	577

TECNIC OSCURA
COMPRESO MECCANICA

H/L	80	100	120	140	160	180	200	220	240	260	280
80	180	198	216	234	252	269	287	305	323	340	358
100	190	208	226	243	261	279	297	314	332	350	368
120	199	217	235	253	271	288	306	324	342	359	377
140	209	227	244	262	280	298	316	333	351	369	387
160	218	236	254	272	289	307	325	343	361	378	396
180	228	246	263	281	299	317	335	352	370	388	406
200	237	255	273	291	308	326	344	362	380	397	415
220	247	265	282	300	318	336	353	371	389	407	425
240	256	274	292	310	327	345	363	381	398	416	434
260	266	284	301	319	337	355	372	390	408	426	444
280	275	293	311	329	346	364	382	400	417	435	453
300	285	303	320	338	356	374	391	409	427	445	462
320	294	312	330	348	365	383	401	419	436	454	472
340	304	322	339	357	375	393	410	428	446	464	481

SCREEN 5500
COMPRESO MECCANICA

H/L	80	100	120	140	160	180	200	220	240	260	280
80	194	215	235	255	275	295	315	335	356	376	396
100	206	226	247	267	287	307	327	347	367	388	408
120	218	238	258	279	299	319	339	359	379	399	420
140	230	250	270	290	311	331	351	371	391	411	431
160	242	262	282	302	322	343	363	383	403	423	443
180	254	274	294	314	334	354	375	395	415	435	455
200	266	286	306	326	346	366	386	407	427	447	467
220	277	298	318	338	358	378	398	418	439	459	479
240	289	309	330	350	370	390	410	430	450	471	491

ALPHALIA SILENT-AW
COMPRESO MECCANICA

NEW!

H/L	80	100	120	140	160	180	200	220	240	260	280
80	294	338	382	426	470	514	557	601	645	689	733
100	330	374	418	462	505	549	593	637	681	725	768
120	366	409	453	497	541	585	629	672	716	760	804
140	401	445	489	533	576	620	664	708	752	796	839
160	437	480	524	568	612	656	700	743	787	831	875
180	472	516	560	604	648	691	735	779	823	867	910
200	508	552	595	639	683	727	771	815	858	902	946
220	543	587	631	675	719	762	806	850	894	938	982
240	579	623	666	710	754	798	842	886	929	973	1.017
260	614	658	702	746	790	834	877	921	965	1.009	1.053
280	650	694	738	781	825	869	913	957	1.001	1.044	1.088
300	685	729	773	817	861	905	948	992	1.036	1.080	1.124
320	721	765	809	852	896	940	984	1.028	1.072	1.115	1.159
340	757	800	844	888	932	976	1.019	1.063	1.107	1.151	1.195

Per misure superiori a quelle indicate nelle tabelle, si prega di contattare l'azienda.

ELITE

MV53C

TENDA A RULLO LIBERA - COMANDO A CATENA - RULLO DA 53

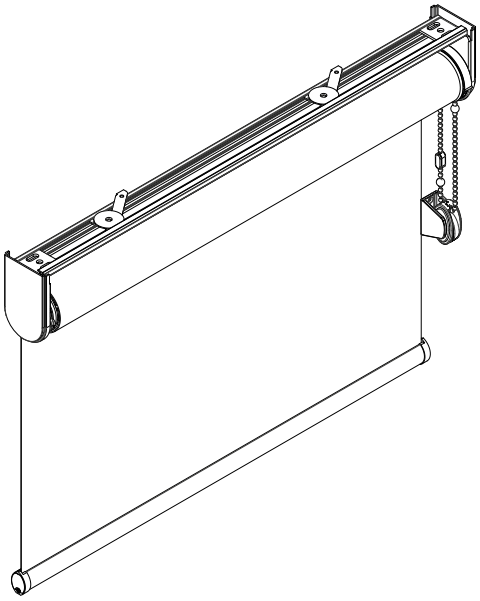

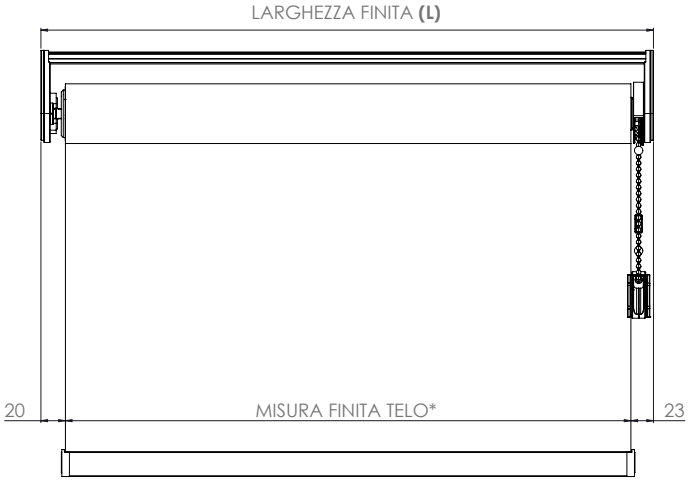

***L-43** (tolleranza= 2,0)

INSTALLAZIONE A SOFFITTO **- STANDARD**

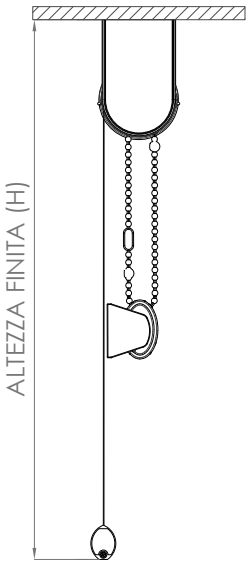

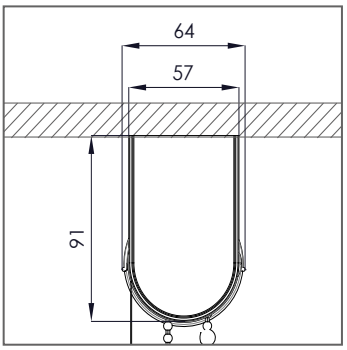

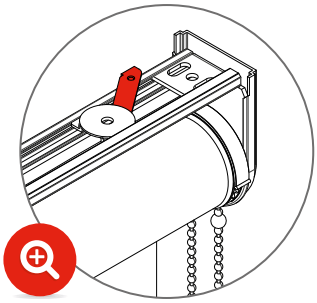

Posizione chiavetta

INSTALLAZIONE A PARETE **- A RICHIESTA**

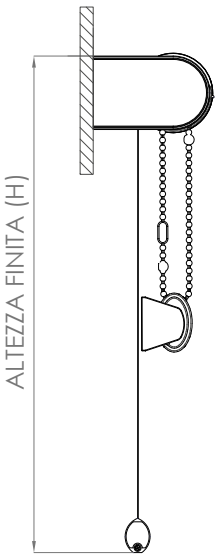

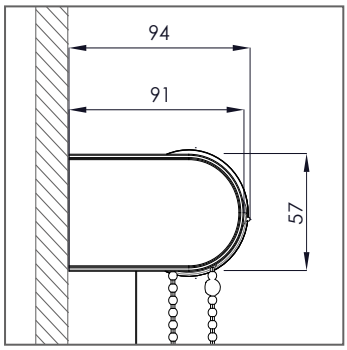

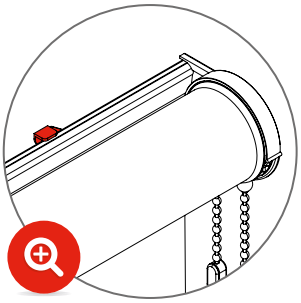

Posizione chiavetta

SUPPORTI DI FISSAGGIO

SUPPORTO A CHIAVETTA - **STANDARD**

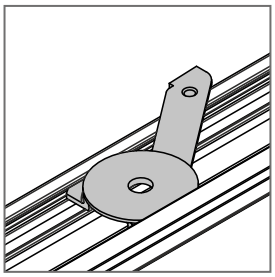

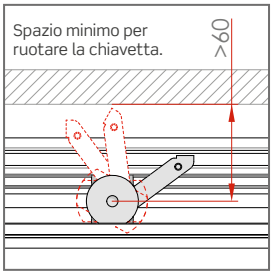

Portarullo standard

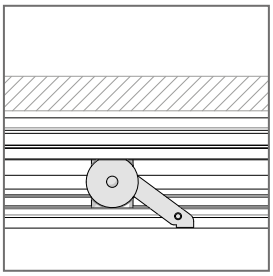

Portarullo ruotato

ATTENZIONE:

In caso di mancanza di "spazio minimo" per l'utilizzo dei supporti di fissaggio come da posizione standard, è possibile richiedere in fase d'ordine il portarullo ruotato di 180°, al fine di avere i sistemi di fissaggio frontali o dal basso.

SUPPORTO A SCATTO PUSH - **A RICHIESTA**

Supporto a scatto PUSH opzionale fino a 150 cm di larghezza.

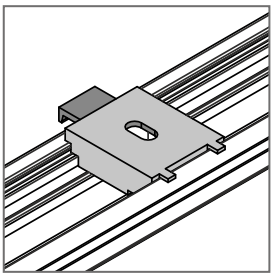

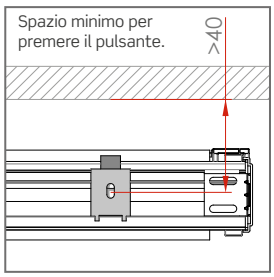

Portarullo standard

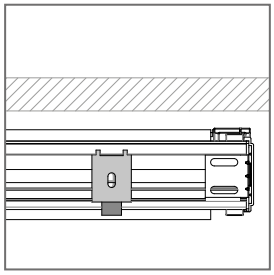

Portarullo ruotato

ATTENZIONE:

In caso di mancanza di "spazio minimo" per l'utilizzo dei supporti di fissaggio come da posizione standard, è possibile richiedere in fase d'ordine il portarullo ruotato di 180°, al fine di avere i sistemi di fissaggio frontali o dal basso.

KIT ATTACCO A PAVIMENTO CON CAVI - **A RICHIESTA**

Kit opzionale per l'attacco a pavimento con cavetti in acciaio inox per versioni guidate.

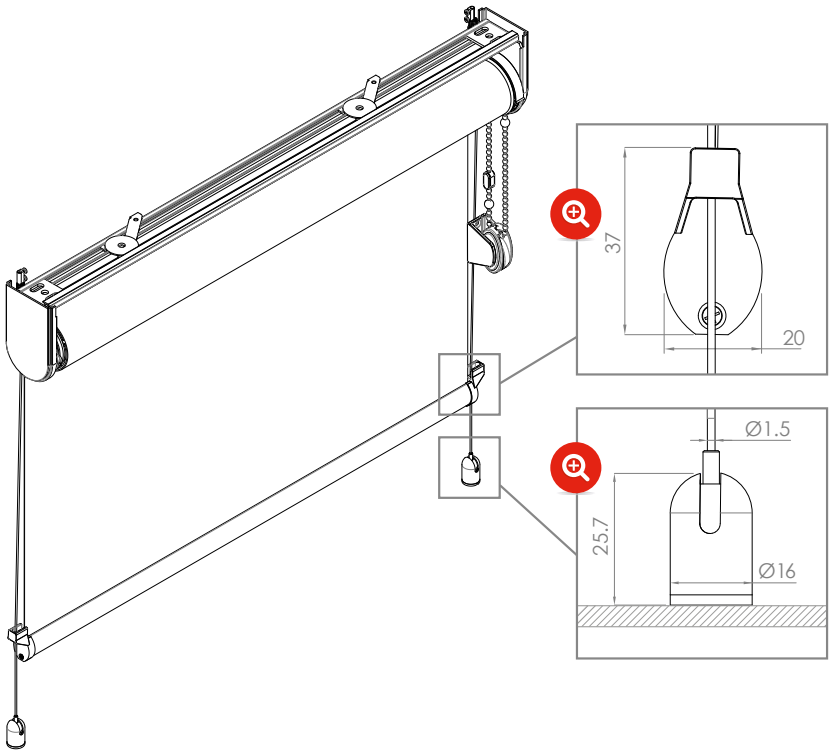

INSTALLAZIONE A SOFFITTO **STANDARD**

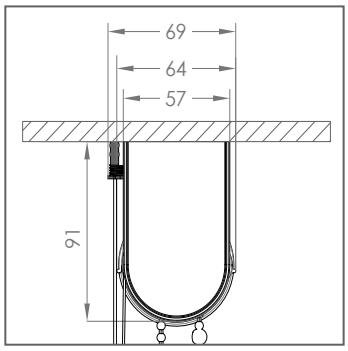

INSTALLAZIONE A PARETE **A RICHIESTA**

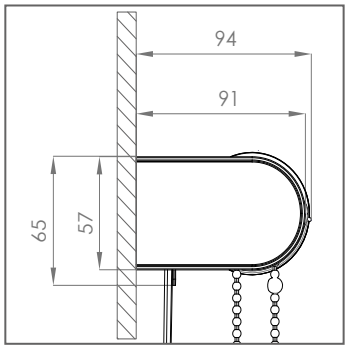

FONDALE SQUARE - **A RICHIESTA**

Fondale in alluminio estruso lega 6060 verniciato a polvere bianco RAL 9010/ verniciato argento/nero opaco RAL 9005 a sezione rettangolare.

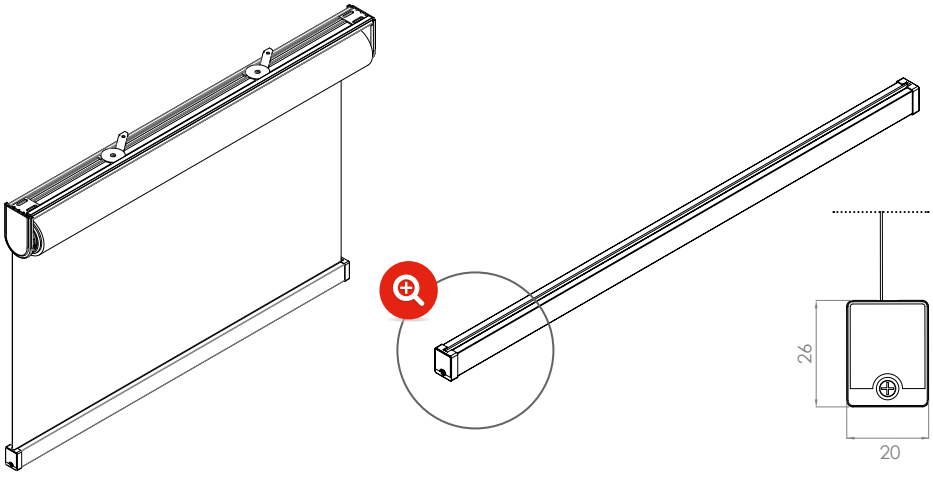

COME ORDINARE

MAGGIORAZIONI

- Catena in metallo:

H COMANDO (cm)	200	240	280	320	360	400
PREZZO	**€ 8,8**	**€ 11**	**€ 12,1**	**€ 14,3**	**€ 15,4**	**€ 17,6**

- Fondale SQUARE: **senza maggiorazione**

KIT ATTACCO A PAVIMENTO CON CAVI:

- Kit attacco a pavimento: **€ 61,8 al pezzo**
- Cavi in acciaio inox: **€ 2,35 al ml**

COLORI STANDARD

- Bianco
- Nero
- Argento verniciato

Maggiorazione per tinte RAL Special **+ 10%**

ACCESSORI

● = STANDARD ○ = A RICHIESTA

MV53C	○	●	●	○	○	○

Si prega di utilizzare l'apposito modulo d'ordine a pag.186 del catalogo.
Per la versione pdf si prega di contattare direttamente l'azienda.

LINE SCREEN 5% // COLOR 5%
COMPRESO MECCANICA

H/L	100	120	140	160	180	200	220	240	260	280	300	320	340
80	231	249	267	285	302	320	338	356	373	391	409	427	445
100	238	256	274	292	309	327	345	363	381	398	416	434	452
120	245	263	281	299	317	334	352	370	388	405	423	441	459
140	253	270	288	306	324	341	359	377	395	413	430	448	466
160	260	277	295	313	331	349	366	384	402	420	437	455	473
180	267	285	302	320	338	356	373	391	409	427	445	462	480
200	274	292	309	327	345	363	381	398	416	434	452	469	487
220	281	299	317	334	352	370	388	405	423	441	459	477	494
240	288	306	324	341	359	377	395	413	430	448	466	484	501
260	295	313	331	349	366	384	402	420	437	455	473	491	508
280	302	320	338	356	373	391	409	427	445	462	480	498	516
300	309	327	345	363	381	398	416	434	452	469	487	505	523
320	317	334	352	370	388	405	423	441	459	477	494	512	530
340	324	341	359	377	395	413	430	448	466	484	501	519	537
360	331	349	366	384	402	420	437	455	473	491	509	526	544
380	338	356	373	391	409	427	445	462	480	498	516	533	551

LINE SCREEN 3%
COMPRESO MECCANICA

H/L	100	120	140	160	180	200	220	240	260	280	300	320	340
80	232	250	268	286	303	321	339	357	374	392	410	428	446
100	239	257	275	293	310	328	346	364	382	399	417	435	453
120	246	264	282	300	318	335	353	371	389	406	424	442	460
140	254	271	289	307	325	342	360	378	396	414	431	449	467
160	261	278	296	314	332	350	367	385	403	421	438	456	474
180	268	286	303	321	339	357	374	392	410	428	446	463	481
200	275	293	310	328	346	364	382	399	417	435	453	470	488
220	282	300	318	335	353	371	389	406	424	442	460	478	495
240	289	307	325	342	360	378	396	414	431	449	467	485	502
260	296	314	332	350	367	385	403	421	438	456	474	492	509
280	303	321	339	357	374	392	410	428	446	463	481	499	517
300	310	328	346	364	382	399	417	435	453	470	488	506	524
320	318	335	353	371	389	406	424	442	460	478	495	513	531
340	325	342	360	378	396	414	431	449	467	485	502	520	538
360	332	350	367	385	403	421	438	456	474	492	510	527	545
380	339	357	374	392	410	428	446	463	481	499	517	534	552

LINE SCREEN 1%
COMPRESO MECCANICA

H/L	100	120	140	160	180	200	220	240	260	280	300	320	340
80	235	254	273	292	311	330	349	368	387	406	425	444	463
100	244	263	282	301	320	338	357	376	395	414	433	452	471
120	252	271	290	309	328	347	366	385	404	423	442	460	479
140	260	279	298	317	336	355	374	393	412	431	450	469	488
160	269	288	307	325	344	363	382	401	420	439	458	477	496
180	277	296	315	334	353	372	391	410	428	447	466	485	504
200	285	304	323	342	361	380	399	418	437	456	475	494	513
220	293	312	331	350	369	388	407	426	445	464	483	502	521
240	302	321	340	359	378	397	415	434	453	472	491	510	529
260	310	329	348	367	386	405	424	443	462	481	500	519	537
280	318	337	356	375	394	413	432	451	470	489	508	527	546
300	327	346	365	383	402	421	440	459	478	497	516	535	554
320	335	354	373	392	411	430	449	468	487	505	524	543	562
340	343	362	381	400	419	438	457	476	495	514	533	552	571
360	352	370	389	408	427	446	465	484	503	522	541	560	579
380	360	379	398	417	436	455	473	492	511	530	549	568	587

METAL LINE 2% - 4%
COMPRESO MECCANICA

NEW!

H/L	100	120	140	160	180	200	220	240
80	260	287	314	341	369	396	423	450
100	276	304	331	358	385	413	440	467
120	293	320	347	375	402	429	456	484
140	309	337	364	391	418	446	473	500
160	326	353	381	408	435	462	489	517
180	343	370	397	424	452	479	506	533
200	359	386	414	441	468	495	523	550
220	376	403	430	458	485	512	539	566
240	392	420	447	474	501	529	556	583
260	409	436	463	491	518	545	572	600
280	426	453	480	507	534	562	589	616
300	442	469	497	524	551	578	606	633
320	459	486	513	540	568	595	622	649
340	475	503	530	557	584	611	639	666
360	492	519	546	574	601	628	655	683
380	508	536	563	590	617	645	672	699

ECO SCREEN 8600
COMPRESO MECCANICA

H/L	100	120	140	160	180	200	220	240	260	280	300	320
80	246	267	288	310	331	352	374	395	416	438	459	480
100	256	278	299	320	342	363	384	406	427	448	470	491
120	267	288	310	331	352	374	395	416	438	459	480	502
140	278	299	320	342	363	384	406	427	448	470	491	512
160	288	310	331	352	374	395	416	438	459	480	502	523
180	299	320	342	363	384	406	427	448	470	491	512	534
200	310	331	352	374	395	416	438	459	480	502	523	544
220	320	342	363	384	406	427	448	470	491	512	534	555
240	331	352	374	395	416	438	459	480	502	523	544	566
260	342	363	384	406	427	448	470	491	512	534	555	576
280	352	374	395	416	438	459	480	502	523	544	566	587
300	363	384	406	427	448	470	491	512	534	555	576	598
320	374	395	416	438	459	480	502	523	544	566	587	608
340	384	406	427	448	470	491	512	534	555	576	598	619
360	395	416	438	459	480	502	523	544	566	587	608	630
380	406	427	448	470	491	512	534	555	576	598	619	640

ECO SCREEN 8400M
COMPRESO MECCANICA

H/L	100	120	140	160	180	200	220
80	253	277	301	324	348	372	395
100	266	290	314	337	361	385	408
120	279	303	327	350	374	398	421
140	292	316	340	363	387	411	434
160	305	329	353	376	400	424	447
180	318	342	366	389	413	437	460
200	331	355	379	402	426	450	474
220	344	368	392	415	439	463	487
240	357	381	405	428	452	476	500
260	370	394	418	442	465	489	513
280	383	407	431	455	478	502	526
300	397	420	444	468	491	515	539
320	410	433	457	481	504	528	552
340	423	446	470	494	517	541	565
360	436	459	483	507	530	554	578
380	449	472	496	520	543	567	591

TELA
COMPRESO MECCANICA

H/L	100	120	140	160	180	200	220	240	260	280	300	320	340
80	228	246	264	282	299	317	335	353	370	388	406	424	442
100	235	253	271	289	306	324	342	360	378	395	413	431	449
120	242	260	278	296	314	331	349	367	385	402	420	438	456
140	250	267	285	303	321	338	356	374	392	410	427	445	463
160	257	274	292	310	328	346	363	381	399	417	434	452	470
180	264	282	299	317	335	353	370	388	406	424	442	459	477
200	271	289	306	324	342	360	378	395	413	431	449	466	484
220	278	296	314	331	349	367	385	402	420	438	456	474	491
240	285	303	321	338	356	374	392	410	427	445	463	481	498
260	292	310	328	346	363	381	399	417	434	452	470	488	505
280	299	317	335	353	370	388	406	424	442	459	477	495	513
300	306	324	342	360	378	395	413	431	449	466	484	502	520
320	314	331	349	367	385	402	420	438	456	474	491	509	527
340	321	338	356	374	392	410	427	445	463	481	498	516	534
360	328	346	363	381	399	417	434	452	470	488	506	523	541
380	335	353	370	388	406	424	442	459	477	495	513	530	548

SCREEN 5500
COMPRESO MECCANICA

H/L	100	120	140	160	180	200	220	240	260	280	300	320	340
80	254	277	299	322	344	367	389	412	434	457	479	502	524
100	266	288	311	333	356	378	401	423	446	468	491	513	536
120	278	300	323	345	368	390	413	435	458	480	503	525	548
140	290	312	335	357	380	402	425	447	470	492	515	537	560
160	301	324	346	369	391	414	436	459	481	504	527	549	572
180	313	336	358	381	403	426	448	471	493	516	538	561	583
200	325	348	370	393	415	438	460	483	505	528	550	573	595
220	337	359	382	404	427	450	472	495	517	540	562	585	607
240	349	371	394	416	439	461	484	506	529	551	574	596	619
260	361	383	406	428	451	473	496	518	541	563	586	608	631
280	373	395	418	440	463	485	508	530	553	575	598	620	643
300	384	407	429	452	474	497	519	542	564	587	609	632	654
320	396	419	441	464	486	509	531	554	576	599	621	644	666
340	408	431	453	476	498	521	543	566	588	611	633	656	678
360	420	442	465	487	510	532	555	577	600	622	645	668	690
380	432	454	477	499	522	544	567	589	612	634	657	679	702

SOLTIS 92
COMPRESO MECCANICA

H/L	100	120	140	160	180	200	220	240	260	280	300	320	340
80	300	332	364	396	428	460	492	524	556	588	620	652	684
100	322	354	386	418	450	482	514	546	578	610	642	674	706
120	343	375	407	439	471	503	535	567	599	631	663	695	727
140	364	396	428	460	492	524	556	588	620	652	684	716	748
160	386	418	450	482	514	546	578	610	642	674	706	738	770
180	407	439	471	503	535	567	599	631	663	695	727	759	791
200	428	460	492	524	556	588	620	652	684	716	748	780	812
220	450	482	514	546	578	610	642	674	706	738	770	801	833
240	471	503	535	567	599	631	663	695	727	759	791	823	855
260	492	524	556	588	620	652	684	716	748	780	812	844	876
280	514	546	578	610	642	674	706	738	770	801	833	865	897
300	535	567	599	631	663	695	727	759	791	823	855	887	919
320	556	588	620	652	684	716	748	780	812	844	876	908	940
340	578	610	642	674	706	738	770	801	833	865	897	929	961
360	599	631	663	695	727	759	791	823	855	887	919	951	983
380	620	652	684	716	748	780	812	844	876	908	940	972	1.004

TECNIC OSCURA
COMPRESO MECCANICA

H/L	100	120	140	160	180	200	220	240	260	280	300	320	340
80	238	258	278	298	318	338	358	379	399	419	439	459	479
100	247	267	287	308	328	348	368	388	408	428	449	469	489
120	257	277	297	317	337	357	377	398	418	438	458	478	498
140	266	286	306	326	347	367	387	407	427	447	467	488	508
160	276	296	316	336	356	376	396	417	437	457	477	497	517
180	285	305	325	345	366	386	406	426	446	466	486	507	527
200	295	315	335	355	375	395	415	435	456	476	496	516	536
220	304	324	344	364	385	405	425	445	465	485	505	526	546
240	313	334	354	374	394	414	434	454	475	495	515	535	555
260	323	343	363	383	404	424	444	464	484	504	524	544	565
280	332	353	373	393	413	433	453	473	494	514	534	554	574
300	342	362	382	402	422	443	463	483	503	523	543	563	584
320	351	372	392	412	432	452	472	492	513	533	553	573	593
340	361	381	401	421	441	462	482	502	522	542	562	582	603
360	370	390	411	431	451	471	491	511	531	552	572	592	612
380	380	400	420	440	460	481	501	521	541	561	581	601	622

OSCURALUX
COMPRESO MECCANICA

H/L	100	120	140	160	180	200	220	240	260	280	300
80	255	279	303	326	350	374	397	421	445	468	492
100	268	292	316	339	363	387	410	434	458	481	505
120	281	305	329	352	376	400	423	447	471	494	518
140	294	318	342	365	389	413	436	460	484	507	531
160	307	331	355	378	402	426	449	473	497	521	544
180	320	344	368	391	415	439	462	486	510	534	557
200	333	357	381	404	428	452	476	499	523	547	570
220	346	370	394	417	441	465	489	512	536	560	583
240	359	383	407	430	454	478	502	525	549	573	596
260	372	396	420	444	467	491	515	538	562	586	609
280	385	409	433	457	480	504	528	551	575	599	622
300	399	422	446	470	493	517	541	564	588	612	635
320	412	435	459	483	506	530	554	577	601	625	648
340	425	448	472	496	519	543	567	590	614	638	661
360	438	461	485	509	532	556	580	603	627	651	675
380	451	474	498	522	545	569	593	616	640	664	688

ALPHALIA SILENT-AW
COMPRESO MECCANICA

NEW!

H/L	80	100	120	140	160	180	200	220	240	260	280	300	320	340
80	331	378	424	470	516	562	609	655	701	747	793	840	886	932
100	268	413	459	506	552	598	644	690	737	783	829	875	921	968
120	402	449	495	541	587	634	680	726	772	818	865	911	957	1.003
140	438	484	531	577	623	669	715	762	808	854	900	946	993	1.039
160	473	520	566	612	658	705	751	797	843	889	936	982	1.028	1.074
180	509	555	602	648	694	740	786	833	879	925	971	1.017	1.064	1.110
200	544	591	637	683	730	776	822	868	914	961	1.007	1.053	1.099	1.145
220	580	626	673	719	765	811	857	904	950	996	1.042	1.088	1.135	1.181
240	615	662	708	754	801	847	893	939	985	1.032	1.078	1.124	1.170	1.216
260	651	698	744	790	836	882	929	975	1.021	1.067	1.113	1.160	1.206	1.252
280	686	733	779	825	872	918	964	1.010	1.056	1.103	1.149	1.195	1.241	1.287
300	722	769	815	861	907	953	1.000	1.046	1.092	1.138	1.184	1.231	1.277	1.323
320	757	804	850	897	943	989	1.035	1.081	1.128	1.174	1.220	1.266	1.312	1.359
340	793	840	886	932	978	1.025	1.071	1.117	1.163	1.209	1.256	1.302	1.348	1.394

Per misure superiori a quelle indicate nelle tabelle, si prega di contattare l'azienda.

ELITE ARGANO
MV46A / MV53A / MV78A

TENDA A RULLO COMANDO AD ARGANO

Tubo avvolgitore in alluminio estruso lega 6063 con speciali raggiature all'interno, per evitare la flessione e con ogiva per facilitare la manutenzione del telo.

Diametro tubo 46/53 mm, a seconda della larghezza della tenda, tubo 78 mm in ferro zincato con ogiva per grandi dimensioni.

Profilo di premontaggio (portarullo) estruso in alluminio lega 6060 verniciato a polvere in RAL bianco 9010/verniciato argento/nero opaco RAL 9005.

Fondale in alluminio estruso lega 6060, a sezione ovale di serie: dimensioni mm 18 x 24, verniciato a polvere bianco RAL 9010/ verniciato argento/nero opaco RAL 9005; opzionale a sezione rettangolare.

Tappi di chiusura fondale in plastica nei colori bianco/nero/grigio.

Staffe laterali in acciaio con cover di copertura in plastica di colore bianco nero e grigio.

Supporti girevoli a chiavetta per fissaggio a soffitto/parete (standard per MV46A, MV53A).

Supporti a scatto PUSH opzionali per facilitare il montaggio a soffitto/parete fino a 150 cm.

Meccanismo di comando ad argano frizionato, che garantisce movimenti silenziosi e bilanciati.

Asta di manovra in alluminio lega 6063 verniciata a polvere bianco RAL 9010/verniciato argento/nero opaco RAL 9005, completa di maniglia snodata.

Blocco preciso della tenda in qualsiasi posizione.

A seconda della tipologia alcuni teli possono essere giuntati o girati.
Consultare le tabelle prezzi per conoscere i modelli in cui si gira o si giunta il tessuto.

Telo girato
Telo giuntato

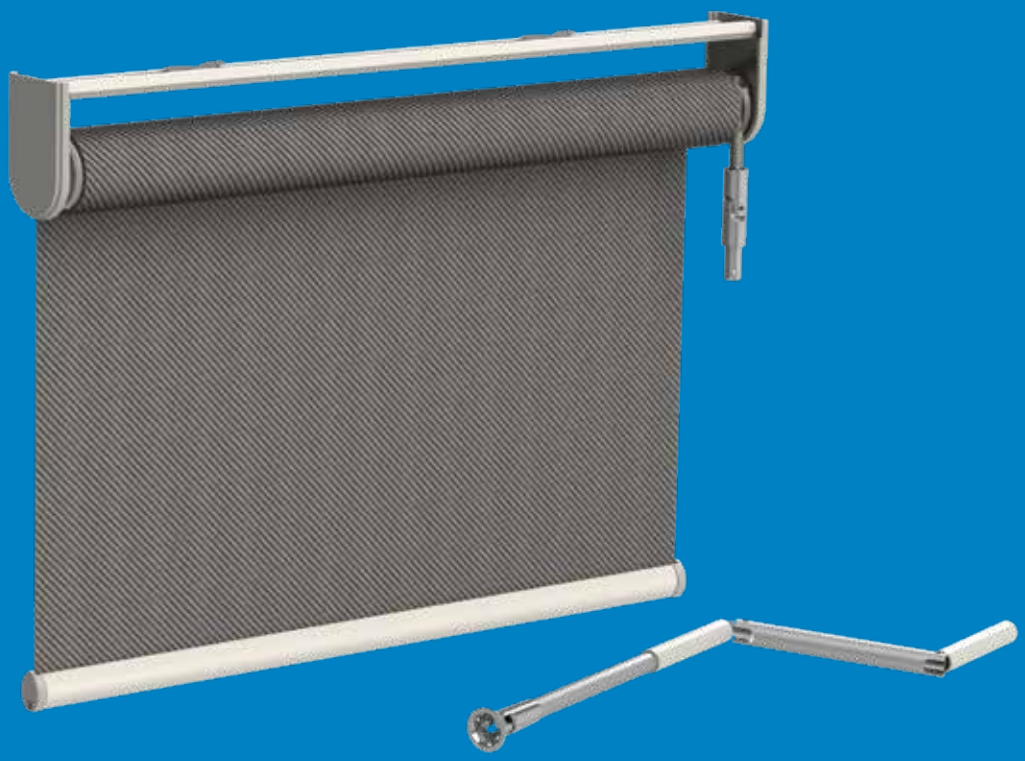

ELITE

MV46A

TENDA A RULLO LIBERA - COMANDO AD ARGANO - RULLO DA 46

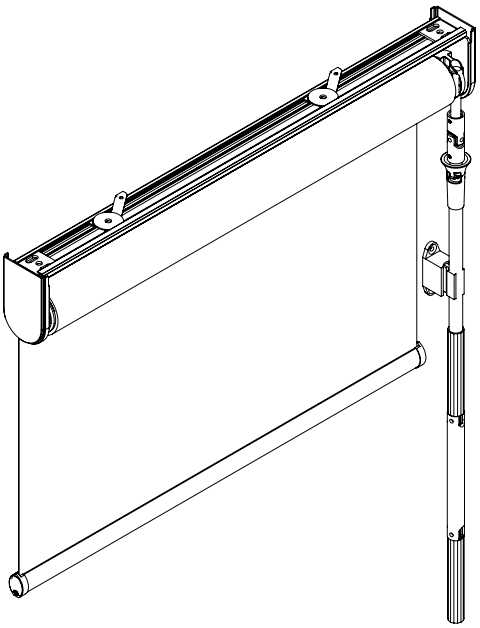

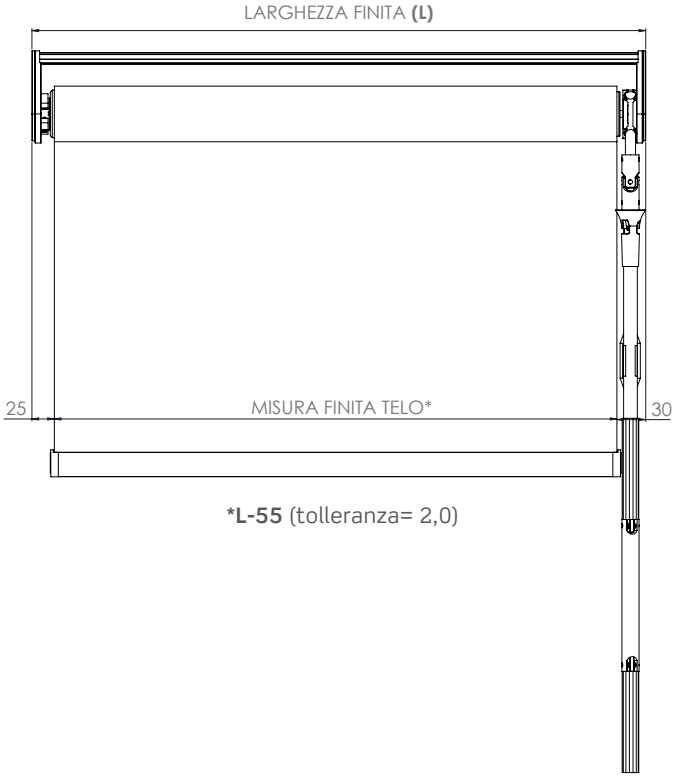

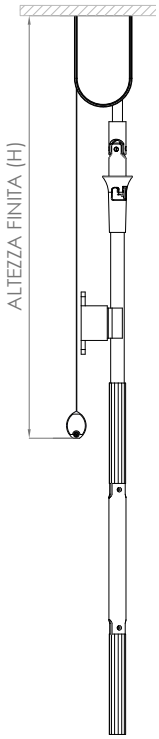

INSTALLAZIONE A SOFFITTO **- STANDARD**

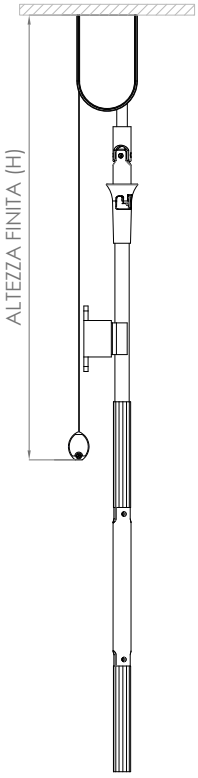

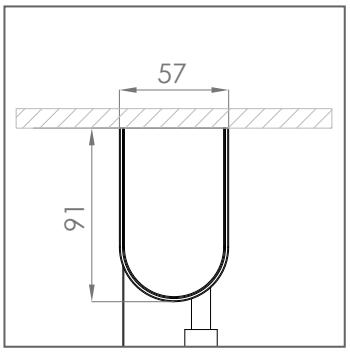

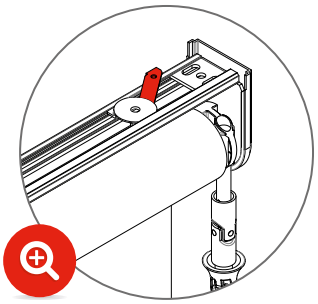

Posizione chiavetta

INSTALLAZIONE A PARETE **- A RICHIESTA**

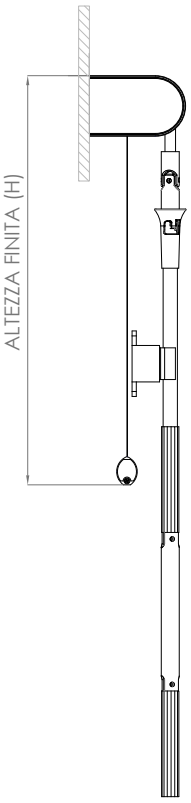

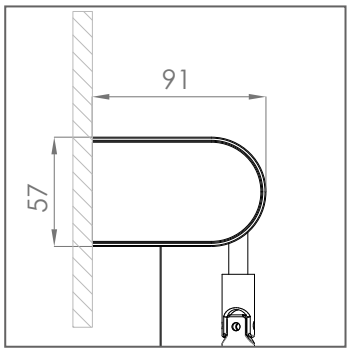

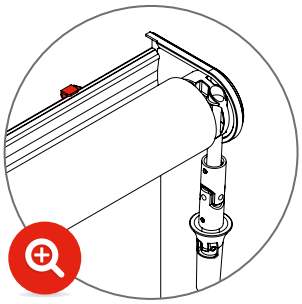

Posizione chiavetta

SUPPORTI DI FISSAGGIO

SUPPORTO A CHIAVETTA - **STANDARD**

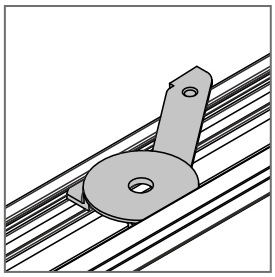

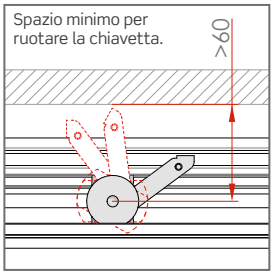

Portarullo standard

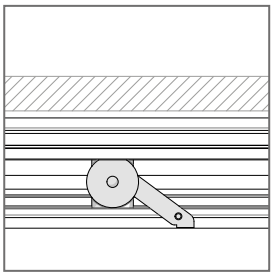

Portarullo ruotato

ATTENZIONE:

In caso di mancanza di "spazio minimo" per l'utilizzo dei supporti di fissaggio come da posizione standard, è possibile richiedere in fase d'ordine il portarullo ruotato di 180°, al fine di avere i sistemi di fissaggio frontali o dal basso.

SUPPORTO A SCATTO PUSH - **A RICHIESTA**

Supporto a scatto PUSH opzionale fino a 150 cm di larghezza.

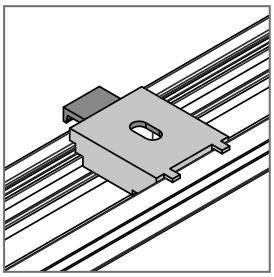

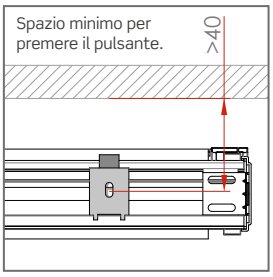

Portarullo standard

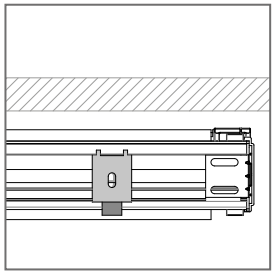

Portarullo ruotato

ATTENZIONE:

In caso di mancanza di "spazio minimo" per l'utilizzo dei supporti di fissaggio come da posizione standard, è possibile richiedere in fase d'ordine il portarullo ruotato di 180°, al fine di avere i sistemi di fissaggio frontali o dal basso.

KIT ATTACCO A PAVIMENTO CON CAVI - **A RICHIESTA**

Kit opzionale per l'attacco a pavimento con cavetti in acciaio inox per versioni guidate.

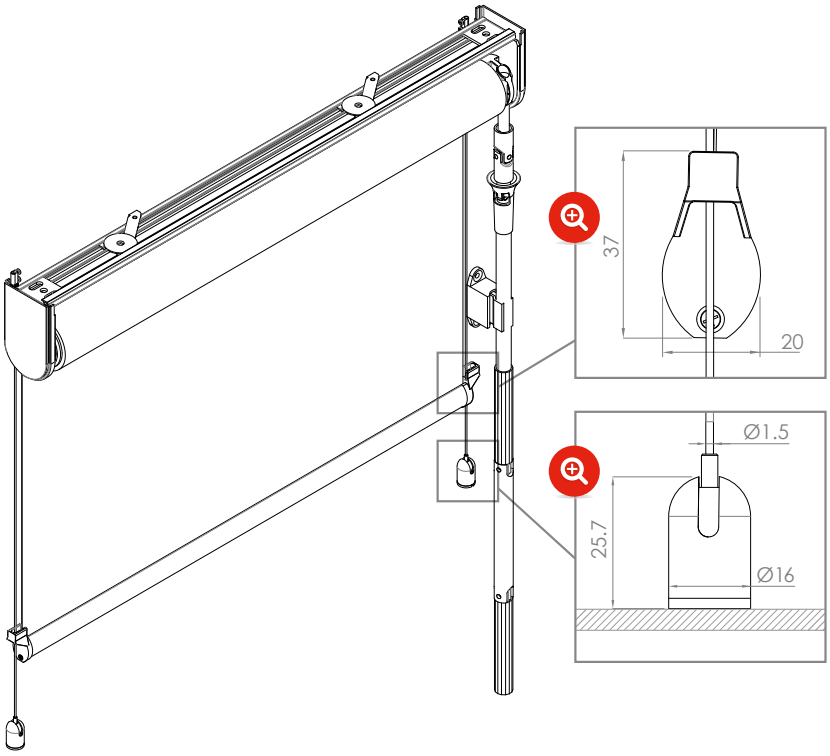

INSTALLAZIONE A SOFFITTO **STANDARD**

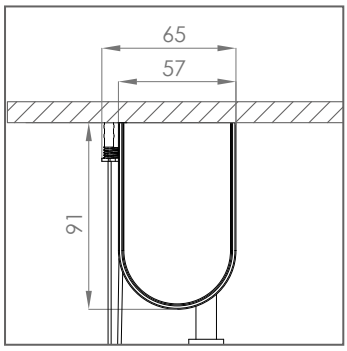

INSTALLAZIONE A PARETE **A RICHIESTA**

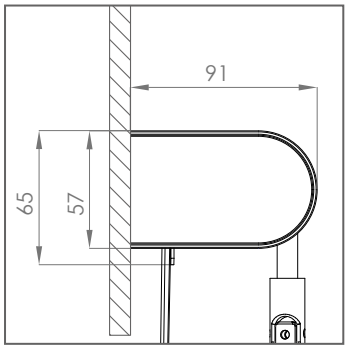

FONDALE SQUARE - **A RICHIESTA**

Fondale in alluminio estruso lega 6060 verniciato a polvere bianco RAL 9010/ verniciato argento/nero opaco RAL 9005 a sezione rettangolare.

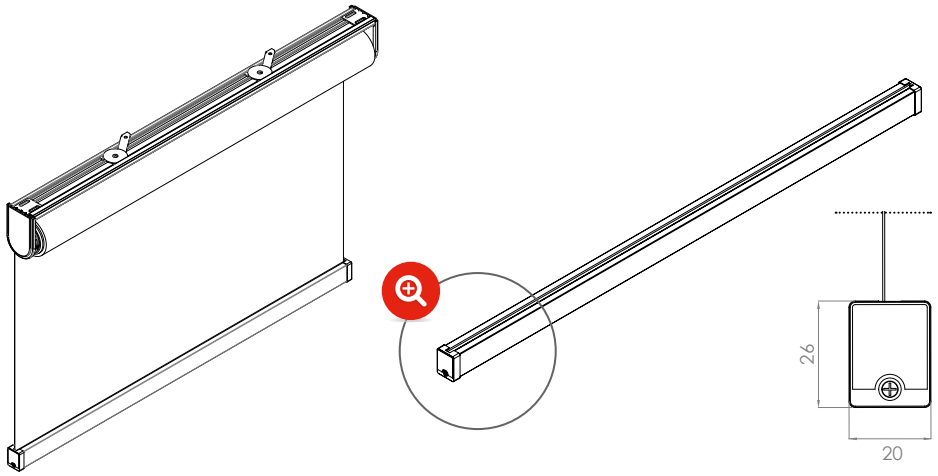

COME ORDINARE

MAGGIORAZIONI

- Fondale SQUARE: **senza maggiorazione**

KIT ATTACCO A PAVIMENTO CON CAVI:

- Kit attacco a pavimento: **€ 61,8 al pezzo**
- Cavi in acciaio inox: **€ 2,35 al ml**

COLORI STANDARD

- Bianco
- Nero
- Argento verniciato

Maggiorazione per tinte RAL Special **+ 10%**

ACCESSORI

● = STANDARD ○ = A RICHIESTA

MV46A	○	●	●	○	○	○

Si prega di utilizzare l'apposito modulo d'ordine a pag.186 del catalogo.
Per la versione pdf si prega di contattare direttamente l'azienda.

LINE SCREEN 5% // COLOR 5%
COMPRESO MECCANICA

H/L	80	100	120	140	160	180	200	220	240	260	280
80	319	335	350	366	381	396	412	427	443	458	473
100	327	342	357	373	388	404	419	434	450	465	481
120	334	349	365	380	395	411	426	442	457	472	488
140	341	356	372	387	402	418	433	449	464	479	495
160	348	363	379	394	410	425	440	456	471	487	502
180	355	370	386	401	417	432	447	463	478	494	509
200	362	378	393	408	424	439	455	470	485	501	516
220	369	385	400	415	431	446	462	477	492	508	523
240	376	392	407	423	438	453	469	484	500	515	530
260	383	399	414	430	445	460	476	491	507	522	537
280	391	406	421	437	452	468	483	498	514	529	545
300	398	413	429	444	459	475	490	506	521	536	552
320	405	420	436	451	466	482	497	513	528	543	559
340	412	427	443	458	474	489	504	520	535	551	566

LINE SCREEN 3%
COMPRESO MECCANICA

H/L	80	100	120	140	160	180	200	220	240	260	280
80	320	336	351	367	382	397	413	428	444	459	474
100	327	343	358	374	389	405	420	435	451	466	482
120	334	350	366	381	396	412	427	443	458	473	489
140	341	357	373	388	403	419	434	450	465	480	496
160	348	364	380	395	411	426	441	457	472	488	503
180	356	371	387	402	418	433	448	464	479	495	510
200	363	379	394	409	425	440	456	471	486	502	517
220	370	386	401	416	432	447	463	478	493	509	524
240	377	393	408	424	439	454	470	485	501	516	531
260	384	400	415	431	446	461	477	492	508	523	538
280	391	407	422	438	453	469	484	499	515	530	546
300	398	414	430	445	460	476	491	507	522	537	553
320	405	421	437	452	467	483	498	514	529	544	560
340	412	428	444	459	475	490	505	521	536	552	567

LINE SCREEN 1%
COMPRESO MECCANICA

H/L	80	100	120	140	160	180	200	220	240	260	280
80	322	339	356	372	389	405	422	439	455	472	488
100	331	347	364	381	397	414	430	447	463	480	497
120	339	356	372	389	405	422	439	455	472	488	505
140	347	364	381	397	414	430	447	463	480	497	513
160	356	372	389	405	422	439	455	472	488	505	521
180	364	381	397	414	430	447	463	480	497	513	530
200	372	389	405	422	439	455	472	488	505	521	538
220	381	397	414	430	447	463	480	497	513	530	546
240	389	405	422	439	455	472	488	505	521	538	555
260	397	414	430	447	463	480	497	513	530	546	563
280	405	422	439	455	472	488	505	521	538	555	571
300	414	430	447	463	480	497	513	530	546	563	579
320	422	439	455	472	488	505	521	538	555	571	588
340	430	447	463	480	497	513	530	546	563	579	596

METAL LINE 2% - 4%
COMPRESO MECCANICA

NEW!

H/L	80	100	120	140	160	180	200	220	240
80	338	363	388	413	438	463	488	513	537
100	355	380	405	430	455	479	504	529	554
120	372	397	421	446	471	496	521	546	571
140	388	413	438	463	488	513	537	562	587
160	405	430	455	479	504	529	554	579	604
180	421	446	471	496	521	546	571	595	620
200	438	463	488	513	537	562	587	612	637
220	455	479	504	529	554	579	604	629	654
240	471	496	521	546	571	595	620	645	670
260	488	513	537	562	587	612	637	662	687
280	504	529	554	579	604	629	654	678	703
300	521	546	571	595	620	645	670	695	720
320	537	562	587	612	637	662	687	712	736
340	554	579	604	629	654	678	703	728	753

ECO SCREEN 8600
COMPRESO MECCANICA

H/L	80	100	120	140	160	180	200	220	240	260	280
80	330	349	368	387	406	425	444	463	482	501	520
100	341	360	379	398	417	436	455	474	493	512	531
120	352	371	390	409	428	447	466	484	503	522	541
140	362	381	400	419	438	457	476	495	514	533	552
160	373	392	411	430	449	468	487	506	525	544	563
180	384	403	422	441	460	479	497	516	535	554	573
200	394	413	432	451	470	489	508	527	546	565	584
220	405	424	443	462	481	500	519	538	557	576	595
240	416	435	454	473	492	511	529	548	567	586	605
260	426	445	464	483	502	521	540	559	578	597	616
280	437	456	475	494	513	532	551	570	589	608	627
300	448	467	486	505	524	543	561	580	599	618	637
320	458	477	496	515	534	553	572	591	610	629	648
340	469	488	507	526	545	564	583	602	621	640	659

ECO SCREEN 8400M
COMPRESO MECCANICA

H/L	80	100	120	140	160	180	200	220	240
80	335	357	378	399	421	442	463	485	506
100	349	370	391	412	434	455	476	498	519
120	362	383	404	426	447	468	489	511	532
140	375	396	417	439	460	481	503	524	545
160	388	409	430	452	473	494	516	537	558
180	401	422	443	465	486	507	529	550	571
200	414	435	456	478	499	520	542	563	584
220	427	448	469	491	512	533	555	576	597
240	440	461	482	504	525	546	568	589	610
260	453	474	495	517	538	559	581	602	623
280	466	487	508	530	551	572	594	615	636
300	479	500	521	543	564	585	607	628	649
320	492	513	534	556	577	598	620	641	662
340	505	526	548	569	590	611	633	654	675

SOLTIS 92
COMPRESO MECCANICA

H/L	80	100	120	140	160	180	200	220	240
80	374	404	434	463	493	523	552	582	611
100	396	425	455	485	514	544	573	603	633
120	417	447	476	506	536	565	595	624	654
140	438	468	498	527	557	587	616	646	675
160	460	489	519	549	578	608	637	667	697
180	481	511	540	570	600	629	659	688	718
200	502	532	562	591	621	650	680	710	739
220	524	553	583	613	642	672	701	731	761
240	545	575	604	634	663	693	723	752	782
260	566	596	626	655	685	714	744	774	803
280	588	617	647	677	706	736	765	795	825
300	609	639	668	698	727	757	787	816	846
320	630	660	690	719	749	778	808	838	867
340	652	681	711	740	770	800	829	859	889

TECNIC OSCURA
COMPRESO MECCANICA

H/L	80	100	120	140	160	180	200	220	240
80	323	341	359	377	395	412	430	448	466
100	333	351	369	386	404	422	440	457	475
120	342	360	378	396	414	431	449	467	485
140	352	370	387	405	423	441	459	476	494
160	361	379	397	415	432	450	468	486	504
180	371	389	406	424	442	460	478	495	513
200	380	398	416	434	451	469	487	505	523
220	390	408	425	443	461	479	496	514	532
240	399	417	435	453	470	488	506	524	541
260	409	427	444	462	480	498	515	533	551
280	418	436	454	472	489	507	525	543	560
300	428	446	463	481	499	517	534	552	570
320	437	455	473	491	508	526	544	562	579
340	447	465	482	500	518	536	553	571	589

TELA
COMPRESO MECCANICA

H/L	80	100	120	140	160	180	200	220	240	260	280
80	316	332	347	363	378	393	409	424	440	455	470
100	324	339	354	370	385	401	416	431	447	462	478
120	331	346	362	377	392	408	423	439	454	469	485
140	338	353	369	384	399	415	430	446	461	476	492
160	345	360	376	391	407	422	437	453	468	484	499
180	352	367	383	398	414	429	444	460	475	491	506
200	359	375	390	405	421	436	452	467	482	498	513
220	366	382	397	412	428	443	459	474	489	505	520
240	373	389	404	420	435	450	466	481	497	512	527
260	380	396	411	427	442	457	473	488	504	519	534
280	388	403	418	434	449	465	480	495	511	526	542
300	395	410	426	441	456	472	487	503	518	533	549
320	402	417	433	448	463	479	494	510	525	540	556
340	409	424	440	455	471	486	501	517	532	548	563
360	416	431	447	462	478	493	508	524	539	555	570
380	423	439	454	469	485	500	516	531	546	562	577

OSCURALUX
COMPRESO MECCANICA

H/L	80	100	120	140	160	180	200	220	240	260	280
80	337	359	380	401	423	444	465	487	508	529	551
100	351	372	393	414	436	457	478	500	521	542	564
120	364	385	406	428	449	470	491	513	534	555	577
140	377	398	419	441	462	483	505	526	547	568	590
160	390	411	432	454	475	496	518	539	560	581	603
180	403	424	445	467	488	509	531	552	573	595	616
200	416	437	458	480	501	522	544	565	586	608	629
220	429	450	471	493	514	535	557	578	599	621	642
240	442	463	484	506	527	548	570	591	612	634	655
260	455	476	497	519	540	561	583	604	625	647	668
280	468	489	510	532	553	574	596	617	638	660	681
300	481	502	523	545	566	587	609	630	651	673	694
320	494	515	536	558	579	600	622	643	664	686	707
340	507	528	550	571	592	613	635	656	677	699	720
360	520	541	563	584	605	627	648	669	690	712	733
380	533	554	576	597	618	640	661	682	704	725	746

SCREEN 5500
COMPRESO MECCANICA

H/L	80	100	120	140	160	180	200	220	240
80	337	358	378	398	418	438	458	478	499
100	349	369	390	410	430	450	470	490	510
120	361	381	401	422	442	462	482	502	522
140	373	393	413	433	454	474	494	514	534
160	385	405	425	445	465	486	506	526	546
180	397	417	437	457	477	497	518	538	558
200	409	429	449	469	489	509	529	550	570
220	420	441	461	481	501	521	541	561	582
240	432	452	473	493	513	533	553	573	593

ALPHALIA SILENT-AW
COMPRESO MECCANICA

NEW!

H/L	80	100	120	140	160	180	200	220	240	260	280
80	437	481	525	569	613	657	700	744	788	832	876
100	473	517	561	605	648	692	736	780	824	868	911
120	509	552	596	640	684	728	772	815	859	903	947
140	544	588	632	676	719	763	807	851	895	939	982
160	580	623	667	711	755	799	843	886	930	974	1.018
180	615	659	703	747	791	834	878	922	966	1.010	1.053
200	651	695	738	782	826	870	914	958	1.001	1.045	1.089
220	686	730	774	818	862	905	949	993	1.037	1.081	1.125
240	722	766	809	853	897	941	985	1.029	1.072	1.116	1.160
260	757	801	845	889	933	977	1.020	1.064	1.108	1.152	1.196
280	793	837	881	924	968	1.012	1.056	1.100	1.144	1.187	1.231
300	828	872	916	960	1.004	1.048	1.091	1.135	1.179	1.223	1.267
320	864	908	952	995	1.039	1.083	1.127	1.171	1.215	1.258	1.302
340	900	943	987	1.031	1.075	1.119	1.162	1.206	1.250	1.294	1.338

Per misure superiori a quelle indicate nelle tabelle, si prega di contattare l'azienda.

ELITE
MV53A
TENDA A RULLO LIBERA - COMANDO AD ARGANO - RULLO DA 53

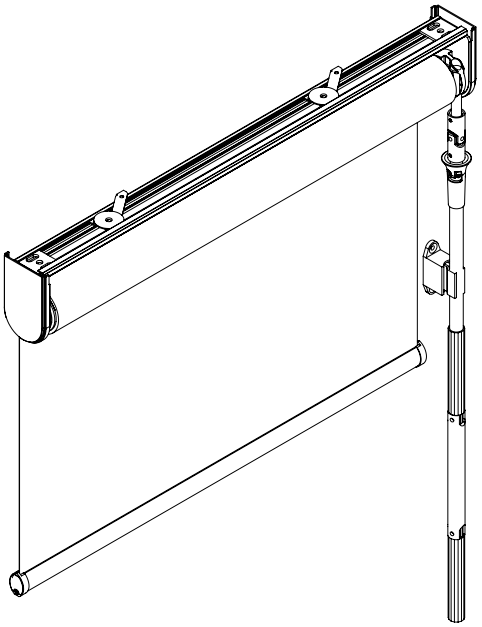

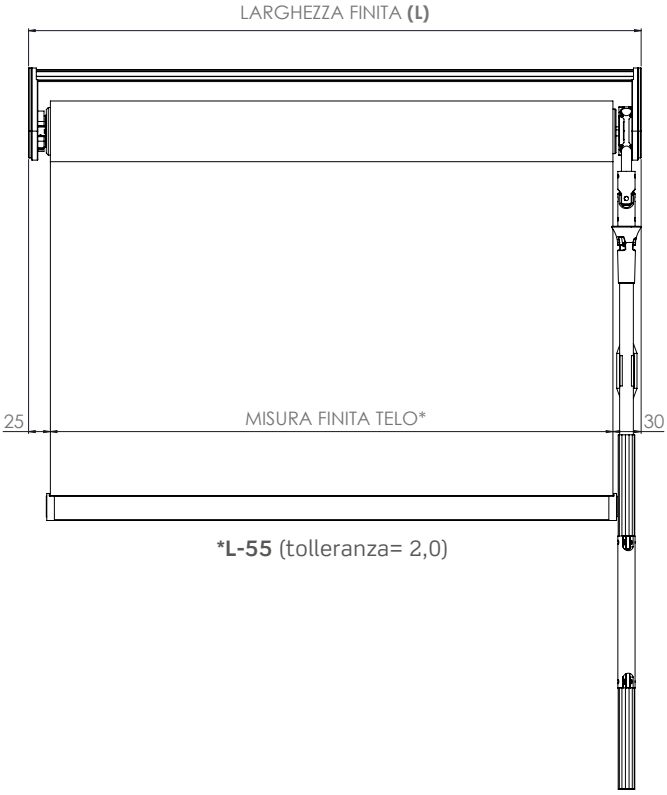

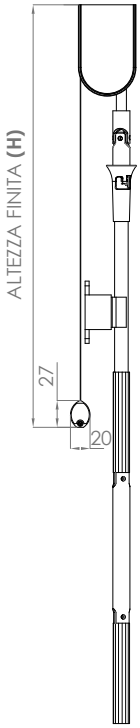

INSTALLAZIONE A SOFFITTO **- STANDARD**

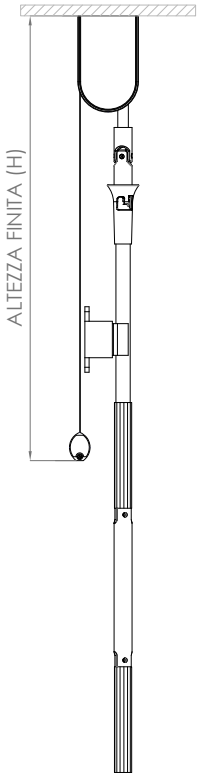

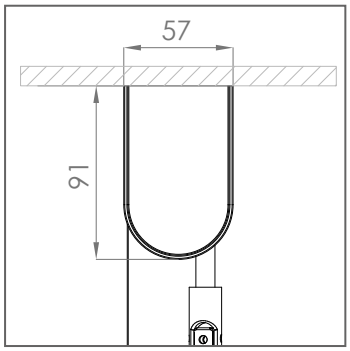

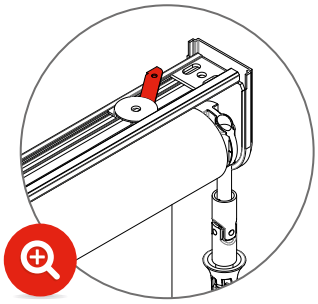

Posizione chiavetta

INSTALLAZIONE A PARETE **- A RICHIESTA**

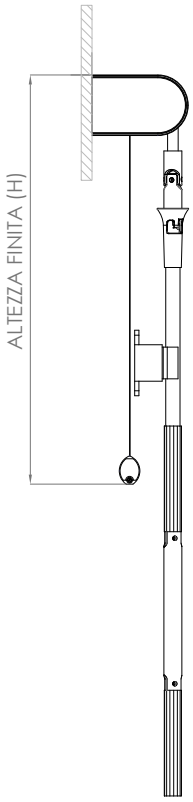

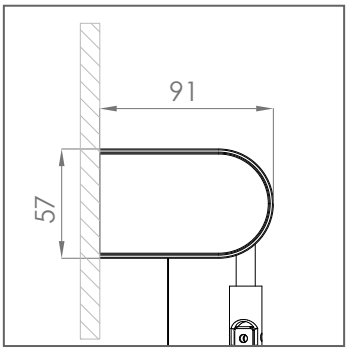

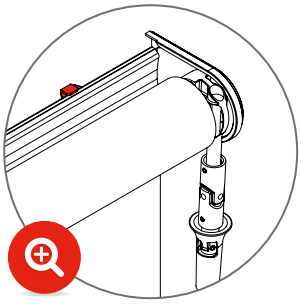

Posizione chiavetta

SUPPORTI DI FISSAGGIO

SUPPORTO A CHIAVETTA - **STANDARD**

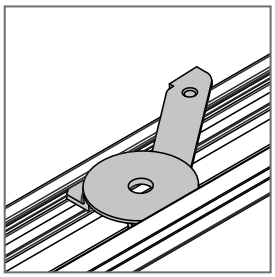

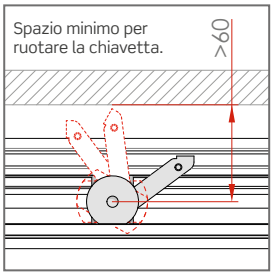

Portarullo standard

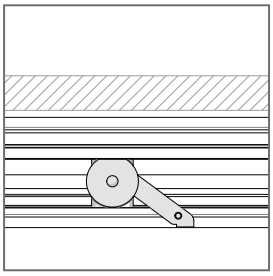

Portarullo ruotato

ATTENZIONE:

In caso di mancanza di "spazio minimo" per l'utilizzo dei supporti di fissaggio come da posizione standard, è possibile richiedere in fase d'ordine il portarullo ruotato di 180°, al fine di avere i sistemi di fissaggio frontali o dal basso.

SUPPORTO A SCATTO PUSH - **A RICHIESTA**

Supporto a scatto PUSH opzionale fino a 150 cm di larghezza.

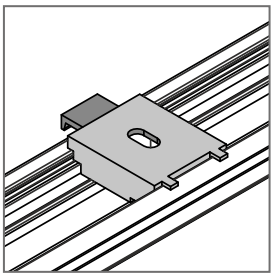

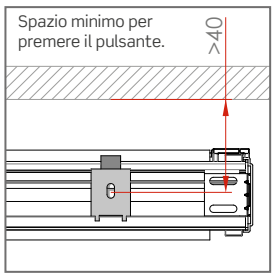

Portarullo standard

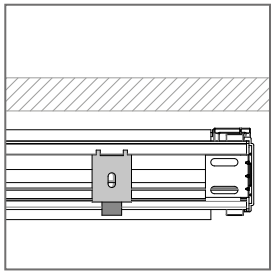

Portarullo ruotato

ATTENZIONE:

In caso di mancanza di "spazio minimo" per l'utilizzo dei supporti di fissaggio come da posizione standard, è possibile richiedere in fase d'ordine il portarullo ruotato di 180°, al fine di avere i sistemi di fissaggio frontali o dal basso.

KIT ATTACCO A PAVIMENTO CON CAVI - **A RICHIESTA**

Kit opzionale per l'attacco a pavimento con cavetti in acciaio inox per versioni guidate.

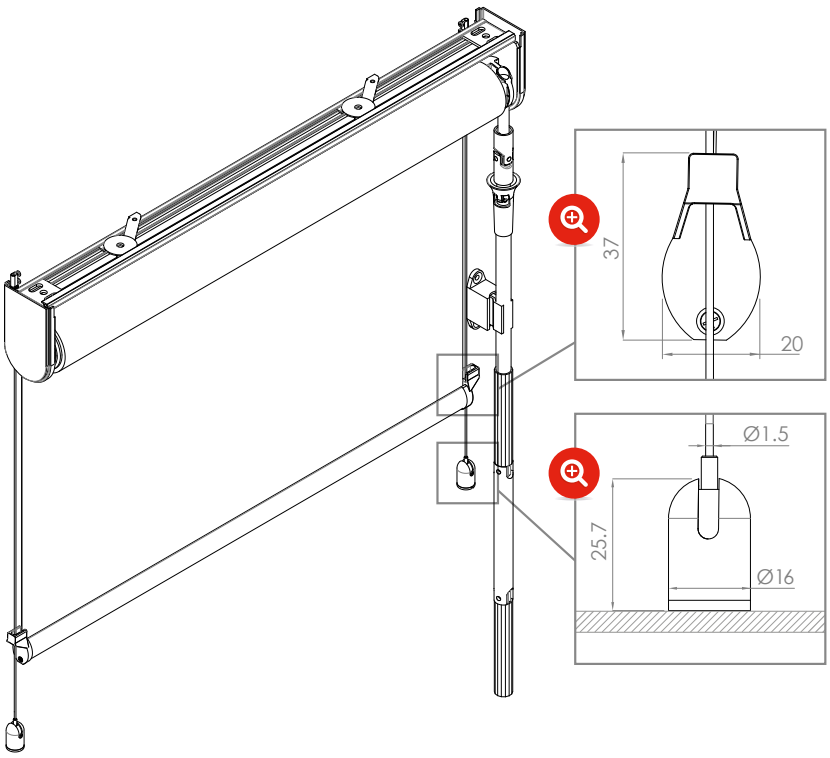

INSTALLAZIONE A SOFFITTO **STANDARD**

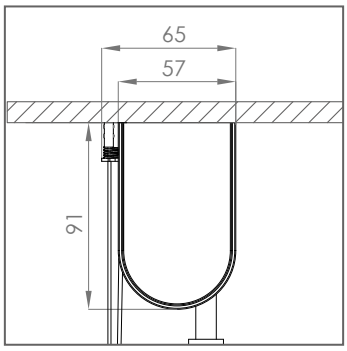

INSTALLAZIONE A PARETE **A RICHIESTA**

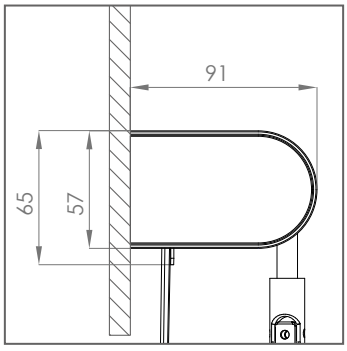

FONDALE SQUARE - **A RICHIESTA**

Fondale in alluminio estruso lega 6060 verniciato a polvere bianco RAL 9010/ verniciato argento/nero opaco RAL 9005 a sezione rettangolare.

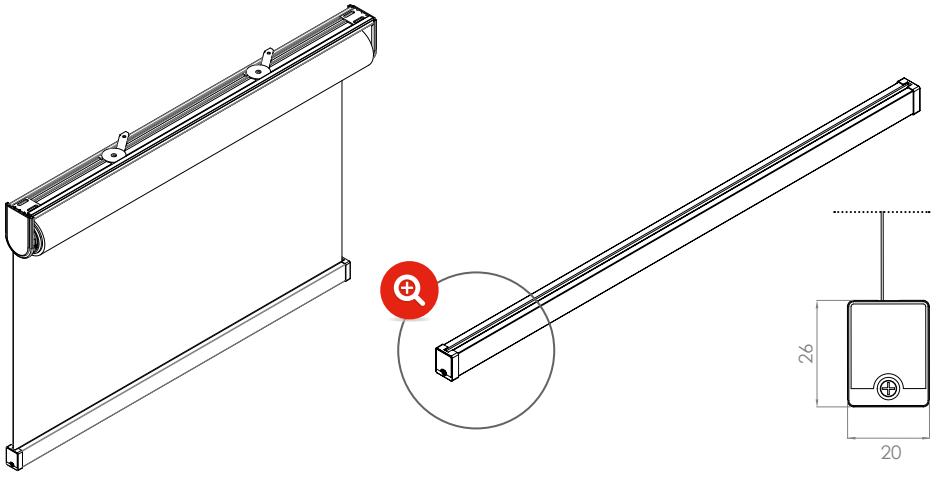

COME ORDINARE

MAGGIORAZIONI

- Fondale SQUARE: **senza maggiorazione**

KIT ATTACCO A PAVIMENTO CON CAVI:

- Kit attacco a pavimento: **€ 61,8 al pezzo**
- Cavi in acciaio inox: **€ 2,35 al ml**

COLORI STANDARD

- Bianco
- Nero
- Argento verniciato

Maggiorazione per tinte RAL Special **+ 10%**

ACCESSORI

● = STANDARD ○ = A RICHIESTA

MV53A	○	●	●	○	○	○

Si prega di utilizzare l'apposito modulo d'ordine a pag.186 del catalogo.
Per la versione pdf si prega di contattare direttamente l'azienda.

LINE SCREEN 5% // COLOR 5%
COMPRESO MECCANICA

H/L	80	100	120	140	160	180	200	220	240	260	280	300	320	340
80	329	347	365	383	401	418	436	454	472	489	507	525	543	561
100	337	354	372	390	408	425	443	461	479	497	514	532	550	568
120	344	361	379	397	415	433	450	468	486	504	521	539	557	575
140	351	369	386	404	422	440	457	475	493	511	529	546	564	582
160	358	376	393	411	429	447	465	482	500	518	536	553	571	589
180	365	383	401	418	436	454	472	489	507	525	543	561	578	596
200	372	390	408	425	443	461	479	497	514	532	550	568	585	603
220	379	397	415	433	450	468	486	504	521	539	557	575	593	610
240	386	404	422	440	457	475	493	511	529	546	564	582	600	617
260	393	411	429	447	465	482	500	518	536	553	571	589	607	624
280	401	418	436	454	472	489	507	525	543	561	578	596	614	632
300	408	425	443	461	479	497	514	532	550	568	585	603	621	639
320	415	433	450	468	486	504	521	539	557	575	593	610	628	646
340	422	440	457	475	493	511	529	546	564	582	600	617	635	653
360	429	447	465	482	500	518	536	553	571	589	607	625	642	660
380	436	454	472	489	507	525	543	561	578	596	614	632	649	667

LINE SCREEN 3%
COMPRESO MECCANICA

H/L	80	100	120	140	160	180	200	220	240	260	280	300	320	340
80	330	348	366	384	402	419	437	455	473	490	508	526	544	562
100	338	355	373	391	409	426	444	462	480	498	515	533	551	569
120	345	362	380	398	416	434	451	469	487	505	522	540	558	576
140	352	370	387	405	423	441	458	476	494	512	530	547	565	583
160	359	377	394	412	430	448	466	483	501	519	537	554	572	590
180	366	384	402	419	437	455	473	490	508	526	544	562	579	597
200	373	391	409	426	444	462	480	498	515	533	551	569	586	604
220	380	398	416	434	451	469	487	505	522	540	558	576	594	611
240	387	405	423	441	458	476	494	512	530	547	565	583	601	618
260	394	412	430	448	466	483	501	519	537	554	572	590	608	625
280	402	419	437	455	473	490	508	526	544	562	579	597	615	633
300	409	426	444	462	480	498	515	533	551	569	586	604	622	640
320	416	434	451	469	487	505	522	540	558	576	594	611	629	647
340	423	441	458	476	494	512	530	547	565	583	601	618	636	654
360	430	448	466	483	501	519	537	554	572	590	608	626	643	661
380	437	455	473	490	508	526	544	562	579	597	615	633	650	668

LINE SCREEN 1%
COMPRESO MECCANICA

H/L	80	100	120	140	160	180	200	220	240	260	280	300	320	340
80	332	351	370	389	408	427	446	465	484	503	522	541	560	579
100	341	360	379	398	417	436	454	473	492	511	530	549	568	587
120	349	368	387	406	425	444	463	482	501	520	539	558	576	595
140	357	376	395	414	433	452	471	490	509	528	547	566	585	604
160	366	385	404	423	441	460	479	498	517	536	555	574	593	612
180	374	393	412	431	450	469	488	507	526	544	563	582	601	620
200	382	401	420	439	458	477	496	515	534	553	572	591	610	629
220	391	409	428	447	466	485	504	523	542	561	580	599	618	637
240	399	418	437	456	475	494	513	531	550	569	588	607	626	645
260	407	426	445	464	483	502	521	540	559	578	597	616	635	653
280	415	434	453	472	491	510	529	548	567	586	605	624	643	662
300	424	443	462	481	499	518	537	556	575	594	613	632	651	670
320	432	451	470	489	508	527	546	565	584	603	621	640	659	678
340	440	459	478	497	516	535	554	573	592	611	630	649	668	687
360	449	468	486	505	524	543	562	581	600	619	638	657	676	695
380	457	476	495	514	533	552	571	589	608	627	646	665	684	703

METAL LINE 2% - 4%
COMPRESO MECCANICA

NEW!

H/L	80	100	120	140	160	180	200	220	240
80	348	376	403	430	457	485	512	539	566
100	365	392	420	447	474	501	529	556	583
120	382	409	436	463	491	518	545	572	600
140	398	425	453	480	507	534	562	589	616
160	415	442	469	497	524	551	578	605	633
180	431	459	486	513	540	568	595	622	649
200	448	475	502	530	557	584	611	639	666
220	465	492	519	546	574	601	628	655	682
240	481	508	536	563	590	617	645	672	699
260	498	525	552	579	607	634	661	688	716
280	514	542	569	596	623	650	678	705	732
300	531	558	585	613	640	667	694	722	749
320	547	575	602	629	656	684	711	738	765
340	564	591	619	646	673	700	727	755	782
360	581	608	635	662	690	717	744	771	799
380	597	624	652	679	706	733	761	788	815

ECO SCREEN 8600
COMPRESO MECCANICA

H/L	80	100	120	140	160	180	200	220	240	260	280	300	320
80	340	362	383	404	426	447	468	490	511	532	554	575	596
100	351	372	394	415	436	458	479	500	522	543	564	586	607
120	362	383	404	426	447	468	490	511	532	554	575	596	618
140	372	394	415	436	458	479	500	522	543	564	586	607	628
160	383	404	426	447	468	490	511	532	554	575	596	618	639
180	394	415	436	458	479	500	522	543	564	586	607	628	650
200	404	426	447	468	490	511	532	554	575	596	618	639	660
220	415	436	458	479	500	522	543	564	586	607	628	650	671
240	426	447	468	490	511	532	554	575	596	618	639	660	682
260	436	458	479	500	522	543	564	586	607	628	650	671	692
280	447	468	490	511	532	554	575	596	618	639	660	682	703
300	458	479	500	522	543	564	586	607	628	650	671	692	714
320	468	490	511	532	554	575	596	618	639	660	682	703	724
340	479	500	522	543	564	586	607	628	650	671	692	714	735
360	490	511	532	554	575	596	618	639	660	682	703	724	746
380	500	522	543	564	586	607	628	650	671	692	714	735	756

ECO SCREEN 8400M
COMPRESO MECCANICA

H/L	80	100	120	140	160	180	200	220
80	345	369	393	417	440	464	488	511
100	359	382	406	430	453	477	501	524
120	372	395	419	443	466	490	514	537
140	385	408	432	456	479	503	527	550
160	398	421	445	469	492	516	540	563
180	411	434	458	482	505	529	553	576
200	424	447	471	495	518	542	566	590
220	437	460	484	508	531	555	579	603
240	450	473	497	521	544	568	592	616
260	463	486	510	534	558	581	605	629
280	476	499	523	547	571	594	618	642
300	489	513	536	560	584	607	631	655
320	502	526	549	573	597	620	644	668
340	515	539	562	586	610	633	657	681

TELA
COMPRESO MECCANICA

H/L	80	100	120	140	160	180	200	220	240	260	280	300	320	340
80	326	344	362	380	398	415	433	451	469	486	504	522	540	558
100	334	351	369	387	405	422	440	458	476	494	511	529	547	565
120	341	358	376	394	412	430	447	465	483	501	518	536	554	572
140	348	366	383	401	419	437	454	472	490	508	526	543	561	579
160	355	373	390	408	426	444	462	479	497	515	533	550	568	586
180	362	380	398	415	433	451	469	486	504	522	540	558	575	593
200	369	387	405	422	440	458	476	494	511	529	547	565	582	600
220	376	394	412	430	447	465	483	501	518	536	554	572	590	607
240	383	401	419	437	454	472	490	508	526	543	561	579	597	614
260	390	408	426	444	462	479	497	515	533	550	568	586	604	621
280	398	415	433	451	469	486	504	522	540	558	575	593	611	629
300	405	422	440	458	476	494	511	529	547	565	582	600	618	636
320	412	430	447	465	483	501	518	536	554	572	590	607	625	643
340	419	437	454	472	490	508	526	543	561	579	597	614	632	650
360	426	444	462	479	497	515	533	550	568	586	604	622	639	657
380	433	451	469	486	504	522	540	558	575	593	611	629	646	664

SOLTIS 92
COMPRESO MECCANICA

H/L	80	100	120	140	160	180	200	220	240	260	280	300	320	340
80	384	416	448	480	512	544	576	608	640	672	704	736	768	800
100	406	438	470	502	534	566	598	630	662	694	726	758	790	822
120	427	459	491	523	555	587	619	651	683	715	747	779	811	843
140	448	480	512	544	576	608	640	672	704	736	768	800	832	864
160	470	502	534	566	598	630	662	694	726	758	790	822	854	886
180	491	523	555	587	619	651	683	715	747	779	811	843	875	907
200	512	544	576	608	640	672	704	736	768	800	832	864	896	928
220	534	566	598	630	662	694	726	758	790	822	854	886	917	949
240	555	587	619	651	683	715	747	779	811	843	875	907	939	971
260	576	608	640	672	704	736	768	800	832	864	896	928	960	992
280	598	630	662	694	726	758	790	822	854	886	917	949	981	1.013
300	619	651	683	715	747	779	811	843	875	907	939	971	1.003	1.035
320	640	672	704	736	768	800	832	864	896	928	960	992	1.024	1.056
340	662	694	726	758	790	822	854	886	917	949	981	1.013	1.045	1.077
360	683	715	747	779	811	843	875	907	939	971	1.003	1.035	1.067	1.099
380	704	736	768	800	832	864	896	928	960	992	1.024	1.056	1.088	1.120

SCREEN 5500
COMPRESO MECCANICA

H/L	80	100	120	140	160	180	200	220	240	260	280	300	320	340
80	347	370	393	415	438	460	483	505	528	550	573	595	618	640
100	359	382	404	427	449	472	494	517	539	562	584	607	629	652
120	371	394	416	439	461	484	506	529	551	574	596	619	641	664
140	383	406	428	451	473	496	518	541	563	586	608	631	653	676
160	395	417	440	462	485	507	530	552	575	597	620	643	665	688
180	407	429	452	474	497	519	542	564	587	609	632	654	677	699
200	419	441	464	486	509	531	554	576	599	621	644	666	689	711
220	430	453	475	498	520	543	566	588	611	633	656	678	701	723
240	442	465	487	510	532	555	577	600	622	645	667	690	712	735
260	454	477	499	522	544	567	589	612	634	657	679	702	724	747
280	466	489	511	534	556	579	601	624	646	669	691	714	736	759
300	478	500	523	545	568	590	613	635	658	680	703	725	748	770
320	490	512	535	557	580	602	625	647	670	692	715	737	760	782
340	502	524	547	569	592	614	637	659	682	704	727	749	772	794
360	513	536	558	581	603	626	648	671	693	716	738	761	784	806
380	525	548	570	593	615	638	660	683	705	728	750	773	795	818

TECNIC OSCURA
COMPRESO MECCANICA

H/L	80	100	120	140	160	180	200	220	240	260	280	300	320	340
80	333	354	374	394	414	434	454	474	495	515	535	555	575	595
100	295	363	383	403	424	444	464	484	504	524	544	565	585	605
120	295	373	393	413	433	453	473	493	514	534	554	574	594	614
140	295	382	402	422	442	463	483	503	523	543	563	583	604	624
160	375	392	412	432	452	472	492	512	533	553	573	593	613	633
180	395	401	421	441	461	482	502	522	542	562	582	602	623	643
200	415	411	431	451	471	491	511	531	551	572	592	612	632	652
220	435	420	440	460	480	501	521	541	561	581	601	621	642	662
240	455	429	450	470	490	510	530	550	570	591	611	631	651	671
260	475	439	459	479	499	520	540	560	580	600	620	640	660	681
280	495	448	469	489	509	529	549	569	589	610	630	650	670	690
300	515	458	478	498	518	538	559	579	599	619	639	659	679	700
320	535	467	488	508	528	548	568	588	608	629	649	669	689	709
340	555	477	497	517	537	557	578	598	618	638	658	678	698	719
360	575	486	506	527	547	567	587	607	627	647	668	688	708	728
380	595	496	516	536	556	576	597	617	637	657	677	697	717	738

OSCURALUX
COMPRESO MECCANICA

H/L	80	100	120	140	160	180	200	220	240	260	280	300
80	347	371	395	419	442	466	490	513	537	561	584	608
100	361	384	408	432	455	479	503	526	550	574	597	621
120	375	397	421	445	468	492	516	539	563	587	610	634
140	389	410	434	458	481	505	529	552	576	600	623	647
160	403	423	447	471	494	518	542	565	589	613	637	660
180	417	436	460	484	507	531	555	578	602	626	650	673
200	431	449	473	497	520	544	568	592	615	639	663	686
220	445	462	486	510	533	557	581	605	628	652	676	699
240	459	475	499	523	546	570	594	618	641	665	689	712
260	473	488	512	536	560	583	607	631	654	678	702	725
280	487	501	525	549	573	596	620	644	667	691	715	738
300	501	515	538	562	586	609	633	657	680	704	728	751
320	515	528	551	575	599	622	646	670	693	717	741	764
340	529	541	564	588	612	635	659	683	706	730	754	777
360	543	554	577	601	625	648	672	696	719	743	767	791
380	557	567	590	614	638	661	685	709	732	756	780	804

ALPHALIA SILENT-AW
COMPRESO MECCANICA

NEW!

H/L	80	100	120	140	160	180	200	220	240	260	280	300	320	340
80	447	494	540	586	632	678	725	771	817	863	909	956	1.002	1.048
100	483	529	575	622	668	714	760	806	853	899	945	991	1.037	1.084
120	519	565	611	657	703	750	796	842	888	934	981	1.027	1.073	1.119
140	554	600	647	693	739	785	831	878	924	970	1.016	1.062	1.109	1.155
160	590	636	682	728	774	821	867	913	959	1.005	1.052	1.098	1.144	1.190
180	625	671	718	764	810	856	902	949	995	1.041	1.087	1.133	1.180	1.226
200	661	707	753	799	846	892	938	984	1.030	1.077	1.123	1.169	1.215	1.261
220	696	742	789	835	881	927	973	1.020	1.066	1.112	1.158	1.204	1.251	1.297
240	732	778	824	870	917	963	1.009	1.055	1.101	1.148	1.194	1.240	1.286	1.332
260	767	814	860	906	952	998	1.045	1.091	1.137	1.183	1.229	1.276	1.322	1.368
280	803	849	895	941	988	1.034	1.080	1.126	1.172	1.219	1.265	1.311	1.357	1.403
300	838	885	931	977	1.023	1.069	1.116	1.162	1.208	1.254	1.300	1.347	1.393	1.439
320	874	920	966	1.013	1.059	1.105	1.151	1.197	1.244	1.290	1.336	1.382	1.428	1.475
340	910	956	1.002	1.048	1.094	1.141	1.187	1.233	1.279	1.325	1.372	1.418	1.464	1.510

Per misure superiori a quelle indicate nelle tabelle, si prega di contattare l'azienda.

ELITE

MV78A

TENDA A RULLO LIBERA - COMANDO AD ARGANO - RULLO DA 78

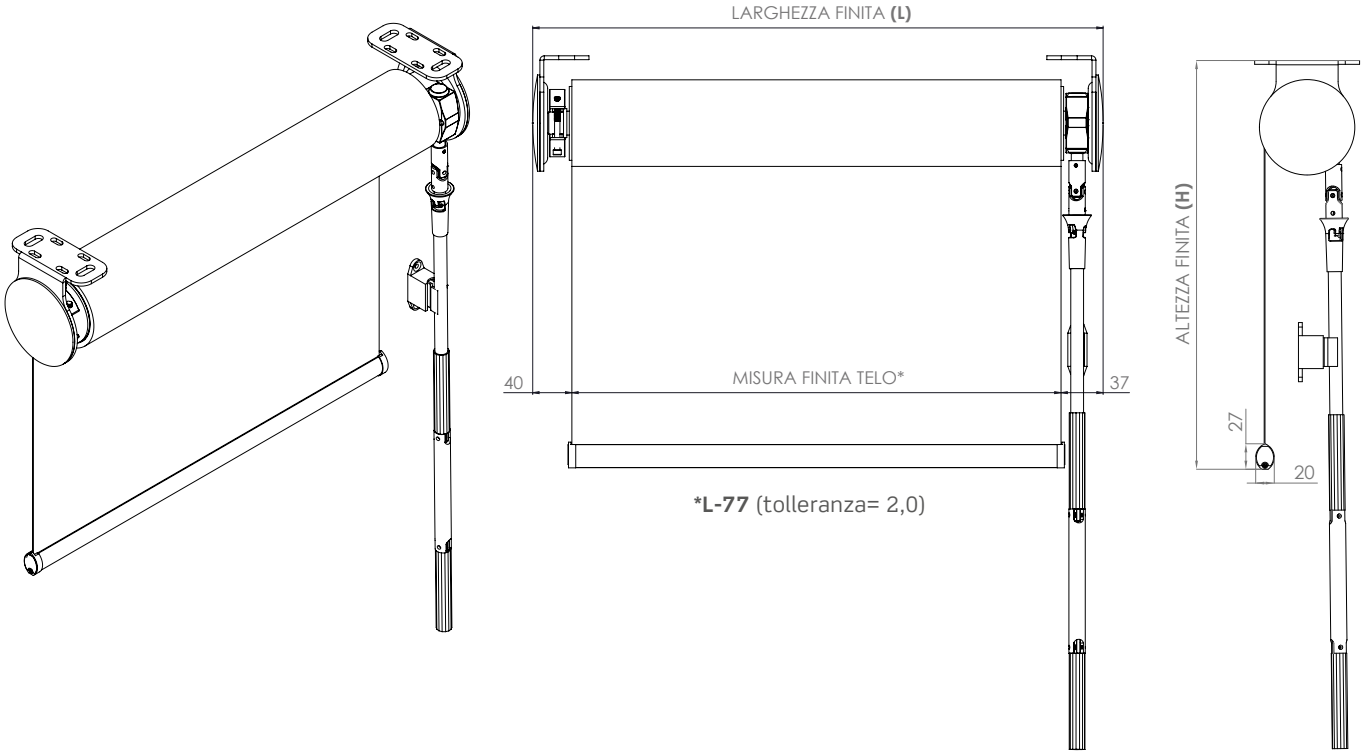

INSTALLAZIONE A SOFFITTO **- STANDARD**

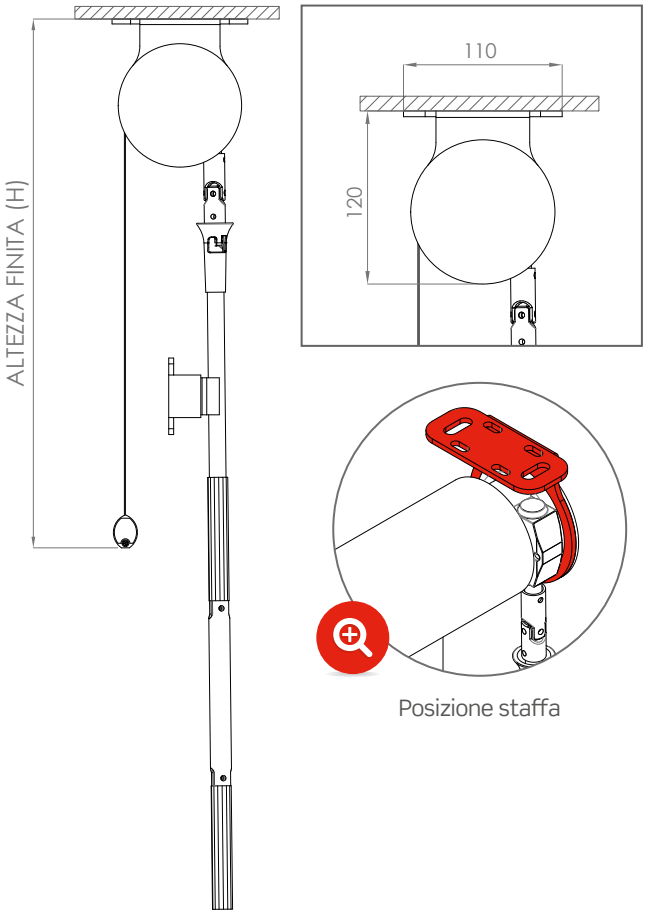

INSTALLAZIONE A PARETE **- A RICHIESTA**

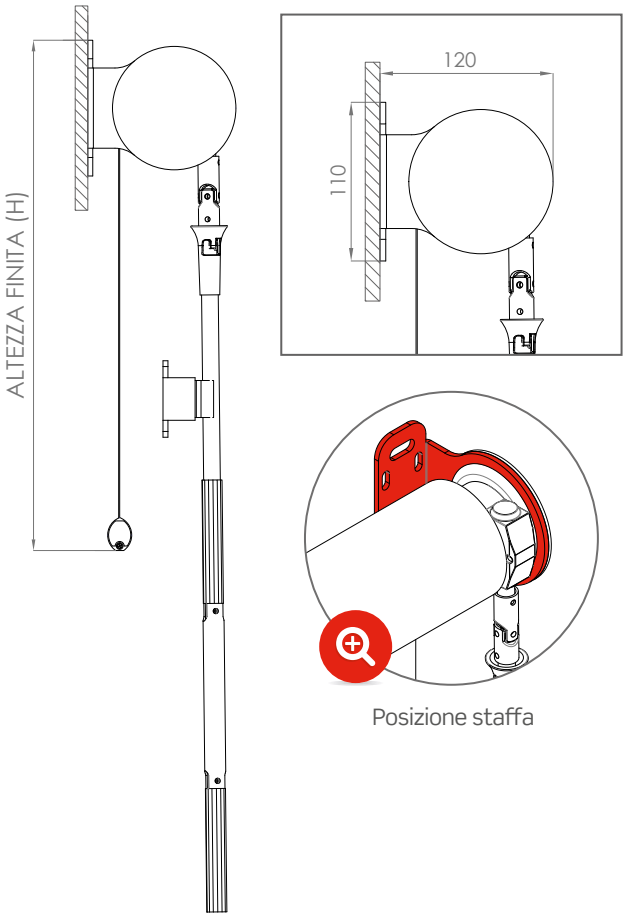

FONDALE SQUARE - **A RICHIESTA**

Fondale in alluminio estruso lega 6060 verniciato a polvere bianco RAL 9010/ verniciato argento/nero opaco RAL 9005 a sezione rettangolare.

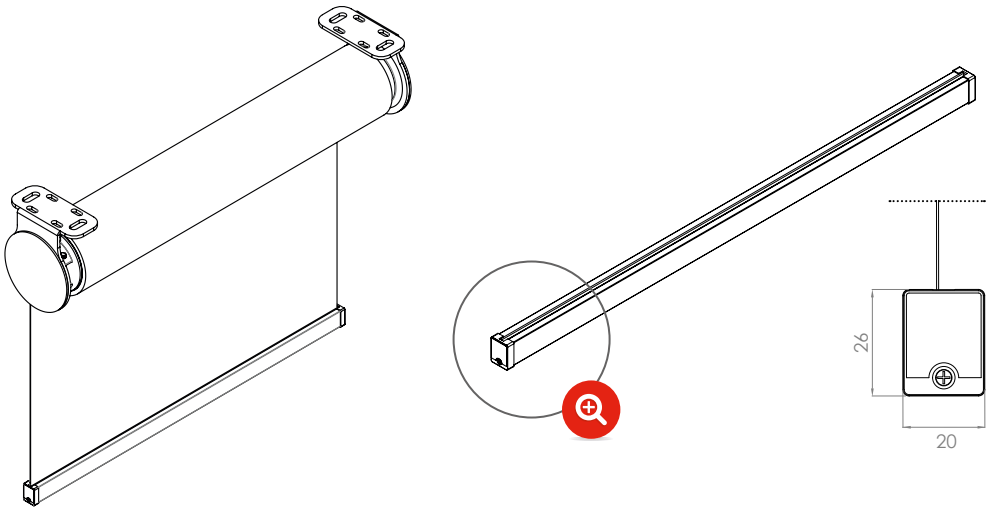

COME ORDINARE

MAGGIORAZIONI

- Fondale SQUARE: **senza maggiorazione**

COLORI STANDARD

Bianco

Nero

Argento verniciato

Maggiorazione per tinte RAL Special **+ 10%**

ACCESSORI

●= STANDARD ○= A RICHIESTA

MV78A	●	○

Si prega di utilizzare l'apposito modulo d'ordine a pag.186 del catalogo.
Per la versione pdf si prega di contattare direttamente l'azienda.

LINE SCREEN 5% // COLOR 5%
COMPRESO MECCANICA

H/L	80	100	120	140	160	180	200	220	240	260	280	300	320	340	360	380	400	420	440
80	459	477	495	513	531	548	566	584	602	619	637	655	673	691	708	726	744	762	779
100	467	484	502	520	538	555	573	591	609	627	644	662	680	698	715	733	751	769	786
120	474	491	509	527	545	563	580	598	616	634	651	669	687	705	722	740	758	776	794
140	481	499	516	534	552	570	587	605	623	641	659	676	694	712	730	747	765	783	801
160	488	506	523	541	559	577	595	612	630	648	666	683	701	719	737	754	772	790	808
180	495	513	531	548	566	584	602	619	637	655	673	691	708	726	744	762	779	797	815
200	502	520	538	555	573	591	609	627	644	662	680	698	715	733	751	769	786	804	822
220	509	527	545	563	580	598	616	634	651	669	687	705	723	740	758	776	794	811	829
240	516	534	552	570	587	605	623	641	659	676	694	712	730	747	765	783	801	818	836
260	523	541	559	577	595	612	630	648	666	683	701	719	737	754	772	790	808	826	843
280	531	548	566	584	602	619	637	655	673	691	708	726	744	762	779	797	815	833	850
300	538	555	573	591	609	627	644	662	680	698	715	733	751	769	786	804	822	840	858
320	545	563	580	598	616	634	651	669	687	705	723	740	758	776	794	811	829	847	865
340	552	570	587	605	623	641	659	676	694	712	730	747	765	783	801	818	836	854	872
360	559	577	595	612	630	648	666	683	701	719	737	755	772	790	808	826	843	861	879
380	566	584	602	619	637	655	673	691	708	726	744	762	779	797	815	833	850	868	886
400	573	591	609	627	644	662	680	698	715	733	751	769	786	804	822	840	858	875	893
420	580	598	616	634	651	669	687	705	723	740	758	776	794	811	829	847	865	882	900
440	587	605	623	641	659	676	694	712	730	747	765	783	801	818	836	854	872	890	907

LINE SCREEN 3%
COMPRESO MECCANICA

H/L	80	100	120	140	160	180	200	220	240	260	280	300	320	340	360	380	400	420	440
80	460	478	496	514	532	549	567	585	603	620	638	656	674	692	709	727	745	763	780
100	468	485	503	521	539	556	574	592	610	628	645	663	681	699	716	734	752	770	787
120	475	492	510	528	546	564	581	599	617	635	652	670	688	706	723	741	759	777	795
140	482	500	517	535	553	571	588	606	624	642	660	677	695	713	731	748	766	784	802
160	489	507	524	542	560	578	596	613	631	649	667	684	702	720	738	755	773	791	809
180	496	514	532	549	567	585	603	620	638	656	674	692	709	727	745	763	780	798	816
200	503	521	539	556	574	592	610	628	645	663	681	699	716	734	752	770	787	805	823
220	510	528	546	564	581	599	617	635	652	670	688	706	724	741	759	777	795	812	830
240	517	535	553	571	588	606	624	642	660	677	695	713	731	748	766	784	802	819	837
260	524	542	560	578	596	613	631	649	667	684	702	720	738	755	773	791	809	827	844
280	532	549	567	585	603	620	638	656	674	692	709	727	745	763	780	798	816	834	851
300	539	556	574	592	610	628	645	663	681	699	716	734	752	770	787	805	823	841	859
320	546	564	581	599	617	635	652	670	688	706	724	741	759	777	795	812	830	848	866
340	553	571	588	606	624	642	660	677	695	713	731	748	766	784	802	819	837	855	873
360	560	578	596	613	631	649	667	684	702	720	738	756	773	791	809	827	844	862	880
380	567	585	603	620	638	656	674	692	709	727	745	763	780	798	816	834	851	869	887
400	574	592	610	628	645	663	681	699	716	734	752	770	787	805	823	841	859	876	894
420	581	599	617	635	652	670	688	706	724	741	759	777	795	812	830	848	866	883	901
440	588	606	624	642	660	677	695	713	731	748	766	784	802	819	837	855	873	891	908

LINE SCREEN 1%
COMPRESO MECCANICA

H/L	80	100	120	140	160	180	200	220	240	260	280	300	320	340	360	380	400	420	440
80	462	481	500	519	538	557	576	595	614	633	652	671	690	709	728	747	766	785	804
100	471	490	509	528	547	566	584	603	622	641	660	679	698	717	736	755	774	793	812
120	479	498	517	536	555	574	593	612	631	650	669	688	706	725	744	763	782	801	820
140	487	506	525	544	563	582	601	620	639	658	677	696	715	734	753	772	791	810	828
160	496	515	534	553	571	590	609	628	647	666	685	704	723	742	761	780	799	818	837
180	504	523	542	561	580	599	618	637	656	674	693	712	731	750	769	788	807	826	845
200	512	531	550	569	588	607	626	645	664	683	702	721	740	759	778	796	815	834	853
220	521	539	558	577	596	615	634	653	672	691	710	729	748	767	786	805	824	843	862
240	529	548	567	586	605	624	643	661	680	699	718	737	756	775	794	813	832	851	870
260	537	556	575	594	613	632	651	670	689	708	727	746	765	783	802	821	840	859	878
280	545	564	583	602	621	640	659	678	697	716	735	754	773	792	811	830	849	868	886
300	554	573	592	611	629	648	667	686	705	724	743	762	781	800	819	838	857	876	895
320	562	581	600	619	638	657	676	695	714	733	751	770	789	808	827	846	865	884	903
340	570	589	608	627	646	665	684	703	722	741	760	779	798	817	836	855	873	892	911
360	579	598	616	635	654	673	692	711	730	749	768	787	806	825	844	863	882	901	920
380	587	606	625	644	663	682	701	719	738	757	776	795	814	833	852	871	890	909	928
400	595	614	633	652	671	690	709	728	747	766	785	804	823	841	860	879	898	917	936
420	603	622	641	660	679	698	717	736	755	774	793	812	831	850	869	888	907	926	945
440	612	631	650	669	688	706	725	744	763	782	801	820	839	858	877	896	915	934	953

METAL LINE 2% - 4%
COMPRESO MECCANICA

NEW!

H/L	80	100	120	140	160	180	200	220
80	478	506	533	560	587	615	642	669
100	495	522	550	577	604	631	659	686
120	512	539	566	593	621	648	675	702
140	528	555	583	610	637	664	692	719
160	545	572	599	627	654	681	708	735
180	561	589	616	643	670	698	725	752
200	578	605	632	660	687	714	741	769
220	595	622	649	676	704	731	758	785
240	611	638	666	693	720	747	775	802
260	628	655	682	709	737	764	791	818
280	644	672	699	726	753	780	808	835
300	661	688	715	743	770	797	824	852
320	677	705	732	759	786	814	841	868
340	694	721	749	776	803	830	857	885
360	711	738	765	792	820	847	874	901
380	727	754	782	809	836	863	891	918
400	744	771	798	825	853	880	907	934
420	760	788	815	842	869	897	924	951
440	777	804	831	859	886	913	940	968

ECO SCREEN 8600
COMPRESO MECCANICA

H/L	80	100	120	140	160	180	200	220	240	260	280	300	320
80	470	492	513	534	556	577	598	620	641	662	684	705	726
100	481	502	524	545	566	588	609	630	652	673	694	716	737
120	492	513	534	556	577	598	620	641	662	684	705	726	748
140	502	524	545	566	588	609	630	652	673	694	716	737	758
160	513	534	556	577	598	620	641	662	684	705	726	748	769
180	524	545	566	588	609	630	652	673	694	716	737	758	780
200	534	556	577	598	620	641	662	684	705	726	748	769	790
220	545	566	588	609	630	652	673	694	716	737	758	780	801
240	556	577	598	620	641	662	684	705	726	748	769	790	812
260	566	588	609	630	652	673	694	716	737	758	780	801	822
280	577	598	620	641	662	684	705	726	748	769	790	812	833
300	588	609	630	652	673	694	716	737	758	780	801	822	844
320	598	620	641	662	684	705	726	748	769	790	812	833	854
340	609	630	652	673	694	716	737	758	780	801	822	844	865
360	620	641	662	684	705	726	748	769	790	812	833	854	876
380	630	652	673	694	716	737	758	780	801	822	844	865	886
400	641	662	684	705	726	748	769	790	812	833	854	876	897
420	652	673	694	716	737	758	780	801	822	844	865	886	908
440	662	684	705	726	748	769	790	812	833	854	876	897	918

ECO SCREEN 8400M
COMPRESO MECCANICA

H/L	80	100	120	140	160	180	200	220
80	475	499	523	547	570	594	618	641
100	489	512	536	560	583	607	631	654
120	502	525	549	573	596	620	644	667
140	515	538	562	586	609	633	657	680
160	528	551	575	599	622	646	670	693
180	541	564	588	612	635	659	683	706
200	554	577	601	625	648	672	696	720
220	567	590	614	638	661	685	709	733
240	580	603	627	651	674	698	722	746
260	593	616	640	664	688	711	735	759
280	606	629	653	677	701	724	748	772
300	619	643	666	690	714	737	761	785
320	632	656	679	703	727	750	774	798
340	645	669	692	716	740	763	787	811
360	658	682	705	729	753	776	800	824
380	671	695	718	742	766	789	813	837
400	684	708	731	755	779	802	826	850
420	697	721	744	768	792	815	839	863
440	710	734	757	781	805	828	852	876

SCREEN 5500
COMPRESO MECCANICA

H/L	80	100	120	140	160	180	200	220	240	260	280	300	320	340	360	380	400	420	440
80	477	500	523	545	568	590	613	635	658	680	703	725	748	770	793	815	838	860	883
100	489	512	534	557	579	602	624	647	669	692	714	737	759	782	804	827	850	872	895
120	501	524	546	569	591	614	636	659	681	704	726	749	771	794	816	839	861	884	906
140	513	536	558	581	603	626	648	671	693	716	738	761	783	806	828	851	873	896	918
160	525	547	570	592	615	637	660	682	705	727	750	773	795	818	840	863	885	908	930
180	537	559	582	604	627	649	672	694	717	739	762	784	807	829	852	874	897	919	942
200	549	571	594	616	639	661	684	706	729	751	774	796	819	841	864	886	909	931	954
220	560	583	605	628	650	673	696	718	741	763	786	808	831	853	876	898	921	943	966
240	572	595	617	640	662	685	707	730	752	775	797	820	842	865	887	910	932	955	977
260	584	607	629	652	674	697	719	742	764	787	809	832	854	877	899	922	944	967	989
280	596	619	641	664	686	709	731	754	776	799	821	844	866	889	911	934	956	979	1.001
300	608	630	653	675	698	720	743	765	788	810	833	855	878	900	923	945	968	991	1.013
320	620	642	665	687	710	732	755	777	800	822	845	867	890	912	935	957	980	1.002	1.025
340	632	654	677	699	722	744	767	789	812	834	857	879	902	924	947	969	992	1.014	1.037
360	643	666	688	711	733	756	778	801	823	846	868	891	914	936	959	981	1.004	1.026	1.049
380	655	678	700	723	745	768	790	813	835	858	880	903	925	948	970	993	1.015	1.038	1.060
400	667	690	712	735	757	780	802	825	847	870	892	915	937	960	982	1.005	1.027	1.050	1.072
420	679	701	724	746	769	791	814	837	859	882	904	927	949	972	994	1.017	1.039	1.062	1.084
440	691	713	736	758	781	803	826	848	871	893	916	938	961	983	1.006	1.028	1.051	1.073	1.096

SOLTIS 92
COMPRESO MECCANICA

H/L	80	100	120	140	160	180	200	220	240	260	280	300	320	340	360	380	400	420	440
80	514	546	578	610	642	674	706	738	770	802	834	866	898	930	962	994	1.026	1.058	1.090
100	536	568	600	632	664	696	728	760	792	824	856	888	920	952	984	1.016	1.047	1.079	1.111
120	557	589	621	653	685	717	749	781	813	845	877	909	941	973	1.005	1.037	1.069	1.101	1.133
140	578	610	642	674	706	738	770	802	834	866	898	930	962	994	1.026	1.058	1.090	1.122	1.154
160	600	632	664	696	728	760	792	824	856	888	920	952	984	1.016	1.047	1.079	1.111	1.143	1.175
180	621	653	685	717	749	781	813	845	877	909	941	973	1.005	1.037	1.069	1.101	1.133	1.165	1.197
200	642	674	706	738	770	802	834	866	898	930	962	994	1.026	1.058	1.090	1.122	1.154	1.186	1.218
220	664	696	728	760	792	824	856	888	920	952	984	1.016	1.047	1.079	1.111	1.143	1.175	1.207	1.239
240	685	717	749	781	813	845	877	909	941	973	1.005	1.037	1.069	1.101	1.133	1.165	1.197	1.229	1.261
260	706	738	770	802	834	866	898	930	962	994	1.026	1.058	1.090	1.122	1.154	1.186	1.218	1.250	1.282
280	728	760	792	824	856	888	920	952	984	1.016	1.047	1.079	1.111	1.143	1.175	1.207	1.239	1.271	1.303
300	749	781	813	845	877	909	941	973	1.005	1.037	1.069	1.101	1.133	1.165	1.197	1.229	1.261	1.293	1.325
320	770	802	834	866	898	930	962	994	1.026	1.058	1.090	1.122	1.154	1.186	1.218	1.250	1.282	1.314	1.346
340	792	824	856	888	920	952	984	1.016	1.047	1.079	1.111	1.143	1.175	1.207	1.239	1.271	1.303	1.335	1.367
360	813	845	877	909	941	973	1.005	1.037	1.069	1.101	1.133	1.165	1.197	1.229	1.261	1.293	1.325	1.357	1.389
380	834	866	898	930	962	994	1.026	1.058	1.090	1.122	1.154	1.186	1.218	1.250	1.282	1.314	1.346	1.378	1.410
400	856	888	920	952	984	1.016	1.047	1.079	1.111	1.143	1.175	1.207	1.239	1.271	1.303	1.335	1.367	1.399	1.431
420	877	909	941	973	1.005	1.037	1.069	1.101	1.133	1.165	1.197	1.229	1.261	1.293	1.325	1.357	1.389	1.421	1.453
440	898	930	962	994	1.026	1.058	1.090	1.122	1.154	1.186	1.218	1.250	1.282	1.314	1.346	1.378	1.410	1.442	1.474

OSCURALUX
COMPRESO MECCANICA

H/L	80	100	120	140	160	180	200	220	240	260	280	300
80	477	501	525	549	572	596	620	643	667	691	714	738
100	491	514	538	562	585	609	633	656	680	704	727	751
120	504	527	551	575	598	622	646	669	693	717	740	764
140	517	540	564	588	611	635	659	682	706	730	753	777
160	530	553	577	601	624	648	672	695	719	743	767	790
180	543	566	590	614	637	661	685	708	732	756	780	803
200	556	579	603	627	650	674	698	722	745	769	793	816
220	569	592	616	640	663	687	711	735	758	782	806	829
240	582	605	629	653	676	700	724	748	771	795	819	842
260	595	618	642	666	690	713	737	761	784	808	832	855
280	608	631	655	679	703	726	750	774	797	821	845	868
300	621	645	668	692	716	739	763	787	810	834	858	881
320	634	658	681	705	729	752	776	800	823	847	871	894
340	647	671	694	718	742	765	789	813	836	860	884	907
360	660	684	707	731	755	778	802	826	849	873	897	921
380	673	697	720	744	768	791	815	839	862	886	910	934
400	686	710	733	757	781	804	828	852	875	899	923	947
420	699	723	746	770	794	817	841	865	889	912	936	960
440	712	736	759	783	807	830	854	878	902	925	949	973

TECNIC OSCURA
COMPRESO MECCANICA

H/L	80	100	120	140	160	180	200	220	240	260	280	300	320	340	360	380	400	420	440
80	463	484	504	524	544	564	584	604	625	645	665	685	705	725	745	766	786	806	826
100	473	493	513	533	554	574	594	614	634	654	674	695	715	735	755	775	795	815	835
120	482	503	523	543	563	583	603	623	644	664	684	704	724	744	764	785	805	825	845
140	492	512	532	552	572	593	613	633	653	673	693	713	734	754	774	794	814	834	854
160	501	522	542	562	582	602	622	642	663	683	703	723	743	763	783	804	824	844	864
180	511	531	551	571	591	612	632	652	672	692	712	732	753	773	793	813	833	853	873
200	520	541	561	581	601	621	641	661	681	702	722	742	762	782	802	822	843	863	883
220	530	550	570	590	610	631	651	671	691	711	731	751	772	792	812	832	852	872	892
240	539	559	580	600	620	640	660	680	700	721	741	761	781	801	821	841	862	882	902
260	549	569	589	609	629	650	670	690	710	730	750	770	790	811	831	851	871	891	911
280	558	578	599	619	639	659	679	699	719	740	760	780	800	820	840	860	881	901	921
300	568	588	608	628	648	668	689	709	729	749	769	789	809	830	850	870	890	910	930
320	577	597	618	638	658	678	698	718	738	759	779	799	819	839	859	879	899	920	940
340	587	607	627	647	667	687	708	728	748	768	788	808	828	849	869	889	909	929	949
360	596	616	636	657	677	697	717	737	757	777	798	818	838	858	878	898	918	939	959
380	606	626	646	666	686	706	727	747	767	787	807	827	847	868	888	908	928	948	968
400	615	635	655	676	696	716	736	756	776	796	817	837	857	877	897	917	937	958	978
420	625	645	665	685	705	725	745	766	786	806	826	846	866	886	907	927	947	967	987
440	634	654	674	695	715	735	755	775	795	815	836	856	876	896	916	936	956	977	997

Per misure superiori a quelle indicate nelle tabelle, si prega di contattare l'azienda.

ELITE MOTORE
MV46M / MV53M / MV78M

TENDA A RULLO COMANDO A MOTORE

Tubo avvolgitore in alluminio estruso lega 6063, con speciali raggiature all'interno, per evitare la flessione e dotato di ogiva, per facilitare la manutenzione del telo.

Diametro tubo 46/53 mm, a seconda della larghezza della tenda, tubo 78 mm in ferro zincato con ogiva per grandi dimensioni.

Fondale in alluminio estruso lega 6060, a sezione ovale di serie: dimensioni mm 18 x 24, verniciato a polvere bianco RAL 9010/ verniciato argento/nero opaco RAL 9005; opzionale a sezione rettangolare.

Tappi di chiusura fondale in plastica nei colori bianco/nero/grigio.

Profilo di premontaggio (portarullo) estruso in alluminio lega 6063 verniciato a polvere in RAL bianco 9010/verniciato argento/nero opaco RAL 9005.

Staffe laterali in acciaio con cover di copertura in plastica di colore bianco, nero e grigio.

Supporti girevoli a chiavetta per fissaggio a soffitto/parete (standard per MV46M, MV53M).

Supporti a scatto PUSH opzionali per facilitare il montaggio a soffitto/parete fino a 150 cm.

Motore (230 V/50 Hz) con finecorsa elettronico regolabile.

Comando radio o pulsante.

Opzioni: applicazione frontale, motore radio, radio comando.

A seconda della tipologia alcuni teli possono essere giuntati o girati.
Consultare le tabelle prezzi per conoscere i modelli in cui si gira o si giunta il tessuto.

Telo girato
Telo giuntato

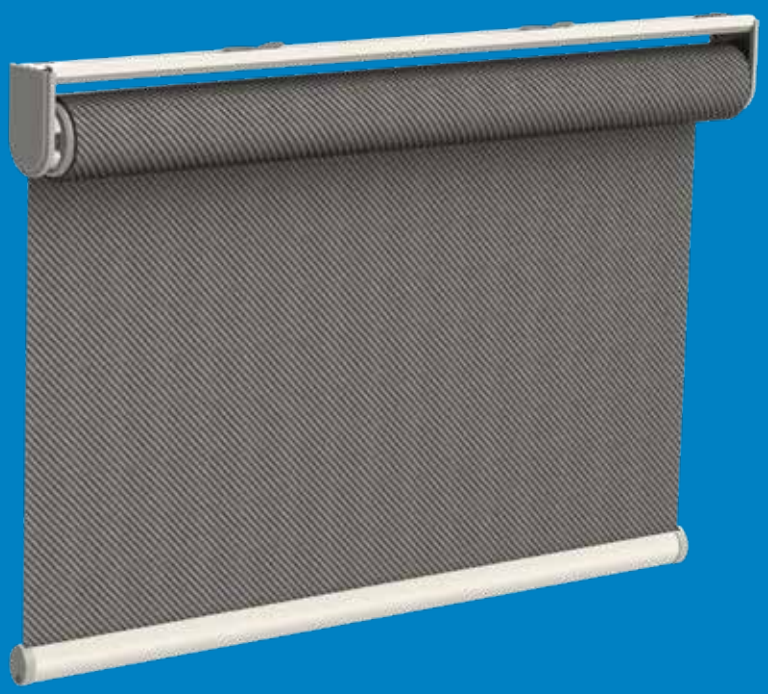

ELITE

MV46M

TENDA A RULLO LIBERA - COMANDO A MOTORE - RULLO DA 46

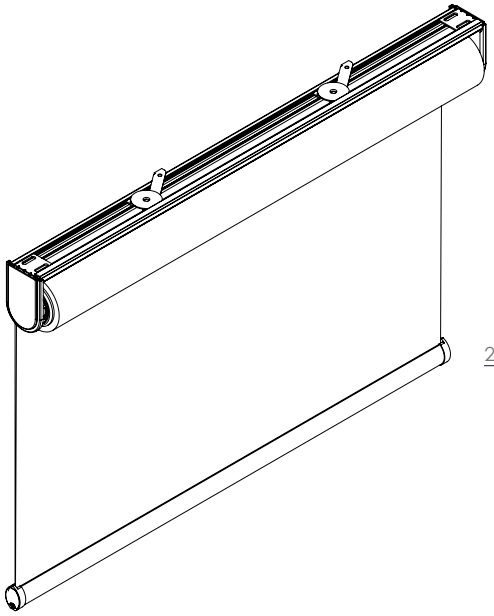

*L-45 (tolleranza= 2,0)

INSTALLAZIONE A SOFFITTO **- STANDARD**

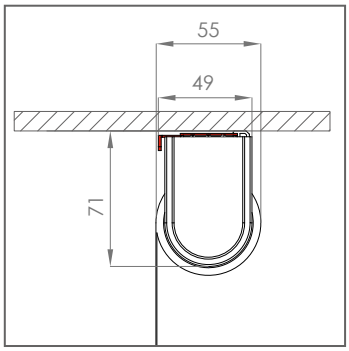

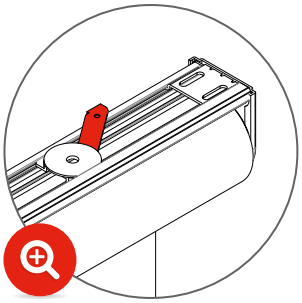

Posizione chiavetta

INSTALLAZIONE A PARETE **- A RICHIESTA**

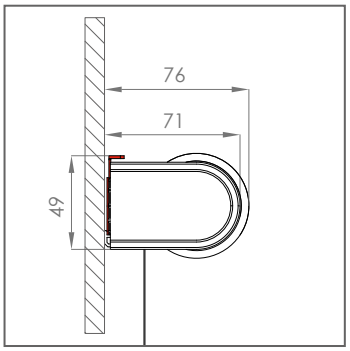

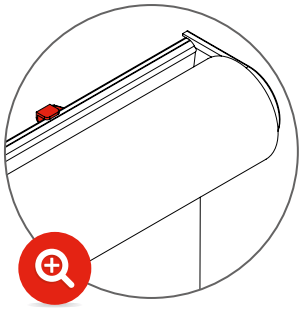

Posizione chiavetta

SUPPORTI DI FISSAGGIO

SUPPORTO A CHIAVETTA - **STANDARD**

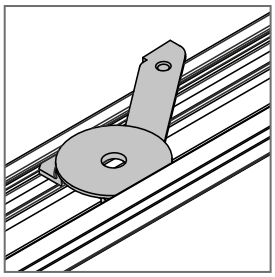

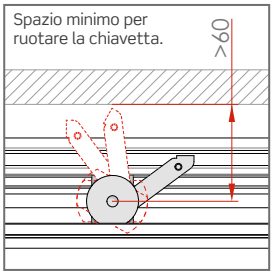

Portarullo standard

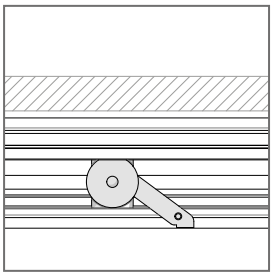

Portarullo ruotato

ATTENZIONE:

In caso di mancanza di "spazio minimo" per l'utilizzo dei supporti di fissaggio come da posizione standard, è possibile richiedere in fase d'ordine il portarullo ruotato di 180°, al fine di avere i sistemi di fissaggio frontali o dal basso.

SUPPORTO A SCATTO PUSH - **A RICHIESTA**

Supporto a scatto PUSH opzionale fino a 150 cm di larghezza.

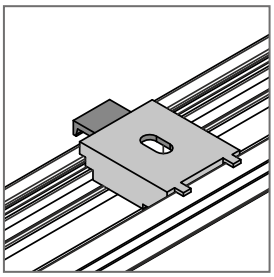

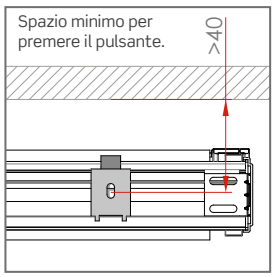

Portarullo standard

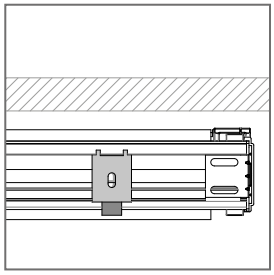

Portarullo ruotato

ATTENZIONE:

In caso di mancanza di "spazio minimo" per l'utilizzo dei supporti di fissaggio come da posizione standard, è possibile richiedere in fase d'ordine il portarullo ruotato di 180°, al fine di avere i sistemi di fissaggio frontali o dal basso.

KIT ATTACCO A PAVIMENTO CON CAVI - **A RICHIESTA**

Kit opzionale per l'attacco a pavimento con cavetti in acciaio inox per versioni guidate.

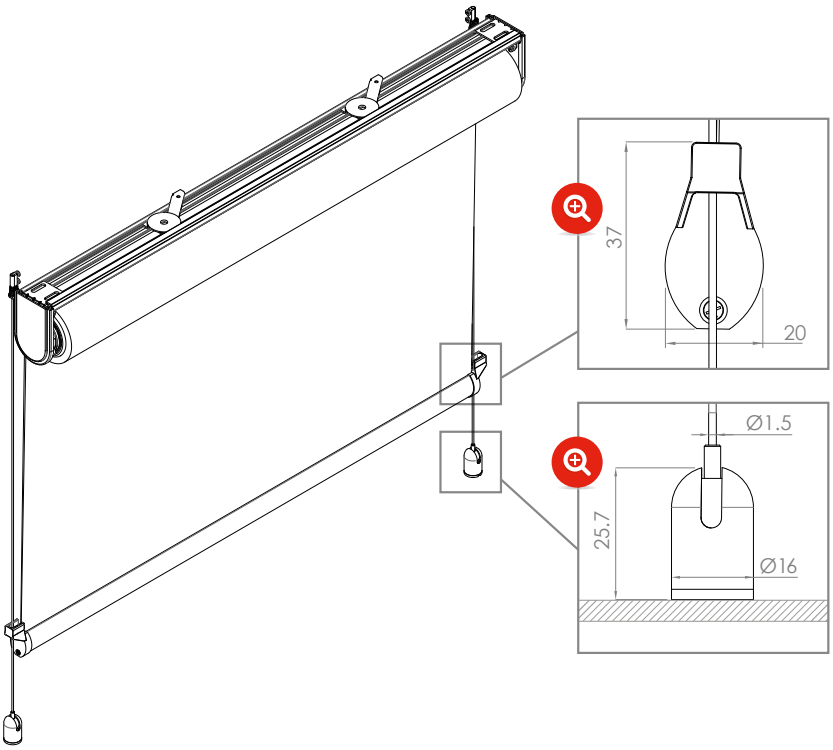

INSTALLAZIONE A SOFFITTO **STANDARD**

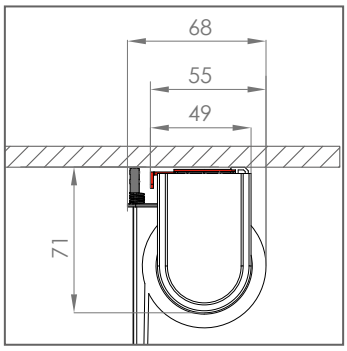

INSTALLAZIONE A PARETE **A RICHIESTA**

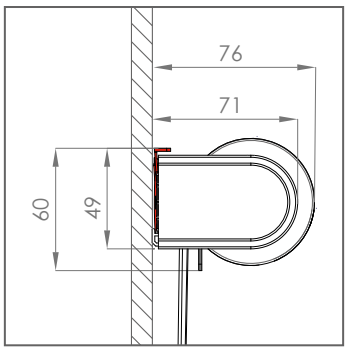

FONDALE SQUARE - **A RICHIESTA**

Fondale in alluminio estruso lega 6060 verniciato a polvere bianco RAL 9010/ verniciato argento/nero opaco RAL 9005 a sezione rettangolare.

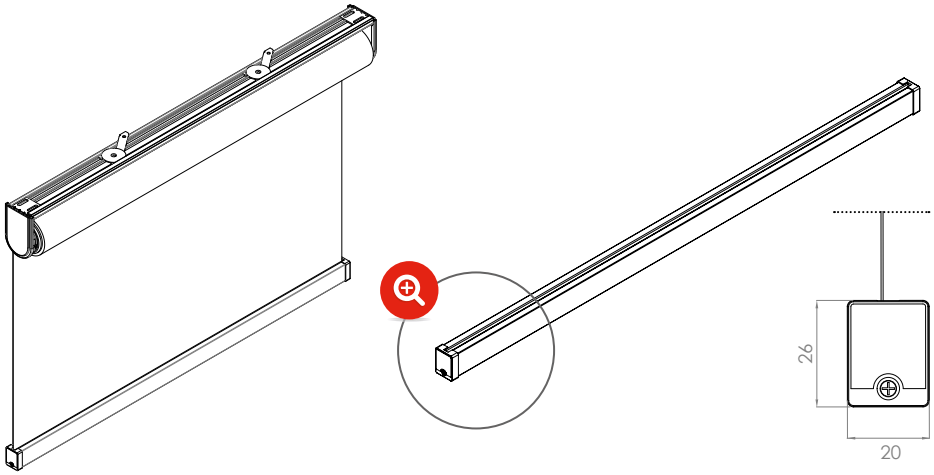

COME ORDINARE

MAGGIORAZIONI

- Supplemento motore super silenzioso (51/53 dB) con fine corsa meccanico **€ 58**
- Maggiorazione per sistema a motore con ricevitore radio (escl. telecomando) € **211,2**
- Telecomando a 1 canale **€ 68,2**
- Telecomando a 15 canali € **130,9**
- Fondale SQUARE: **senza maggiorazione**

KIT ATTACCO A PAVIMENTO CON CAVI:

- Kit attacco a pavimento: **€ 61,8 al pezzo**
- Cavi in acciaio inox: **€ 2,35 al ml**

COLORI STANDARD

- Bianco
- Nero
- Argento verniciato

Maggiorazione per tinte RAL Special **+ 10%**

MOTORI

i-matik — **DI SERIE**

BECKER — **A RICHIESTA** - senza maggiorazione

somfy — **A RICHIESTA** - con maggiorazione*

**Per maggiori informazioni sui costi contattare preventivamente l'azienda.*

ACCESSORI

● = STANDARD ○ = A RICHIESTA

MV46M	○	●	●	○	○	○

Si prega di utilizzare l'apposito modulo d'ordine a pag.186 del catalogo.
Per la versione pdf si prega di contattare direttamente l'azienda.

LINE SCREEN 5% // COLOR 5%
COMPRESO MECCANICA

H/L	80	100	120	140	160	180	200	220	240	260	280
80	527	543	558	574	589	604	620	635	651	666	681
100	535	550	565	581	596	612	627	642	658	673	689
120	542	557	573	588	603	619	634	650	665	680	696
140	549	564	580	595	610	626	641	657	672	687	703
160	556	571	587	602	618	633	648	664	679	695	710
180	563	578	594	609	625	640	655	671	686	702	717
200	570	586	601	616	632	647	663	678	693	709	724
220	577	593	608	623	639	654	670	685	700	716	731
240	584	600	615	631	646	661	677	692	708	723	738
260	591	607	622	638	653	668	684	699	715	730	745
280	599	614	629	645	660	676	691	706	722	737	753
300	606	621	637	652	667	683	698	714	729	744	760
320	613	628	644	659	674	690	705	721	736	751	767
340	620	635	651	666	682	697	712	728	743	759	774

LINE SCREEN 3%
COMPRESO MECCANICA

H/L	80	100	120	140	160	180	200	220	240	260	280
80	528	544	559	574	590	605	620	636	651	667	682
100	536	551	566	582	597	613	628	643	659	674	690
120	543	558	574	589	604	620	635	651	666	681	697
140	550	565	581	596	611	627	642	658	673	688	704
160	557	572	588	603	619	634	649	665	680	696	711
180	564	579	595	610	626	641	656	672	687	703	718
200	571	587	602	617	633	648	664	679	694	710	725
220	578	594	609	624	640	655	671	686	701	717	732
240	585	601	616	632	647	662	678	693	709	724	739
260	592	608	623	639	654	669	685	700	716	731	746
280	600	615	630	646	661	677	692	707	723	738	754
300	607	622	638	653	668	684	699	715	730	745	761
320	614	629	645	660	675	691	706	722	737	752	768
340	621	636	652	667	683	698	713	729	744	760	775

LINE SCREEN 1%
COMPRESO MECCANICA

H/L	80	100	120	140	160	180	200	220	240	260	280
80	530	547	564	580	597	613	630	647	663	680	696
100	539	555	572	589	605	622	638	655	671	688	705
120	547	564	580	597	613	630	647	663	680	696	713
140	555	572	589	605	622	638	655	671	688	705	721
160	564	580	597	613	630	647	663	680	696	713	729
180	572	589	605	622	638	655	671	688	705	721	738
200	580	597	613	630	647	663	680	696	713	729	746
220	589	605	622	638	655	671	688	705	721	738	754
240	597	613	630	647	663	680	696	713	729	746	763
260	605	622	638	655	671	688	705	721	738	754	771
280	613	630	647	663	680	696	713	729	746	763	779
300	622	638	655	671	688	705	721	738	754	771	787
320	630	647	663	680	696	713	729	746	763	779	796
340	638	655	671	688	705	721	738	754	771	787	804

METAL LINE 2% - 4%
COMPRESO MECCANICA

NEW!

H/L	80	100	120	140	160	180	200	220
80	546	571	596	621	645	670	695	720
100	563	587	612	637	662	687	712	737
120	579	604	629	654	679	704	728	753
140	596	621	645	670	695	720	745	770
160	612	637	662	687	712	737	762	786
180	629	654	679	704	728	753	778	803
200	645	670	695	720	745	770	795	820
220	662	687	712	737	762	786	811	836
240	679	704	728	753	778	803	828	853
260	695	720	745	770	795	820	844	869
280	712	737	762	786	811	836	861	886
300	728	753	778	803	828	853	878	902
320	745	770	795	820	844	869	894	919
340	762	786	811	836	861	886	911	936

ECO SCREEN 8600
COMPRESO MECCANICA

H/L	80	100	120	140	160	180	200	220	240	260	280
80	538	557	576	595	614	633	652	671	690	709	728
100	549	568	587	606	625	644	663	682	701	720	739
120	560	579	598	617	636	655	674	692	711	730	749
140	570	589	608	627	646	665	684	703	722	741	760
160	581	600	619	638	657	676	695	714	733	752	771
180	592	611	630	649	668	687	705	724	743	762	781
200	602	621	640	659	678	697	716	735	754	773	792
220	613	632	651	670	689	708	727	746	765	784	803
240	624	643	662	681	700	719	737	756	775	794	813
260	634	653	672	691	710	729	748	767	786	805	824
280	645	664	683	702	721	740	759	778	797	816	835
300	656	675	694	713	732	751	769	788	807	826	845
320	666	685	704	723	742	761	780	799	818	837	856
340	677	696	715	734	753	772	791	810	829	848	867

ECO SCREEN 8400M
COMPRESO MECCANICA

H/L	80	100	120	140	160	180	200	220
80	543	565	586	607	629	650	671	693
100	557	578	599	620	642	663	684	706
120	570	591	612	634	655	676	697	719
140	583	604	625	647	668	689	711	732
160	596	617	638	660	681	702	724	745
180	609	630	651	673	694	715	737	758
200	622	643	664	686	707	728	750	771
220	635	656	677	699	720	741	763	784
240	648	669	690	712	733	754	776	797
260	661	682	703	725	746	767	789	810
280	674	695	716	738	759	780	802	823

TELA
COMPRESO MECCANICA

H/L	80	100	120	140	160	180	200	220	240	260	280
80	524	540	555	571	586	601	617	632	648	663	678
100	532	547	562	578	593	609	624	639	655	670	686
120	539	554	570	585	600	616	631	647	662	677	693
140	546	561	577	592	607	623	638	654	669	684	700
160	553	568	584	599	615	630	645	661	676	692	707
180	560	575	591	606	622	637	652	668	683	699	714
200	567	583	598	613	629	644	660	675	690	706	721
220	574	590	605	620	636	651	667	682	697	713	728
240	581	597	612	628	643	658	674	689	705	720	735
260	588	604	619	635	650	665	681	696	712	727	742
280	596	611	626	642	657	673	688	703	719	734	750
300	603	618	634	649	664	680	695	711	726	741	757
320	610	625	641	656	671	687	702	718	733	748	764
340	617	632	648	663	679	694	709	725	740	756	771
360	624	639	655	670	686	701	716	732	747	763	778
380	631	647	662	677	693	708	724	739	754	770	785

SOLTIS 92
COMPRESO MECCANICA

H/L	80	100	120	140	160	180	200	220	240	260	280
80	582	612	642	671	701	731	760	790	819	849	879
100	604	633	663	693	722	752	781	811	841	870	900
120	625	655	684	714	744	773	803	832	862	892	921
140	646	676	706	735	765	795	824	854	883	913	943
160	668	697	727	757	786	816	845	875	905	934	964
180	689	719	748	778	808	837	867	896	926	956	985
200	710	740	770	799	829	858	888	918	947	977	1.007
220	732	761	791	821	850	880	909	939	969	998	1.028
240	753	783	812	842	871	901	931	960	990	1.020	1.049
260	774	804	834	863	893	922	952	982	1.011	1.041	1.070
280	796	825	855	885	914	944	973	1.003	1.033	1.062	1.092
300	817	847	876	906	935	965	995	1.024	1.054	1.084	1.113
320	838	868	898	927	957	986	1.016	1.046	1.075	1.105	1.134
340	860	889	919	948	978	1.008	1.037	1.067	1.097	1.126	1.156

SCREEN 5500
COMPRESO MECCANICA

H/L	80	100	120	140	160	180	200	220	240
80	545	566	586	606	626	646	666	686	707
100	557	577	598	618	638	658	678	698	718
120	569	589	609	630	650	670	690	710	730
140	581	601	621	641	662	682	702	722	742
160	593	613	633	653	673	694	714	734	754
180	605	625	645	665	685	705	726	746	766
200	617	637	657	677	697	717	737	758	778
220	628	649	669	689	709	729	749	769	790
240	640	660	681	701	721	741	761	781	801

TECNIC OSCURA
COMPRESO MECCANICA

H/L	80	100	120	140	160	180	200	220	240	260	280
80	531	549	567	585	603	620	638	656	674	691	709
100	541	559	577	594	612	630	648	665	683	701	719
120	550	568	586	604	622	639	657	675	693	710	728
140	560	578	595	613	631	649	667	684	702	720	738
160	569	587	605	623	640	658	676	694	712	729	747
180	579	597	614	632	650	668	686	703	721	739	757
200	588	606	624	642	659	677	695	713	731	748	766
220	598	616	633	651	669	687	704	722	740	758	776
240	607	625	643	661	678	696	714	732	749	767	785
260	617	635	652	670	688	706	723	741	759	777	795
280	626	644	662	680	697	715	733	751	768	786	804
300	636	654	671	689	707	725	742	760	778	796	813
320	645	663	681	699	716	734	752	770	787	805	823
340	655	673	690	708	726	744	761	779	797	815	832

OSCURALUX
COMPRESO MECCANICA

H/L	80	100	120	140	160	180	200	220	240	260	280
80	545	566	588	609	630	652	673	694	716	737	758
100	558	579	601	622	643	665	686	707	729	750	771
120	571	592	614	635	656	678	699	720	742	763	784
140	584	605	627	648	669	691	712	733	755	776	797
160	597	618	640	661	682	704	725	746	768	789	810
180	610	631	653	674	695	717	738	759	781	802	823
200	623	645	666	687	708	730	751	772	794	815	836
220	636	658	679	700	721	743	764	785	807	828	849
240	649	671	692	713	735	756	777	798	820	841	862
260	662	684	705	726	748	769	790	812	833	854	875
280	675	697	718	739	761	782	803	825	846	867	889
300	688	710	731	752	774	795	816	838	859	880	902
320	701	723	744	765	787	808	829	851	872	893	915
340	714	736	757	778	800	821	842	864	885	906	928

ALPHALIA SILENT-AW
COMPRESO MECCANICA

NEW!

H/L	80	100	120	140	160	180	200	220	240	260	280
80	645	689	733	776	820	864	908	952	996	1.039	1.083
100	681	724	768	812	856	900	944	987	1.031	1.075	1.119
120	716	760	804	848	891	935	979	1.023	1.067	1.111	1.154
140	752	795	839	883	927	971	1.015	1.058	1.102	1.146	1.190
160	787	831	875	919	962	1.006	1.050	1.094	1.138	1.182	1.225
180	823	867	910	954	998	1.042	1.086	1.130	1.173	1.217	1.261
200	858	902	946	990	1.034	1.077	1.121	1.165	1.209	1.253	1.297
220	894	938	981	1.025	1.069	1.113	1.157	1.201	1.244	1.288	1.332
240	929	973	1.017	1.061	1.105	1.148	1.192	1.236	1.280	1.324	1.368
260	965	1.009	1.053	1.096	1.140	1.184	1.228	1.272	1.316	1.359	1.403
280	1.000	1.044	1.088	1.132	1.176	1.220	1.263	1.307	1.351	1.395	1.439
300	1.036	1.080	1.124	1.167	1.211	1.255	1.299	1.343	1.387	1.430	1.474
320	1.071	1.115	1.159	1.203	1.247	1.291	1.334	1.378	1.422	1.466	1.510
340	1.107	1.151	1.195	1.239	1.282	1.326	1.370	1.414	1.458	1.501	1.545

Per misure superiori a quelle indicate nelle tabelle, si prega di contattare l'azienda.

ELITE

MV53M

TENDA A RULLO LIBERA - COMANDO A MOTORE - RULLO DA 53

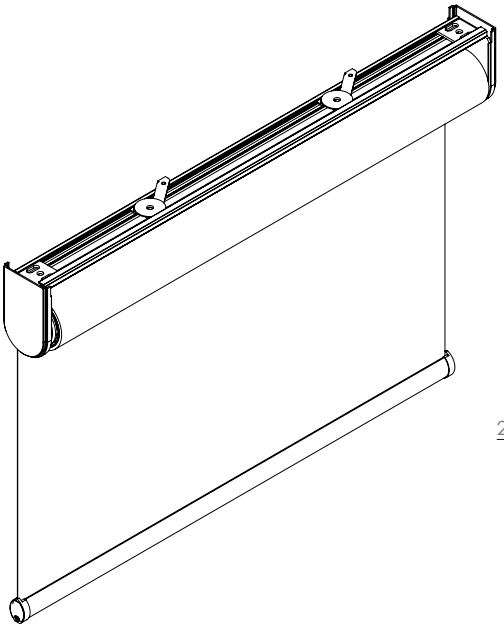

***L-50** (tolleranza= 2,0)

INSTALLAZIONE A SOFFITTO **- STANDARD**

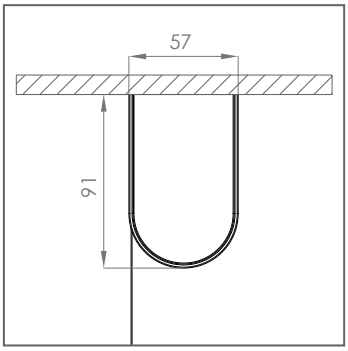

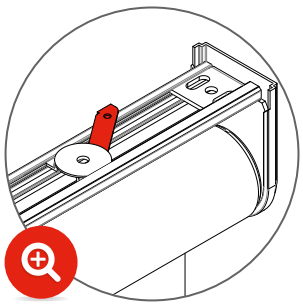

Posizione chiavetta

INSTALLAZIONE A PARETE **- A RICHIESTA**

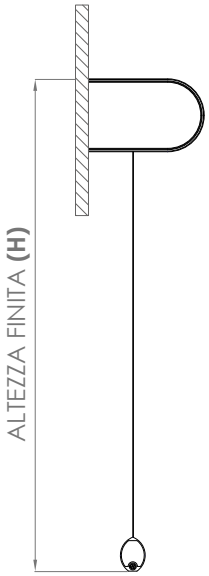

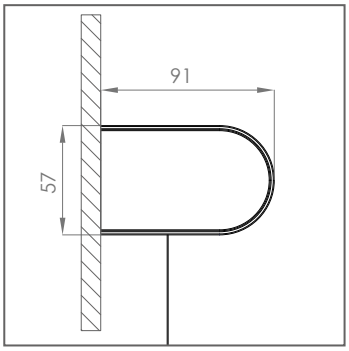

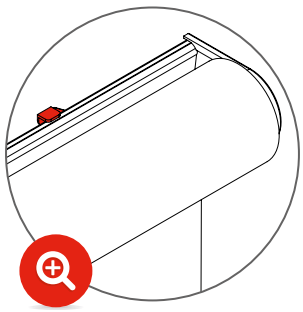

Posizione chiavetta

SUPPORTI DI FISSAGGIO

SUPPORTO A CHIAVETTA - **STANDARD**

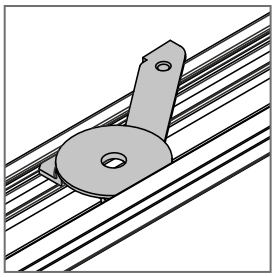

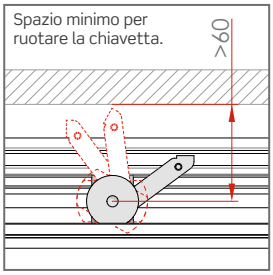

Portarullo standard

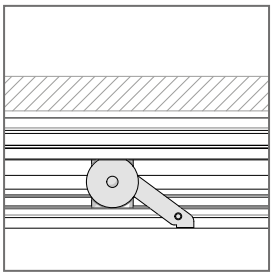

Portarullo ruotato

ATTENZIONE:

In caso di mancanza di "spazio minimo" per l'utilizzo dei supporti di fissaggio come da posizione standard, è possibile richiedere in fase d'ordine il portarullo ruotato di 180°, al fine di avere i sistemi di fissaggio frontali o dal basso.

SUPPORTO A SCATTO PUSH - **A RICHIESTA**

Supporto a scatto PUSH opzionale fino a 150 cm di larghezza.

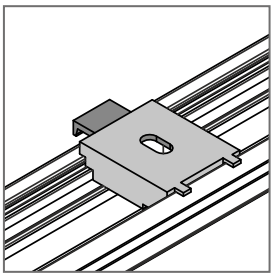

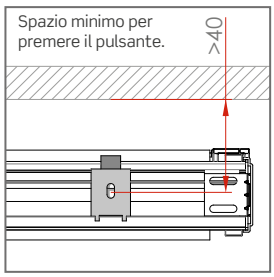

Portarullo standard

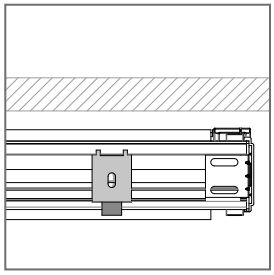

Portarullo ruotato

ATTENZIONE:

In caso di mancanza di "spazio minimo" per l'utilizzo dei supporti di fissaggio come da posizione standard, è possibile richiedere in fase d'ordine il portarullo ruotato di 180°, al fine di avere i sistemi di fissaggio frontali o dal basso.

KIT ATTACCO A PAVIMENTO CON CAVI - **A RICHIESTA**

Kit opzionale per l'attacco a pavimento con cavetti in acciaio inox per versioni guidate.

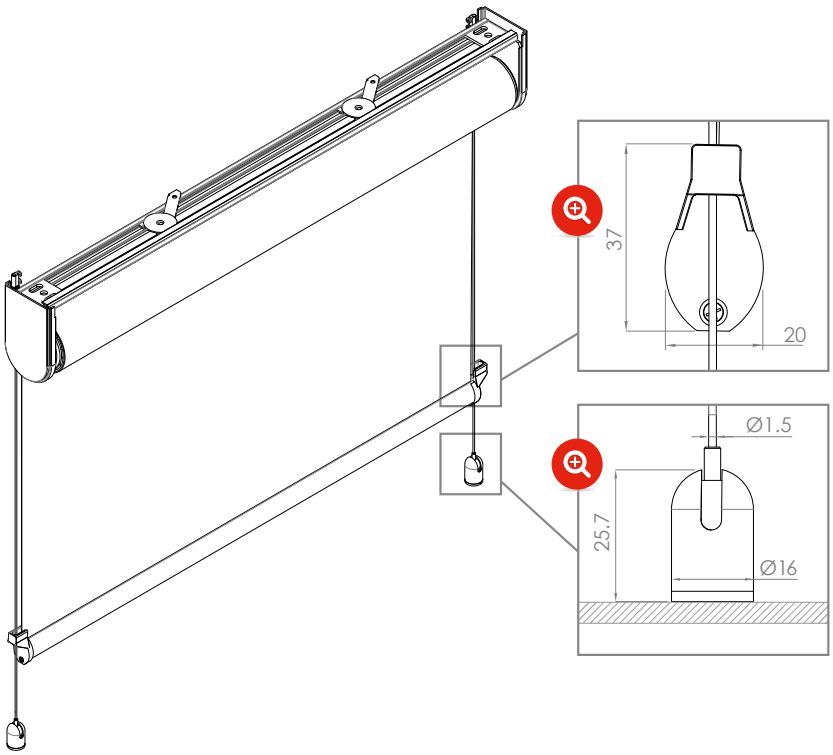

INSTALLAZIONE A SOFFITTO **STANDARD**

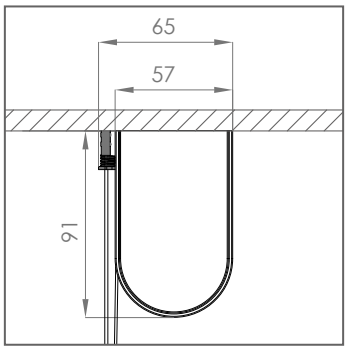

INSTALLAZIONE A PARETE **A RICHIESTA**

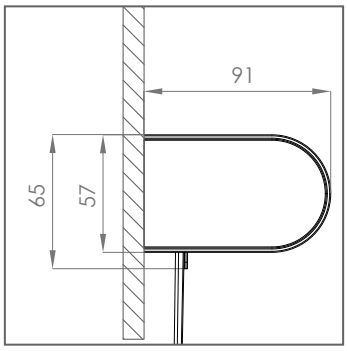

FONDALE SQUARE - **A RICHIESTA**

Fondale in alluminio estruso lega 6060 verniciato a polvere bianco RAL 9010/ verniciato argento/nero opaco RAL 9005 a sezione rettangolare.

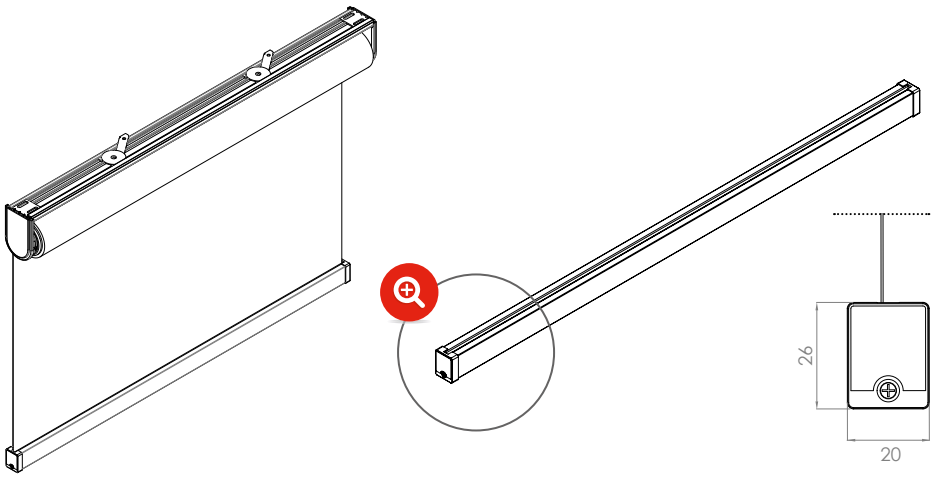

COME ORDINARE

MAGGIORAZIONI

- Supplemento motore super silenzioso (51/53 dB) con fine corsa meccanico **€ 58**
- Maggiorazione per sistema a motore con ricevitore radio (escl. telecomando) € **211,2**
- Telecomando a 1 canale **€ 68,2**
- Telecomando a 15 canali € **130,9**
- Fondale SQUARE: **senza maggiorazione**

KIT ATTACCO A PAVIMENTO CON CAVI:

- Kit attacco a pavimento: **€ 61,8 al pezzo**
- Cavi in acciaio inox: **€ 2,35 al ml**

COLORI STANDARD

- Bianco
- Nero
- Argento verniciato

Maggiorazione per tinte RAL Special **+ 10%**

MOTORI

i-matik **DI SERIE**

BECKER **A RICHIESTA** - senza maggiorazione

somfy **A RICHIESTA** - con maggiorazione*

**Per maggiori informazioni sui costi contattare preventivamente l'azienda.*

ACCESSORI

● = STANDARD ○ = A RICHIESTA

MV53M	○	●	●	○	○	○

Si prega di utilizzare l'apposito modulo d'ordine a pag.186 del catalogo.
Per la versione pdf si prega di contattare direttamente l'azienda.

LINE SCREEN 5% // COLOR 5%
COMPRESO MECCANICA

H/L	80	100	120	140	160	180	200	220	240	260	280	300	320	340
80	563	581	599	617	635	652	670	688	706	723	741	759	777	795
100	571	588	606	624	642	659	677	695	713	731	748	766	784	802
120	578	595	613	631	649	667	684	702	720	738	755	773	791	809
140	585	603	620	638	656	674	691	709	727	745	763	780	798	816
160	592	610	627	645	663	681	699	716	734	752	770	787	805	823
180	599	617	635	652	670	688	706	723	741	759	777	795	812	830
200	606	624	642	659	677	695	713	731	748	766	784	802	819	837
220	613	631	649	667	684	702	720	738	755	773	791	809	827	844
240	620	638	656	674	691	709	727	745	763	780	798	816	834	851
260	627	645	663	681	699	716	734	752	770	787	805	823	841	858
280	635	652	670	688	706	723	741	759	777	795	812	830	848	866
300	642	659	677	695	713	731	748	766	784	802	819	837	855	873
320	649	667	684	702	720	738	755	773	791	809	827	844	862	880
340	656	674	691	709	727	745	763	780	798	816	834	851	869	887
360	663	681	699	716	734	752	770	787	805	823	841	859	876	894
380	670	688	706	723	741	759	777	795	812	830	848	866	883	901

LINE SCREEN 3%
COMPRESO MECCANICA

H/L	80	100	120	140	160	180	200	220	240	260	280	300	320	340
80	564	582	600	618	636	653	671	689	707	724	742	760	778	796
100	572	589	607	625	643	660	678	696	714	732	749	767	785	803
120	579	596	614	632	650	668	685	703	721	739	756	774	792	810
140	586	604	621	639	657	675	692	710	728	746	764	781	799	817
160	593	611	628	646	664	682	700	717	735	753	771	788	806	824
180	600	618	636	653	671	689	707	724	742	760	778	796	813	831
200	607	625	643	660	678	696	714	732	749	767	785	803	820	838
220	614	632	650	668	685	703	721	739	756	774	792	810	828	845
240	621	639	657	675	692	710	728	746	764	781	799	817	835	852
260	628	646	664	682	700	717	735	753	771	788	806	824	842	859
280	636	653	671	689	707	724	742	760	778	796	813	831	849	867
300	643	660	678	696	714	732	749	767	785	803	820	838	856	874
320	650	668	685	703	721	739	756	774	792	810	828	845	863	881
340	657	675	692	710	728	746	764	781	799	817	835	852	870	888
360	664	682	700	717	735	753	771	788	806	824	842	860	877	895
380	671	689	707	724	742	760	778	796	813	831	849	867	884	902

LINE SCREEN 1%
COMPRESO MECCANICA

H/L	80	100	120	140	160	180	200	220	240	260	280	300	320	340
80	566	585	604	623	642	661	680	699	718	737	756	775	794	813
100	575	594	613	632	651	670	688	707	726	745	764	783	802	821
120	583	602	621	640	659	678	697	716	735	754	773	792	810	829
140	591	610	629	648	667	686	705	724	743	762	781	800	819	838
160	600	619	638	657	675	694	713	732	751	770	789	808	827	846
180	608	627	646	665	684	703	722	741	760	778	797	816	835	854
200	616	635	654	673	692	711	730	749	768	787	806	825	844	863
220	625	643	662	681	700	719	738	757	776	795	814	833	852	871
240	633	652	671	690	709	728	747	765	784	803	822	841	860	879
260	641	660	679	698	717	736	755	774	793	812	831	850	869	887
280	649	668	687	706	725	744	763	782	801	820	839	858	877	896
300	658	677	696	715	733	752	771	790	809	828	847	866	885	904
320	666	685	704	723	742	761	780	799	818	837	855	874	893	912
340	674	693	712	731	750	769	788	807	826	845	864	883	902	921
360	683	702	720	739	758	777	796	815	834	853	872	891	910	929
380	691	710	729	748	767	786	805	823	842	861	880	899	918	937

METAL LINE 2% - 4%
COMPRESO MECCANICA

NEW!

H/L	80	100	120	140	160	180	200	220
80	582	610	637	664	691	719	746	773
100	599	626	654	681	708	735	763	790
120	616	643	670	697	725	752	779	806
140	632	659	687	714	741	768	796	823
160	649	676	703	731	758	785	812	839
180	665	693	720	747	774	802	829	856
200	682	709	736	764	791	818	845	873
220	699	726	753	780	808	835	862	889
240	715	742	770	797	824	851	879	906
260	732	759	786	813	841	868	895	922
280	748	776	803	830	857	884	912	939
300	765	792	819	847	874	901	928	956
320	781	809	836	863	890	918	945	972
340	798	825	853	880	907	934	961	989
360	815	842	869	896	924	951	978	1.005
380	831	858	886	913	940	967	995	1.022

TELA
COMPRESO MECCANICA

H/L	80	100	120	140	160	180	200	220	240	260	280	300	320	340
80	560	578	596	614	632	649	667	685	703	720	738	756	774	792
100	568	585	603	621	639	656	674	692	710	728	745	763	781	799
120	575	592	610	628	646	664	681	699	717	735	752	770	788	806
140	582	600	617	635	653	671	688	706	724	742	760	777	795	813
160	589	607	624	642	660	678	696	713	731	749	767	784	802	820
180	596	614	632	649	667	685	703	720	738	756	774	792	809	827
200	603	621	639	656	674	692	710	728	745	763	781	799	816	834
220	610	628	646	664	681	699	717	735	752	770	788	806	824	841
240	617	635	653	671	688	706	724	742	760	777	795	813	831	848
260	624	642	660	678	696	713	731	749	767	784	802	820	838	855
280	632	649	667	685	703	720	738	756	774	792	809	827	845	863
300	639	656	674	692	710	728	745	763	781	799	816	834	852	870
320	646	664	681	699	717	735	752	770	788	806	824	841	859	877
340	653	671	688	706	724	742	760	777	795	813	831	848	866	884
360	660	678	696	713	731	749	767	784	802	820	838	856	873	891
380	667	685	703	720	738	756	774	792	809	827	845	863	880	898

ECO SCREEN 8600
COMPRESO MECCANICA

H/L	80	100	120	140	160	180	200	220	240	260	280	300	320
80	574	596	617	638	660	681	702	724	745	766	788	809	830
100	585	606	628	649	670	692	713	734	756	777	798	820	841
120	596	617	638	660	681	702	724	745	766	788	809	830	852
140	606	628	649	670	692	713	734	756	777	798	820	841	862
160	617	638	660	681	702	724	745	766	788	809	830	852	873
180	628	649	670	692	713	734	756	777	798	820	841	862	884
200	638	660	681	702	724	745	766	788	809	830	852	873	894
220	649	670	692	713	734	756	777	798	820	841	862	884	905
240	660	681	702	724	745	766	788	809	830	852	873	894	916
260	670	692	713	734	756	777	798	820	841	862	884	905	926
280	681	702	724	745	766	788	809	830	852	873	894	916	937
300	692	713	734	756	777	798	820	841	862	884	905	926	948
320	702	724	745	766	788	809	830	852	873	894	916	937	958
340	713	734	756	777	798	820	841	862	884	905	926	948	969
360	724	745	766	788	809	830	852	873	894	916	937	958	980
380	734	756	777	798	820	841	862	884	905	926	948	969	990

ECO SCREEN 8400M
COMPRESO MECCANICA

H/L	80	100	120	140	160	180	200	220
80	579	603	627	651	674	698	722	745
100	593	616	640	664	687	711	735	758
120	606	629	653	677	700	724	748	771
140	619	642	666	690	713	737	761	784
160	632	655	679	703	726	750	774	797
180	645	668	692	716	739	763	787	810
200	658	681	705	729	752	776	800	824
220	671	694	718	742	765	789	813	837
240	684	707	731	755	778	802	826	850
260	697	720	744	768	792	815	839	863
280	710	733	757	781	805	828	852	876
300	723	747	770	794	818	841	865	889
320	736	760	783	807	831	854	878	902
340	749	773	796	820	844	867	891	915
360	762	786	809	833	857	880	904	928
380	775	799	822	846	870	893	917	941

SCREEN 5500
COMPRESO MECCANICA

H/L	80	100	120	140	160	180	200	220	240	260	280	300	320	340
80	581	604	627	649	672	694	717	739	762	784	807	829	852	874
100	593	616	638	661	683	706	728	751	773	796	818	841	863	886
120	605	628	650	673	695	718	740	763	785	808	830	853	875	898
140	617	640	662	685	707	730	752	775	797	820	842	865	887	910
160	629	651	674	696	719	741	764	786	809	831	854	877	899	922
180	641	663	686	708	731	753	776	798	821	843	866	888	911	933
200	653	675	698	720	743	765	788	810	833	855	878	900	923	945
220	664	687	709	732	754	777	800	822	845	867	890	912	935	957
240	676	699	721	744	766	789	811	834	856	879	901	924	946	969
260	688	711	733	756	778	801	823	846	868	891	913	936	958	981
280	700	723	745	768	790	813	835	858	880	903	925	948	970	993
300	712	734	757	779	802	824	847	869	892	914	937	959	982	1.004
320	724	746	769	791	814	836	859	881	904	926	949	971	994	1.016
340	736	758	781	803	826	848	871	893	916	938	961	983	1.006	1.028
360	747	770	792	815	837	860	882	905	927	950	972	995	1.018	1.040
380	759	782	804	827	849	872	894	917	939	962	984	1.007	1.029	1.052

SOLTIS 92
COMPRESO MECCANICA

H/L	80	100	120	140	160	180	200	220	240	260	280	300	320	340
80	618	650	682	714	746	778	810	842	874	906	938	970	1.002	1.034
100	640	672	704	736	768	800	832	864	896	928	960	992	1.024	1.056
120	661	693	725	757	789	821	853	885	917	949	981	1.013	1.045	1.077
140	682	714	746	778	810	842	874	906	938	970	1.002	1.034	1.066	1.098
160	704	736	768	800	832	864	896	928	960	992	1.024	1.056	1.088	1.120
180	725	757	789	821	853	885	917	949	981	1.013	1.045	1.077	1.109	1.141
200	746	778	810	842	874	906	938	970	1.002	1.034	1.066	1.098	1.130	1.162
220	768	800	832	864	896	928	960	992	1.024	1.056	1.088	1.120	1.151	1.183
240	789	821	853	885	917	949	981	1.013	1.045	1.077	1.109	1.141	1.173	1.205
260	810	842	874	906	938	970	1.002	1.034	1.066	1.098	1.130	1.162	1.194	1.226
280	832	864	896	928	960	992	1.024	1.056	1.088	1.120	1.151	1.183	1.215	1.247
300	853	885	917	949	981	1.013	1.045	1.077	1.109	1.141	1.173	1.205	1.237	1.269
320	874	906	938	970	1.002	1.034	1.066	1.098	1.130	1.162	1.194	1.226	1.258	1.290
340	896	928	960	992	1.024	1.056	1.088	1.120	1.151	1.183	1.215	1.247	1.279	1.311
360	917	949	981	1.013	1.045	1.077	1.109	1.141	1.173	1.205	1.237	1.269	1.301	1.333
380	938	970	1.002	1.034	1.066	1.098	1.130	1.162	1.194	1.226	1.258	1.290	1.322	1.354

OSCURALUX
COMPRESO MECCANICA

H/L	80	100	120	140	160	180	200	220	240	260	280	300
80	581	605	629	653	676	700	724	747	771	795	818	842
100	595	618	642	666	689	713	737	760	784	808	831	855
120	608	631	655	679	702	726	750	773	797	821	844	868
140	621	644	668	692	715	739	763	786	810	834	857	881
160	634	657	681	705	728	752	776	799	823	847	871	894
180	647	670	694	718	741	765	789	812	836	860	884	907
200	660	683	707	731	754	778	802	826	849	873	897	920
220	673	696	720	744	767	791	815	839	862	886	910	933
240	686	709	733	757	780	804	828	852	875	899	923	946
260	699	722	746	770	794	817	841	865	888	912	936	959
280	712	735	759	783	807	830	854	878	901	925	949	972
300	725	749	772	796	820	843	867	891	914	938	962	985
320	738	762	785	809	833	856	880	904	927	951	975	998
340	751	775	798	822	846	869	893	917	940	964	988	1.011
360	764	788	811	835	859	882	906	930	953	977	1.001	1.025
380	777	801	824	848	872	895	919	943	966	990	1.014	1.038

TECNIC OSCURA
COMPRESO MECCANICA

H/L	80	100	120	140	160	180	200	220	240	260	280	300	320	340
80	567	588	608	628	648	668	688	708	729	749	769	789	809	829
100	577	597	617	637	658	678	698	718	738	758	778	799	819	839
120	586	607	627	647	667	687	707	727	748	768	788	808	828	848
140	596	616	636	656	676	697	717	737	757	777	797	817	838	858
160	605	626	646	666	686	706	726	746	767	787	807	827	847	867
180	615	635	655	675	695	716	736	756	776	796	816	836	857	877
200	624	645	665	685	705	725	745	765	785	806	826	846	866	886
220	634	654	674	694	714	735	755	775	795	815	835	855	876	896
240	643	663	684	704	724	744	764	784	804	825	845	865	885	905
260	653	673	693	713	733	754	774	794	814	834	854	874	894	915
280	662	682	703	723	743	763	783	803	823	844	864	884	904	924
300	672	692	712	732	752	772	793	813	833	853	873	893	913	934
320	681	701	722	742	762	782	802	822	842	863	883	903	923	943
340	691	711	731	751	771	791	812	832	852	872	892	912	932	953
360	700	720	740	761	781	801	821	841	861	881	902	922	942	962
380	710	730	750	770	790	810	831	851	871	891	911	931	951	972

ALPHALIA SILENT-AW
COMPRESO MECCANICA

NEW!

H/L	80	100	120	140	160	180	200	220	240	260	280	300	320	340
80	681	728	774	820	866	912	959	1.005	1.051	1.097	1.143	1.190	1.236	1.282
100	717	763	809	856	902	948	994	1.040	1.087	1.133	1.179	1.225	1.271	1.318
120	753	799	845	891	937	984	1.030	1.076	1.122	1.168	1.215	1.261	1.307	1.353
140	788	834	881	927	973	1.019	1.065	1.112	1.158	1.204	1.250	1.296	1.343	1.389
160	824	870	916	962	1.008	1.055	1.101	1.147	1.193	1.239	1.286	1.332	1.378	1.424
180	859	905	952	998	1.044	1.090	1.136	1.183	1.229	1.275	1.321	1.367	1.414	1.460
200	895	941	987	1.033	1.080	1.126	1.172	1.218	1.264	1.311	1.357	1.403	1.449	1.495
220	930	976	1.023	1.069	1.115	1.161	1.207	1.254	1.300	1.346	1.392	1.438	1.485	1.531
240	966	1.012	1.058	1.104	1.151	1.197	1.243	1.289	1.335	1.382	1.428	1.474	1.520	1.566
260	1.001	1.048	1.094	1.140	1.186	1.232	1.279	1.325	1.371	1.417	1.463	1.510	1.556	1.602
280	1.037	1.083	1.129	1.175	1.222	1.268	1.314	1.360	1.406	1.453	1.499	1.545	1.591	1.637
300	1.072	1.119	1.165	1.211	1.257	1.303	1.350	1.396	1.442	1.488	1.534	1.581	1.627	1.673
320	1.108	1.154	1.200	1.247	1.293	1.339	1.385	1.431	1.478	1.524	1.570	1.616	1.662	1.709
340	1.144	1.190	1.236	1.282	1.328	1.375	1.421	1.467	1.513	1.559	1.606	1.652	1.698	1.744

Per misure superiori a quelle indicate nelle tabelle, si prega di contattare l'azienda.

ELITE

MV78M

TENDA A RULLO LIBERA - COMANDO A MOTORE - RULLO DA 78

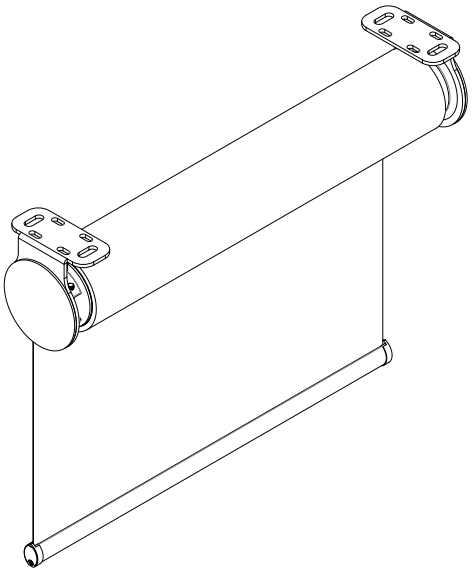

***L-77** (tolleranza= 2,0)

INSTALLAZIONE A SOFFITTO **- STANDARD**

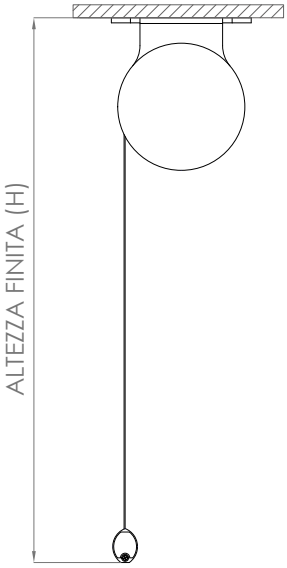

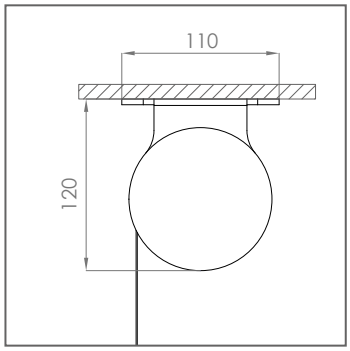

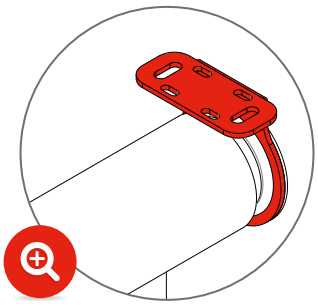

Posizione staffa

INSTALLAZIONE A PARETE **- A RICHIESTA**

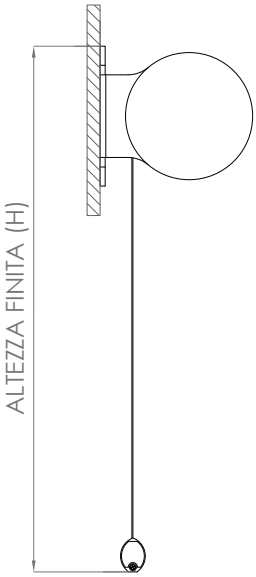

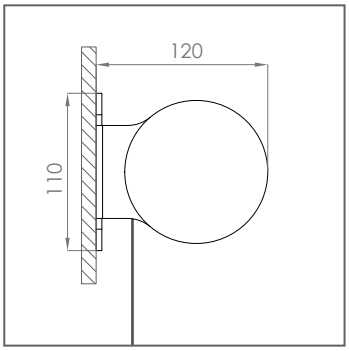

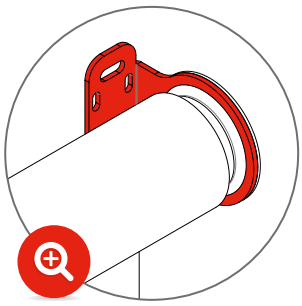

Posizione staffa

FONDALE SQUARE - **A RICHIESTA**

Fondale in alluminio estruso lega 6060 verniciato a polvere bianco RAL 9010/ verniciato argento/nero opaco RAL 9005 a sezione rettangolare.

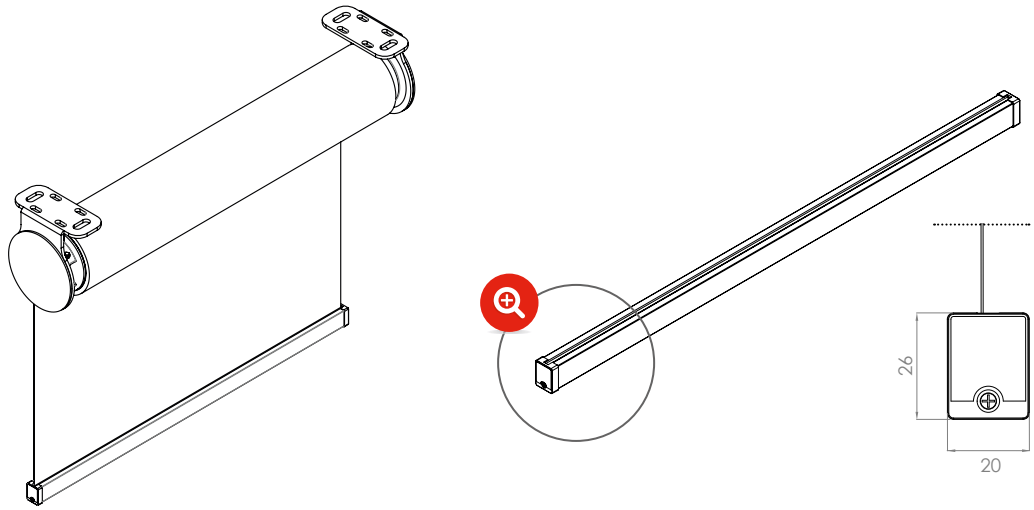

COME ORDINARE

MAGGIORAZIONI

- Supplemento motore super silenzioso (51/53 dB) con fine corsa meccanico **€ 58**
- Maggiorazione per sistema a motore con ricevitore radio (escl. telecomando) € **211,2**
- Telecomando a 1 canale **€ 68,2**
- Telecomando a 15 canali € **130,9**

COLORI STANDARD

- Bianco
- Nero
- Argento verniciato

Maggiorazione per tinte RAL Special **+ 10%**

MOTORI

i-matik — **DI SERIE**

BECKER — **A RICHIESTA** - senza maggiorazione

somfy — **A RICHIESTA** - con maggiorazione*

**Per maggiori informazioni sui costi contattare preventivamente l'azienda.*

ACCESSORI

● = STANDARD ○ = A RICHIESTA

MV78M	●	○

Si prega di utilizzare l'apposito modulo d'ordine a pag.186 del catalogo.
Per la versione pdf si prega di contattare direttamente l'azienda.

LINE SCREEN 5% // COLOR 5%
COMPRESO MECCANICA

H/L	80	100	120	140	160	180	200	220	240	260	280	300	320	340	360	380	400	420	440
80	713	731	749	767	785	802	820	838	856	873	891	909	927	945	962	980	998	1.016	1.033
100	721	738	756	774	792	809	827	845	863	881	898	916	934	952	969	987	1.005	1.023	1.040
120	728	745	763	781	799	817	834	852	870	888	905	923	941	959	976	994	1.012	1.030	1.048
140	735	753	770	788	806	824	841	859	877	895	913	930	948	966	984	1.001	1.019	1.037	1.055
160	742	760	777	795	813	831	849	866	884	902	920	937	955	973	991	1.008	1.026	1.044	1.062
180	749	767	785	802	820	838	856	873	891	909	927	945	962	980	998	1.016	1.033	1.051	1.069
200	756	774	792	809	827	845	863	881	898	916	934	952	969	987	1.005	1.023	1.040	1.058	1.076
220	763	781	799	817	834	852	870	888	905	923	941	959	977	994	1.012	1.030	1.048	1.065	1.083
240	770	788	806	824	841	859	877	895	913	930	948	966	984	1.001	1.019	1.037	1.055	1.072	1.090
260	777	795	813	831	849	866	884	902	920	937	955	973	991	1.008	1.026	1.044	1.062	1.080	1.097
280	785	802	820	838	856	873	891	909	927	945	962	980	998	1.016	1.033	1.051	1.069	1.087	1.104
300	792	809	827	845	863	881	898	916	934	952	969	987	1.005	1.023	1.040	1.058	1.076	1.094	1.112
320	799	817	834	852	870	888	905	923	941	959	977	994	1.012	1.030	1.048	1.065	1.083	1.101	1.119
340	806	824	841	859	877	895	913	930	948	966	984	1.001	1.019	1.037	1.055	1.072	1.090	1.108	1.126
360	813	831	849	866	884	902	920	937	955	973	991	1.009	1.026	1.044	1.062	1.080	1.097	1.115	1.133
380	820	838	856	873	891	909	927	945	962	980	998	1.016	1.033	1.051	1.069	1.087	1.104	1.122	1.140
400	827	845	863	881	898	916	934	952	969	987	1.005	1.023	1.040	1.058	1.076	1.094	1.112	1.129	1.147
420	834	852	870	888	905	923	941	959	977	994	1.012	1.030	1.048	1.065	1.083	1.101	1.119	1.136	1.154
440	841	859	877	895	913	930	948	966	984	1.001	1.019	1.037	1.055	1.072	1.090	1.108	1.126	1.144	1.161

LINE SCREEN 3%
COMPRESO MECCANICA

H/L	80	100	120	140	160	180	200	220	240	260	280	300	320	340	360	380	400	420	440
80	714	732	750	768	786	803	821	839	857	874	892	910	928	946	963	981	999	1.017	1.034
100	722	739	757	775	793	810	828	846	864	882	899	917	935	953	970	988	1.006	1.024	1.041
120	729	746	764	782	800	818	835	853	871	889	906	924	942	960	977	995	1.013	1.031	1.049
140	736	754	771	789	807	825	842	860	878	896	914	931	949	967	985	1.002	1.020	1.038	1.056
160	743	761	778	796	814	832	850	867	885	903	921	938	956	974	992	1.009	1.027	1.045	1.063
180	750	768	786	803	821	839	857	874	892	910	928	946	963	981	999	1.017	1.034	1.052	1.070
200	757	775	793	810	828	846	864	882	899	917	935	953	970	988	1.006	1.024	1.041	1.059	1.077
220	764	782	800	818	835	853	871	889	906	924	942	960	978	995	1.013	1.031	1.049	1.066	1.084
240	771	789	807	825	842	860	878	896	914	931	949	967	985	1.002	1.020	1.038	1.056	1.073	1.091
260	778	796	814	832	850	867	885	903	921	938	956	974	992	1.009	1.027	1.045	1.063	1.081	1.098
280	786	803	821	839	857	874	892	910	928	946	963	981	999	1.017	1.034	1.052	1.070	1.088	1.105
300	793	810	828	846	864	882	899	917	935	953	970	988	1.006	1.024	1.041	1.059	1.077	1.095	1.113
320	800	818	835	853	871	889	906	924	942	960	978	995	1.013	1.031	1.049	1.066	1.084	1.102	1.120
340	807	825	842	860	878	896	914	931	949	967	985	1.002	1.020	1.038	1.056	1.073	1.091	1.109	1.127
360	814	832	850	867	885	903	921	938	956	974	992	1.010	1.027	1.045	1.063	1.081	1.098	1.116	1.134
380	821	839	857	874	892	910	928	946	963	981	999	1.017	1.034	1.052	1.070	1.088	1.105	1.123	1.141
400	828	846	864	882	899	917	935	953	970	988	1.006	1.024	1.041	1.059	1.077	1.095	1.113	1.130	1.148
420	835	853	871	889	906	924	942	960	978	995	1.013	1.031	1.049	1.066	1.084	1.102	1.120	1.137	1.155
440	842	860	878	896	914	931	949	967	985	1.002	1.020	1.038	1.056	1.073	1.091	1.109	1.127	1.145	1.162

LINE SCREEN 1%
COMPRESO MECCANICA

H/L	80	100	120	140	160	180	200	220	240	260	280	300	320	340	360	380	400	420	440
80	716	735	754	773	792	811	830	849	868	887	906	925	944	963	982	1.001	1.020	1.039	1.058
100	725	744	763	782	801	820	838	857	876	895	914	933	952	971	990	1.009	1.028	1.047	1.066
120	733	752	771	790	809	828	847	866	885	904	923	942	960	979	998	1.017	1.036	1.055	1.074
140	741	760	779	798	817	836	855	874	893	912	931	950	969	988	1.007	1.026	1.045	1.064	1.082
160	750	769	788	807	825	844	863	882	901	920	939	958	977	996	1.015	1.034	1.053	1.072	1.091
180	758	777	796	815	834	853	872	891	910	928	947	966	985	1.004	1.023	1.042	1.061	1.080	1.099
200	766	785	804	823	842	861	880	899	918	937	956	975	994	1.013	1.032	1.050	1.069	1.088	1.107
220	775	793	812	831	850	869	888	907	926	945	964	983	1.002	1.021	1.040	1.059	1.078	1.097	1.116
240	783	802	821	840	859	878	897	915	934	953	972	991	1.010	1.029	1.048	1.067	1.086	1.105	1.124
260	791	810	829	848	867	886	905	924	943	962	981	1.000	1.019	1.037	1.056	1.075	1.094	1.113	1.132
280	799	818	837	856	875	894	913	932	951	970	989	1.008	1.027	1.046	1.065	1.084	1.103	1.122	1.140
300	808	827	846	865	883	902	921	940	959	978	997	1.016	1.035	1.054	1.073	1.092	1.111	1.130	1.149
320	816	835	854	873	892	911	930	949	968	987	1.005	1.024	1.043	1.062	1.081	1.100	1.119	1.138	1.157
340	824	843	862	881	900	919	938	957	976	995	1.014	1.033	1.052	1.071	1.090	1.109	1.127	1.146	1.165
360	833	852	870	889	908	927	946	965	984	1.003	1.022	1.041	1.060	1.079	1.098	1.117	1.136	1.155	1.174
380	841	860	879	898	917	936	955	973	992	1.011	1.030	1.049	1.068	1.087	1.106	1.125	1.144	1.163	1.182
400	849	868	887	906	925	944	963	982	1.001	1.020	1.039	1.058	1.077	1.095	1.114	1.133	1.152	1.171	1.190
420	857	876	895	914	933	952	971	990	1.009	1.028	1.047	1.066	1.085	1.104	1.123	1.142	1.161	1.180	1.199
440	866	885	904	923	942	960	979	998	1.017	1.036	1.055	1.074	1.093	1.112	1.131	1.150	1.169	1.188	1.207

METAL LINE 2% - 4%
COMPRESO MECCANICA

NEW!

H/L	80	100	120	140	160	180	200	220
80	732	760	787	814	841	869	896	923
100	749	776	804	831	858	885	913	940
120	766	793	820	847	875	902	929	956
140	782	809	837	864	891	918	946	973
160	799	826	853	881	908	935	962	989
180	815	843	870	897	924	952	979	1.006
200	832	859	886	914	941	968	995	1.023
220	849	876	903	930	958	985	1.012	1.039
240	865	892	920	947	974	1.001	1.029	1.056
260	882	909	936	963	991	1.018	1.045	1.072
280	898	926	953	980	1.007	1.034	1.062	1.089
300	915	942	969	997	1.024	1.051	1.078	1.106
320	931	959	986	1.013	1.040	1.068	1.095	1.122
340	948	975	1.003	1.030	1.057	1.084	1.111	1.139
360	965	992	1.019	1.046	1.074	1.101	1.128	1.155
380	981	1.008	1.036	1.063	1.090	1.117	1.145	1.172
400	998	1.025	1.052	1.079	1.107	1.134	1.161	1.188
420	1.014	1.042	1.069	1.096	1.123	1.151	1.178	1.205
440	1.031	1.058	1.085	1.113	1.140	1.167	1.194	1.222

ECO SCREEN 8400M
COMPRESO MECCANICA

H/L	80	100	120	140	160	180	200	220
80	729	753	777	801	824	848	872	895
100	743	766	790	814	837	861	885	908
120	756	779	803	827	850	874	898	921
140	769	792	816	840	863	887	911	934
160	782	805	829	853	876	900	924	947
180	795	818	842	866	889	913	937	960
200	808	831	855	879	902	926	950	974
220	821	844	868	892	915	939	963	987
240	834	857	881	905	928	952	976	1.000
260	847	870	894	918	942	965	989	1.013
280	860	883	907	931	955	978	1.002	1.026
300	873	897	920	944	968	991	1.015	1.039
320	886	910	933	957	981	1.004	1.028	1.052
340	899	923	946	970	994	1.017	1.041	1.065
360	912	936	959	983	1.007	1.030	1.054	1.078
380	925	949	972	996	1.020	1.043	1.067	1.091
400	938	962	985	1.009	1.033	1.056	1.080	1.104
420	951	975	998	1.022	1.046	1.069	1.093	1.117
440	964	988	1.011	1.035	1.059	1.082	1.106	1.130

ECO SCREEN 8600
COMPRESO MECCANICA

H/L	80	100	120	140	160	180	200	220	240	260	280	300	320
80	724	746	767	788	810	831	852	874	895	916	938	959	980
100	735	756	778	799	820	842	863	884	906	927	948	970	991
120	746	767	788	810	831	852	874	895	916	938	959	980	1.002
140	756	778	799	820	842	863	884	906	927	948	970	991	1.012
160	767	788	810	831	852	874	895	916	938	959	980	1.002	1.023
180	778	799	820	842	863	884	906	927	948	970	991	1.012	1.034
200	788	810	831	852	874	895	916	938	959	980	1.002	1.023	1.044
220	799	820	842	863	884	906	927	948	970	991	1.012	1.034	1.055
240	810	831	852	874	895	916	938	959	980	1.002	1.023	1.044	1.066
260	820	842	863	884	906	927	948	970	991	1.012	1.034	1.055	1.076
280	831	852	874	895	916	938	959	980	1.002	1.023	1.044	1.066	1.087
300	842	863	884	906	927	948	970	991	1.012	1.034	1.055	1.076	1.098
320	852	874	895	916	938	959	980	1.002	1.023	1.044	1.066	1.087	1.108
340	863	884	906	927	948	970	991	1.012	1.034	1.055	1.076	1.098	1.119
360	874	895	916	938	959	980	1.002	1.023	1.044	1.066	1.087	1.108	1.130
380	884	906	927	948	970	991	1.012	1.034	1.055	1.076	1.098	1.119	1.140
400	895	916	938	959	980	1.002	1.023	1.044	1.066	1.087	1.108	1.130	1.151
420	906	927	948	970	991	1.012	1.034	1.055	1.076	1.098	1.119	1.140	1.162
440	916	938	959	980	1.002	1.023	1.044	1.066	1.087	1.108	1.130	1.151	1.172

SCREEN 5500
COMPRESO MECCANICA

H/L	80	100	120	140	160	180	200	220	240	260	280	300	320	340	360	380	400	420	440
80	731	754	777	799	822	844	867	889	912	934	957	979	1.002	1.024	1.047	1.069	1.092	1.114	1.137
100	743	766	788	811	833	856	878	901	923	946	968	991	1.013	1.036	1.058	1.081	1.104	1.126	1.149
120	755	778	800	823	845	868	890	913	935	958	980	1.003	1.025	1.048	1.070	1.093	1.115	1.138	1.160
140	767	790	812	835	857	880	902	925	947	970	992	1.015	1.037	1.060	1.082	1.105	1.127	1.150	1.172
160	779	801	824	846	869	891	914	936	959	981	1.004	1.027	1.049	1.072	1.094	1.117	1.139	1.162	1.184
180	791	813	836	858	881	903	926	948	971	993	1.016	1.038	1.061	1.083	1.106	1.128	1.151	1.173	1.196
200	803	825	848	870	893	915	938	960	983	1.005	1.028	1.050	1.073	1.095	1.118	1.140	1.163	1.185	1.208
220	814	837	859	882	904	927	950	972	995	1.017	1.040	1.062	1.085	1.107	1.130	1.152	1.175	1.197	1.220
240	826	849	871	894	916	939	961	984	1.006	1.029	1.051	1.074	1.096	1.119	1.141	1.164	1.186	1.209	1.231
260	838	861	883	906	928	951	973	996	1.018	1.041	1.063	1.086	1.108	1.131	1.153	1.176	1.198	1.221	1.243
280	850	873	895	918	940	963	985	1.008	1.030	1.053	1.075	1.098	1.120	1.143	1.165	1.188	1.210	1.233	1.255
300	862	884	907	929	952	974	997	1.019	1.042	1.064	1.087	1.109	1.132	1.154	1.177	1.199	1.222	1.245	1.267
320	874	896	919	941	964	986	1.009	1.031	1.054	1.076	1.099	1.121	1.144	1.166	1.189	1.211	1.234	1.256	1.279
340	886	908	931	953	976	998	1.021	1.043	1.066	1.088	1.111	1.133	1.156	1.178	1.201	1.223	1.246	1.268	1.291
360	897	920	942	965	987	1.010	1.032	1.055	1.077	1.100	1.122	1.145	1.168	1.190	1.213	1.235	1.258	1.280	1.303
380	909	932	954	977	999	1.022	1.044	1.067	1.089	1.112	1.134	1.157	1.179	1.202	1.224	1.247	1.269	1.292	1.314
400	921	944	966	989	1.011	1.034	1.056	1.079	1.101	1.124	1.146	1.169	1.191	1.214	1.236	1.259	1.281	1.304	1.326
420	933	955	978	1.000	1.023	1.045	1.068	1.091	1.113	1.136	1.158	1.181	1.203	1.226	1.248	1.271	1.293	1.316	1.338
440	945	967	990	1.012	1.035	1.057	1.080	1.102	1.125	1.147	1.170	1.192	1.215	1.237	1.260	1.282	1.305	1.327	1.350

SOLTIS 92
COMPRESO MECCANICA

H/L	80	100	120	140	160	180	200	220	240	260	280	300	320	340	360	380	400	420	440
80	768	800	832	864	896	928	960	992	1.024	1.056	1.088	1.120	1.152	1.184	1.216	1.248	1.280	1.312	1.344
100	790	822	854	886	918	950	982	1.014	1.046	1.078	1.110	1.142	1.174	1.206	1.238	1.270	1.301	1.333	1.365
120	811	843	875	907	939	971	1.003	1.035	1.067	1.099	1.131	1.163	1.195	1.227	1.259	1.291	1.323	1.355	1.387
140	832	864	896	928	960	992	1.024	1.056	1.088	1.120	1.152	1.184	1.216	1.248	1.280	1.312	1.344	1.376	1.408
160	854	886	918	950	982	1.014	1.046	1.078	1.110	1.142	1.174	1.206	1.238	1.270	1.301	1.333	1.365	1.397	1.429
180	875	907	939	971	1.003	1.035	1.067	1.099	1.131	1.163	1.195	1.227	1.259	1.291	1.323	1.355	1.387	1.419	1.451
200	896	928	960	992	1.024	1.056	1.088	1.120	1.152	1.184	1.216	1.248	1.280	1.312	1.344	1.376	1.408	1.440	1.472
220	918	950	982	1.014	1.046	1.078	1.110	1.142	1.174	1.206	1.238	1.270	1.301	1.333	1.365	1.397	1.429	1.461	1.493
240	939	971	1.003	1.035	1.067	1.099	1.131	1.163	1.195	1.227	1.259	1.291	1.323	1.355	1.387	1.419	1.451	1.483	1.515
260	960	992	1.024	1.056	1.088	1.120	1.152	1.184	1.216	1.248	1.280	1.312	1.344	1.376	1.408	1.440	1.472	1.504	1.536
280	982	1.014	1.046	1.078	1.110	1.142	1.174	1.206	1.238	1.270	1.301	1.333	1.365	1.397	1.429	1.461	1.493	1.525	1.557
300	1.003	1.035	1.067	1.099	1.131	1.163	1.195	1.227	1.259	1.291	1.323	1.355	1.387	1.419	1.451	1.483	1.515	1.547	1.579
320	1.024	1.056	1.088	1.120	1.152	1.184	1.216	1.248	1.280	1.312	1.344	1.376	1.408	1.440	1.472	1.504	1.536	1.568	1.600
340	1.046	1.078	1.110	1.142	1.174	1.206	1.238	1.270	1.301	1.333	1.365	1.397	1.429	1.461	1.493	1.525	1.557	1.589	1.621
360	1.067	1.099	1.131	1.163	1.195	1.227	1.259	1.291	1.323	1.355	1.387	1.419	1.451	1.483	1.515	1.547	1.579	1.611	1.643
380	1.088	1.120	1.152	1.184	1.216	1.248	1.280	1.312	1.344	1.376	1.408	1.440	1.472	1.504	1.536	1.568	1.600	1.632	1.664
400	1.110	1.142	1.174	1.206	1.238	1.270	1.301	1.333	1.365	1.397	1.429	1.461	1.493	1.525	1.557	1.589	1.621	1.653	1.685
420	1.131	1.163	1.195	1.227	1.259	1.291	1.323	1.355	1.387	1.419	1.451	1.483	1.515	1.547	1.579	1.611	1.643	1.675	1.707
440	1.152	1.184	1.216	1.248	1.280	1.312	1.344	1.376	1.408	1.440	1.472	1.504	1.536	1.568	1.600	1.632	1.664	1.696	1.728

TECNIC OSCURA
COMPRESO MECCANICA

H/L	80	100	120	140	160	180	200	220	240	260	280	300	320	340	360	380	400	420	440
80	717	738	758	778	798	818	838	858	879	899	919	939	959	979	999	1.020	1.040	1.060	1.080
100	727	747	767	787	808	828	848	868	888	908	928	949	969	989	1.009	1.029	1.049	1.069	1.089
120	736	757	777	797	817	837	857	877	898	918	938	958	978	998	1.018	1.039	1.059	1.079	1.099
140	746	766	786	806	826	847	867	887	907	927	947	967	988	1.008	1.028	1.048	1.068	1.088	1.108
160	755	776	796	816	836	856	876	896	917	937	957	977	997	1.017	1.037	1.058	1.078	1.098	1.118
180	765	785	805	825	845	866	886	906	926	946	966	986	1.007	1.027	1.047	1.067	1.087	1.107	1.127
200	774	795	815	835	855	875	895	915	935	956	976	996	1.016	1.036	1.056	1.076	1.097	1.117	1.137
220	784	804	824	844	864	885	905	925	945	965	985	1.005	1.026	1.046	1.066	1.086	1.106	1.126	1.146
240	793	813	834	854	874	894	914	934	954	975	995	1.015	1.035	1.055	1.075	1.095	1.116	1.136	1.156
260	803	823	843	863	883	904	924	944	964	984	1.004	1.024	1.044	1.065	1.085	1.105	1.125	1.145	1.165
280	812	832	853	873	893	913	933	953	973	994	1.014	1.034	1.054	1.074	1.094	1.114	1.135	1.155	1.175
300	822	842	862	882	902	922	943	963	983	1.003	1.023	1.043	1.063	1.084	1.104	1.124	1.144	1.164	1.184
320	831	851	872	892	912	932	952	972	992	1.013	1.033	1.053	1.073	1.093	1.113	1.133	1.153	1.174	1.194
340	841	861	881	901	921	941	962	982	1.002	1.022	1.042	1.062	1.082	1.103	1.123	1.143	1.163	1.183	1.203
360	850	870	890	911	931	951	971	991	1.011	1.031	1.052	1.072	1.092	1.112	1.132	1.152	1.172	1.193	1.213
380	860	880	900	920	940	960	981	1.001	1.021	1.041	1.061	1.081	1.101	1.122	1.142	1.162	1.182	1.202	1.222
400	869	889	909	930	950	970	990	1.010	1.030	1.050	1.071	1.091	1.111	1.131	1.151	1.171	1.191	1.212	1.232
420	879	899	919	939	959	979	999	1.020	1.040	1.060	1.080	1.100	1.120	1.140	1.161	1.181	1.201	1.221	1.241
440	888	908	928	949	969	989	1.009	1.029	1.049	1.069	1.090	1.110	1.130	1.150	1.170	1.190	1.210	1.231	1.251

OSCURALUX
COMPRESO MECCANICA

H/L	80	100	120	140	160	180	200	220	240	260	280	300
80	731	755	779	803	826	850	874	897	921	945	968	992
100	745	768	792	816	839	863	887	910	934	958	981	1.005
120	758	781	805	829	852	876	900	923	947	971	994	1.018
140	771	794	818	842	865	889	913	936	960	984	1.007	1.031
160	784	807	831	855	878	902	926	949	973	997	1.021	1.044
180	797	820	844	868	891	915	939	962	986	1.010	1.034	1.057
200	810	833	857	881	904	928	952	976	999	1.023	1.047	1.070
220	823	846	870	894	917	941	965	989	1.012	1.036	1.060	1.083
240	836	859	883	907	930	954	978	1.002	1.025	1.049	1.073	1.096
260	849	872	896	920	944	967	991	1.015	1.038	1.062	1.086	1.109
280	862	885	909	933	957	980	1.004	1.028	1.051	1.075	1.099	1.122
300	875	899	922	946	970	993	1.017	1.041	1.064	1.088	1.112	1.135
320	888	912	935	959	983	1.006	1.030	1.054	1.077	1.101	1.125	1.148
340	901	925	948	972	996	1.019	1.043	1.067	1.090	1.114	1.138	1.161
360	914	938	961	985	1.009	1.032	1.056	1.080	1.103	1.127	1.151	1.175
380	927	951	974	998	1.022	1.045	1.069	1.093	1.116	1.140	1.164	1.188
400	940	964	987	1.011	1.035	1.058	1.082	1.106	1.129	1.153	1.177	1.201
420	953	977	1.000	1.024	1.048	1.071	1.095	1.119	1.143	1.166	1.190	1.214
440	966	990	1.013	1.037	1.061	1.084	1.108	1.132	1.156	1.179	1.203	1.227

Per misure superiori a quelle indicate nelle tabelle, si prega di contattare l'azienda.

ELITE

MODULO MULTI

TENDA A RULLI MULTIPLI - COMANDO A CATENA, AD ARGANO O A MOTORE

Il **MODULO MULTI** permette di creare una serie di tende azionate da un unico comando.

Tubi avvolgitori in alluminio estruso lega 6063, con speciali raggiature all'interno, per evitare la flessione e dotati di ogiva, per facilitare la manutenzione del telo.

Diametro tubo da 34/46/53 mm, a seconda della larghezza della tenda.

Kit staffe di fissaggio in acciaio con accessori in plastica di colore bianco, nero e grigio.

Installazione a parete/soffitto mediante staffe in acciaio da 55 mm.

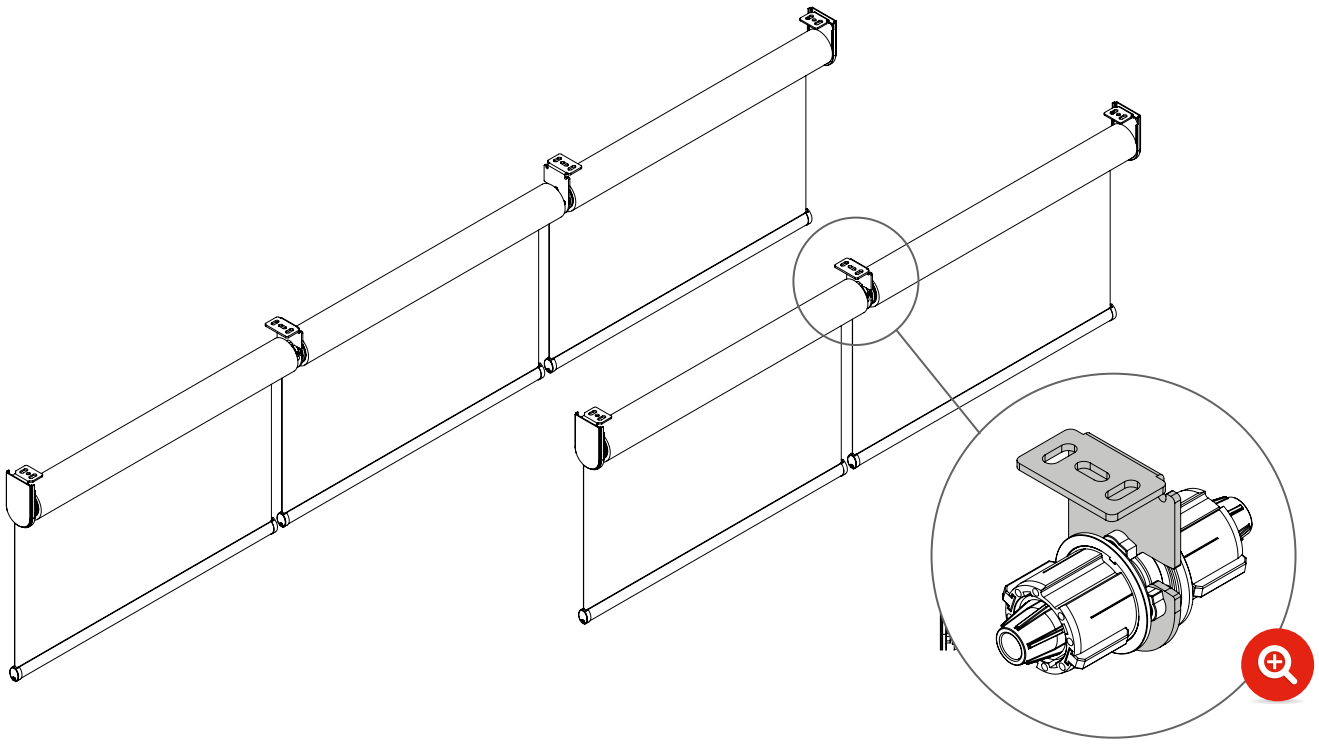

TENDA A RULLI MULTIPLI - **COMANDO A CATENA**

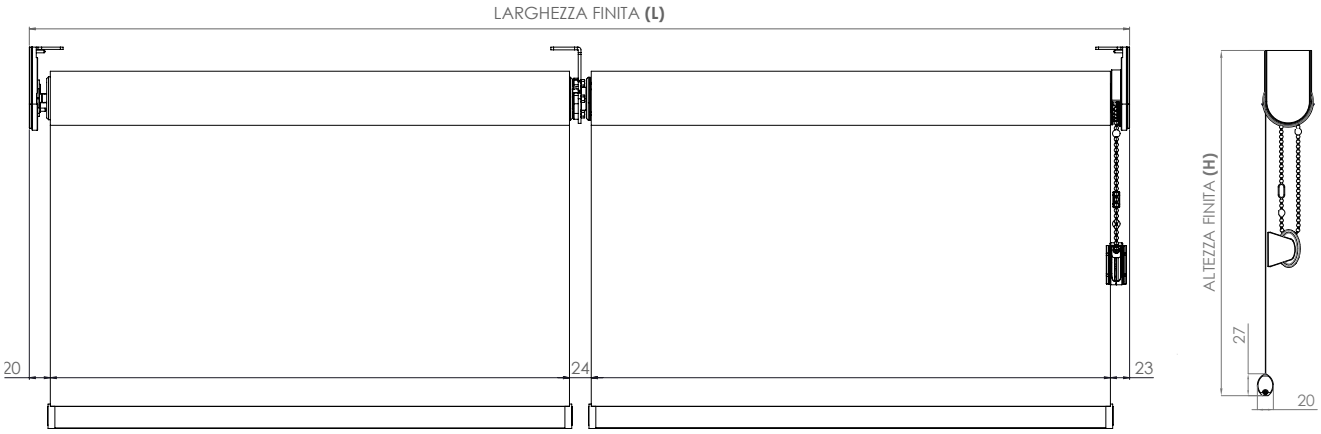

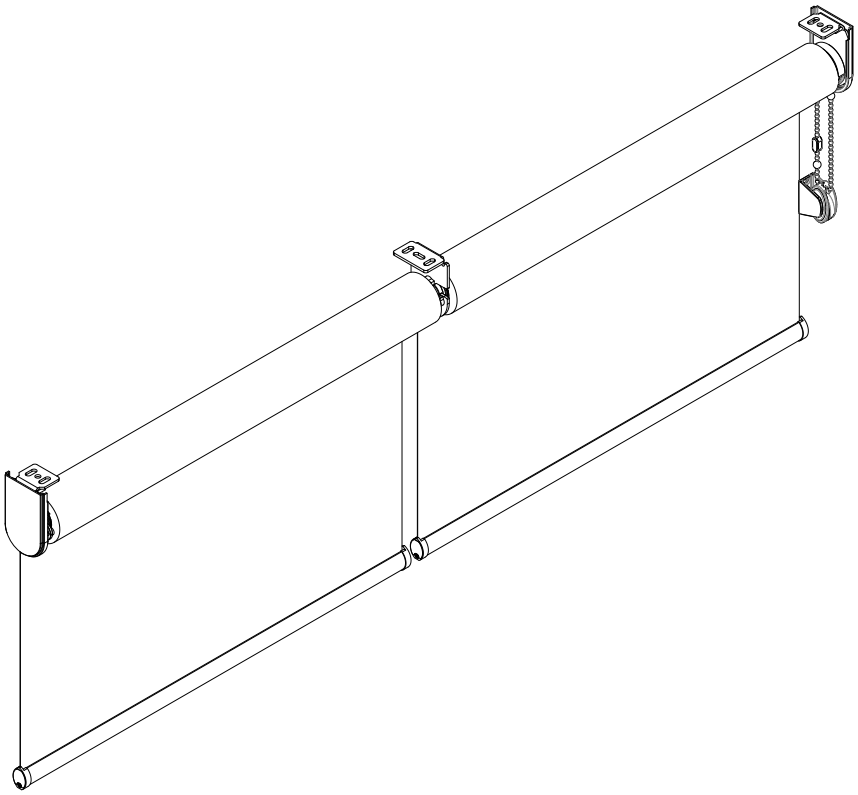

INSTALLAZIONE A SOFFITTO **STANDARD**

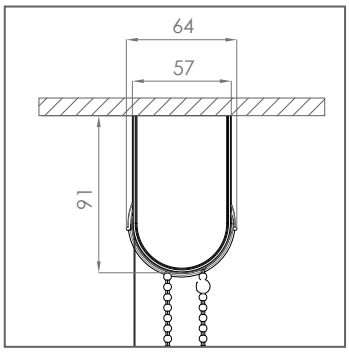

INSTALLAZIONE A PARETE **A RICHIESTA**

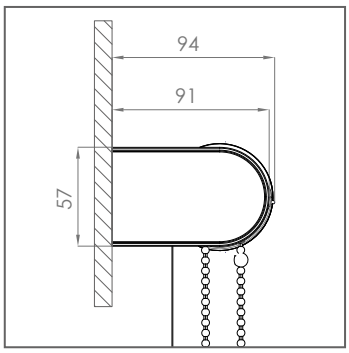

TENDA A RULLI MULTIPLI - **COMANDO AD ARGANO**

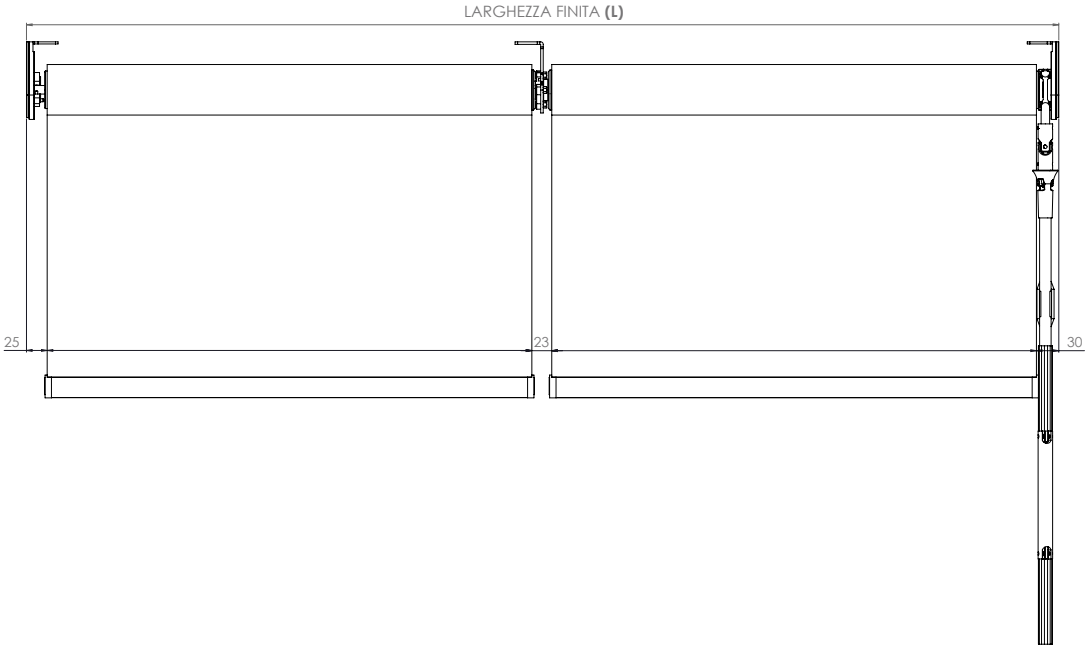

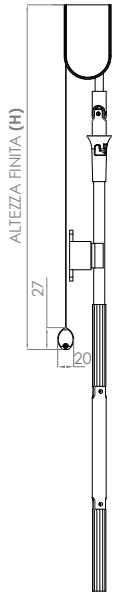

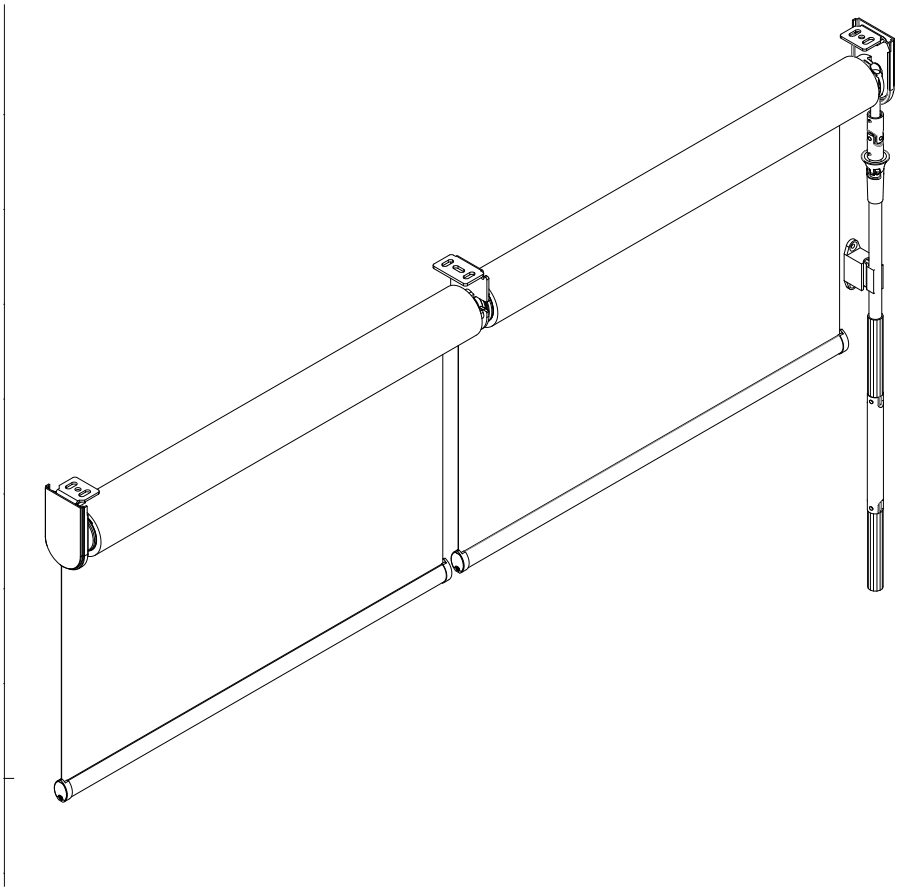

INSTALLAZIONE A SOFFITTO **STANDARD**

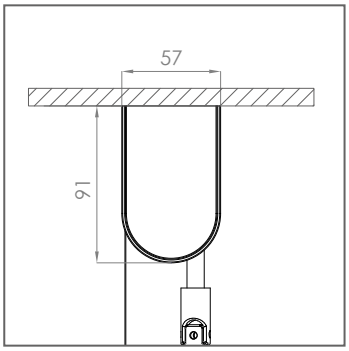

INSTALLAZIONE A PARETE **A RICHIESTA**

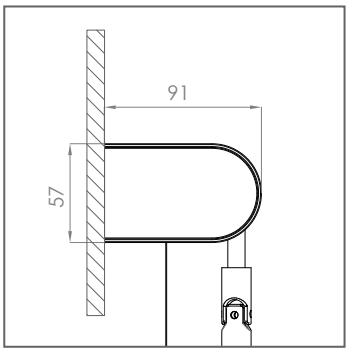

TENDA A RULLI MULTIPLI - **COMANDO A MOTORE**

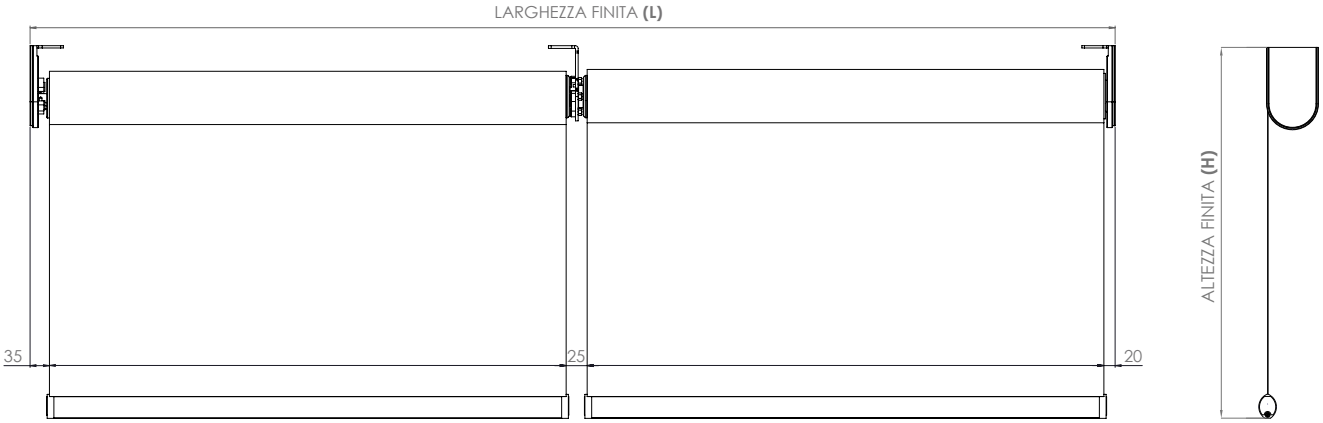

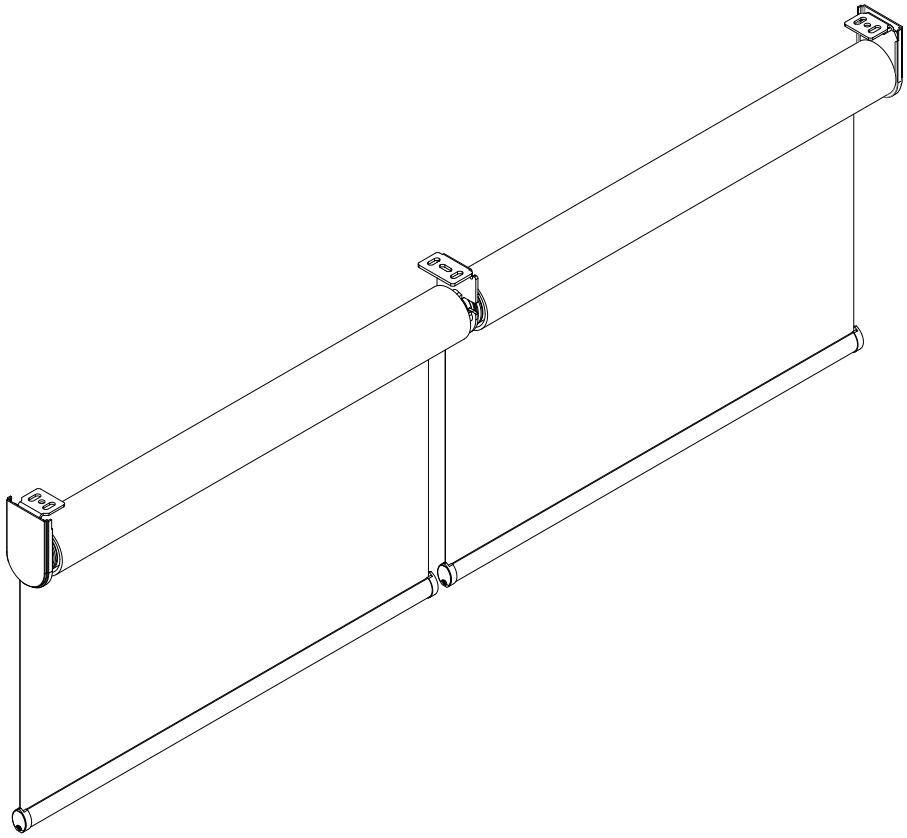

INSTALLAZIONE A SOFFITTO **STANDARD**

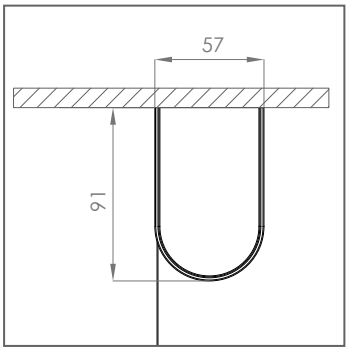

INSTALLAZIONE A PARETE **A RICHIESTA**

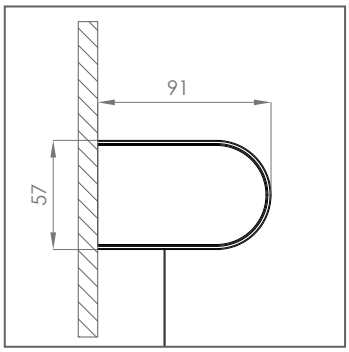

COME ORDINARE

La tenda a rulli multipli Elite è caratterizzata da un kit che consente di affiancare da due a quattro moduli ed azionarli attraverso un comando unico, a catena, ad argano o a motore.

La struttura è costituita dal modulo base, avente il meccanismo di azionamento prescelto, e da uno o tre moduli aggiuntivi, comandati dall'azionamento presente nel modulo base.

È possibile ordinare la tenda a rulli multipli anche con tessuti e dimensioni differenti tra loro, purché si rispettino le dimensioni massime consigliate per l'intera struttura.

Per effettuare correttamente un ordine del modulo MULTI, è necessario pertanto partire dalla scelta del modulo base, le cui caratteristiche ed i prezzi per il telo andranno individuati come se si scegliesse una tenda singola.

Se ad esempio il modulo base prescelto è una Elite MV34C con Line Screen 1%, occorre fare riferimento ai prezzi previsti a catalogo per tale modello.

Per determinare invece i prezzi dei moduli aggiuntivi, che quindi possono essere dotati di un tessuto differente, bisogna consultare le tabelle presenti nella pagine seguenti e sommare il prezzo dei moduli richiesti.

Attenzione: l'azienda si riserva di verificare la fattibilità dei modelli richiesti in fase d'ordine in relazione alle dimensioni ed ai tessuti prescelti.

INFORMAZIONI TECNICHE

COMANDO	LARGHEZZA MIN (cm) *Modulo base*	LARGHEZZA MIN (cm) *Moduli secondari*	LARGHEZZA MAX (cm) *Complessiva di tutti i moduli*	QUANTITÀ MODULI MAX
CATENA	80	50	500 (rullo da 34) / 1000	4
MOTORE	80	50	1000	4
ARGANO	80	50	1000	4

ELITE
MODULO MULTI - RULLO DA 34

LINE SCREEN 5% // COLOR 5%
COMPRESO MECCANICA

H/L	80	100	120	140	160	180
80	126	138	150	162	174	186
100	134	145	157	169	181	193
120	141	153	164	176	188	200
140	148	160	172	183	195	207
160	155	167	179	190	202	214

LINE SCREEN 3%
COMPRESO MECCANICA

H/L	80	100	120	140	160	180
80	127	139	151	163	175	187
100	135	146	158	170	182	194
120	142	154	165	177	189	201
140	149	161	173	184	196	208
160	156	168	180	191	203	215

LINE SCREEN 1%
COMPRESO MECCANICA

H/L	80	100	120	140	160	180
80	129	143	156	169	182	195
100	138	151	164	177	190	203
120	146	159	172	185	198	211
140	154	167	180	193	206	220
160	163	176	189	202	215	228

METAL LINE 2% - 4%
COMPRESO MECCANICA

NEW!

H/L	80	100	120	140	160	180
80	145	167	188	209	231	252
100	162	183	205	226	247	269
120	179	200	221	243	264	285
140	195	217	238	259	281	302
160	212	233	254	276	297	318

ECO SCREEN 8600
COMPRESO MECCANICA

H/L	80	100	120	140	160	180
80	137	153	168	184	199	214
100	148	164	179	194	210	225
120	159	174	190	205	220	236
140	169	185	200	216	231	246
160	180	196	211	226	242	257

ECO SCREEN 8400M
COMPRESO MECCANICA

H/L	80	100	120	140	160	180
80	142	160	178	196	214	231
100	156	173	191	209	227	244
120	169	186	204	222	240	257
140	182	199	217	235	253	270
160	195	212	230	248	266	283

TECNIC OSCURA
COMPRESO MECCANICA

H/L	80	100	120	140	160	180
80	130	145	159	173	187	202
100	140	154	168	183	197	211
120	149	164	178	192	206	221
140	159	173	187	202	216	230
160	168	183	197	211	225	240

OSCURALUX
COMPRESO MECCANICA

H/L	80	100	120	140	160	180
80	144	162	180	198	216	233
100	158	175	193	211	229	246
120	171	188	206	224	242	259
140	184	201	219	237	255	272
160	197	214	232	250	268	285

TELA
COMPRESO MECCANICA

H/L	80	100	120	140	160	180
80	123	135	147	159	171	183
100	131	142	154	166	178	190
120	137	150	161	173	185	197
140	144	157	169	180	192	204
160	151	164	176	187	199	211
180	159	171	183	195	206	218

SCREEN 5500
COMPRESO MECCANICA

H/L	80	100	120	140	160	180
80	144	161	178	194	211	227
100	156	173	190	206	223	239
120	168	185	201	218	235	251
140	180	197	213	230	246	263

SOLTIS 92
COMPRESO MECCANICA

H/L	80	100	120	140	160	180
80	181	208	234	260	286	312
100	203	229	255	281	307	333
120	224	250	276	302	328	354
140	245	272	298	324	350	376
160	267	293	319	345	371	397

Per misure superiori a quelle indicate nelle tabelle, si prega di contattare l'azienda.

ELITE
MODULO MULTI - RULLO DA 46

LINE SCREEN 5% // COLOR 5%
COMPRESO MECCANICA

H/L	80	100	120	140	160	180	200	220	240	260	280
80	131	145	158	171	184	197	210	223	236	249	262
100	139	152	165	178	191	204	217	230	243	256	269
120	146	159	172	185	198	211	224	237	250	263	276
140	153	166	179	192	205	218	231	244	257	270	283
160	160	173	186	199	212	225	238	251	264	277	290
180	167	180	193	206	219	232	245	258	271	284	297
200	174	187	200	213	226	239	252	265	278	291	304
220	181	194	207	220	233	246	259	272	286	299	312
240	188	201	214	227	240	254	267	280	293	306	319
260	195	209	222	235	248	261	274	287	300	313	326
280	203	216	229	242	255	268	281	294	307	320	333
300	210	223	236	249	262	275	288	301	314	327	340
320	217	230	243	256	269	282	295	308	321	334	347
340	224	237	250	263	276	289	302	315	328	341	354

LINE SCREEN 3%
COMPRESO MECCANICA

H/L	80	100	120	140	160	180	200	220	240	260	280
80	132	146	159	172	185	198	211	224	237	250	263
100	140	153	166	179	192	205	218	231	244	257	270
120	147	160	173	186	199	212	225	238	251	264	277
140	154	167	180	193	206	219	232	245	258	271	284
160	161	174	187	200	213	226	239	252	265	278	291
180	168	181	194	207	220	233	246	259	272	285	298
200	175	188	201	214	227	240	253	266	279	292	305
220	182	195	208	221	234	247	260	273	287	300	313
240	189	202	215	228	241	255	268	281	294	307	320
260	196	210	223	236	249	262	275	288	301	314	327
280	204	217	230	243	256	269	282	295	308	321	334
300	211	224	237	250	263	276	289	302	315	328	341
320	218	231	244	257	270	283	296	309	322	335	348
340	225	238	251	264	277	290	303	316	329	342	355

LINE SCREEN 1%
COMPRESO MECCANICA

H/L	80	100	120	140	160	180	200	220	240	260	280
80	134	149	163	177	191	206	220	234	248	262	277
100	143	157	171	185	200	214	228	242	256	271	285
120	151	165	179	194	208	222	236	251	265	279	293
140	159	174	188	202	216	230	245	259	273	287	301
160	168	182	196	210	224	239	253	267	281	296	310
180	176	190	204	219	233	247	261	275	290	304	318
200	184	198	213	227	241	255	269	284	298	312	326
220	193	207	221	235	249	264	278	292	306	320	335
240	201	215	229	243	258	272	286	300	314	329	343
260	209	223	238	252	266	280	294	309	323	337	351
280	217	232	246	260	274	288	303	317	331	345	359
300	226	240	254	268	283	297	311	325	339	354	368
320	234	248	262	277	291	305	319	333	348	362	376
340	242	256	271	285	299	313	328	342	356	370	384

METAL LINE 2% - 4%
COMPRESO MECCANICA

NEW!

H/L	80	100	120	140	160	180	200	220	240
80	150	173	195	218	240	263	285	308	330
100	167	190	212	235	257	280	302	325	347
120	184	206	229	251	274	296	319	341	364
140	200	223	245	268	290	313	335	358	380
160	217	239	262	284	307	329	352	374	397
180	233	256	278	301	323	346	368	391	413
200	250	272	295	317	340	362	385	407	430
220	267	289	312	334	357	379	402	424	447
240	283	306	328	351	373	396	418	441	463
260	300	322	345	367	390	412	435	457	480
280	316	339	361	384	406	429	451	474	496
300	333	355	378	400	423	445	468	490	513
320	349	372	394	417	439	462	484	507	529
340	366	389	411	434	456	479	501	524	546

ECO SCREEN 8600
COMPRESO MECCANICA

H/L	80	100	120	140	160	180	200	220	240	260	280
80	142	159	176	192	209	225	242	259	275	292	308
100	153	170	186	203	219	236	253	269	286	302	319
120	164	180	197	214	230	247	263	280	296	313	330
140	174	191	208	224	241	257	274	291	307	324	340
160	185	202	218	235	251	268	285	301	318	334	351
180	196	212	229	246	262	279	295	312	328	345	362
200	206	223	240	256	273	289	306	323	339	356	372
220	217	234	250	267	283	300	317	333	350	366	383
240	228	244	261	278	294	311	327	344	360	377	394
260	238	255	272	288	305	321	338	354	371	388	404
280	249	266	282	299	315	332	349	365	382	398	415
300	260	276	293	309	326	343	359	376	392	409	426
320	270	287	304	320	337	353	370	386	403	420	436
340	281	298	314	331	347	364	381	397	414	430	447

ECO SCREEN 8400M
COMPRESO MECCANICA

H/L	80	100	120	140	160	180	200	220
80	147	166	185	204	223	242	261	280
100	161	179	198	217	236	255	274	293
120	174	193	211	230	249	268	287	306
140	187	206	224	243	262	281	300	319
160	200	219	238	256	275	294	313	332
180	213	232	251	269	288	307	326	345
200	226	245	264	283	301	320	339	358
220	239	258	277	296	315	333	352	371
240	252	271	290	309	328	346	365	384
260	265	284	303	322	341	360	378	397
280	278	297	316	335	354	373	391	410

TECNIC OSCURA
COMPRESO MECCANICA

H/L	80	100	120	140	160	180	200	220	240	260	280
80	135	151	166	182	197	212	228	243	259	274	289
100	145	160	176	191	207	222	237	253	268	284	299
120	154	170	185	201	216	231	247	262	278	293	308
140	164	179	195	210	226	241	256	272	287	303	318
160	173	189	204	220	235	250	266	281	297	312	327
180	183	198	214	229	244	260	275	291	306	321	337
200	192	208	223	239	254	269	285	300	316	331	346
220	202	217	233	248	263	279	294	310	325	340	356
240	211	227	242	258	273	288	304	319	335	350	365
260	221	236	252	267	282	298	313	329	344	359	375
280	230	246	261	276	292	307	323	338	353	369	384
300	240	255	271	286	301	317	332	348	363	378	394
320	249	265	280	295	311	326	342	357	372	388	403
340	259	274	290	305	320	336	351	367	382	397	413

OSCURALUX
COMPRESO MECCANICA

H/L	80	100	120	140	160	180	200	220	240	260	280
80	149	168	187	206	225	244	263	282	301	320	339
100	163	181	200	219	238	257	276	295	314	333	352
120	176	195	213	232	251	270	289	308	327	346	365
140	189	208	226	245	264	283	302	321	340	359	378
160	202	221	240	258	277	296	315	334	353	372	391
180	215	234	253	271	290	309	328	347	366	385	404
200	228	247	266	285	303	322	341	360	379	398	417
220	241	260	279	298	317	335	354	373	392	411	430
240	254	273	292	311	330	348	367	386	405	424	443
260	267	286	305	324	343	362	380	399	418	437	456
280	280	299	318	337	356	375	393	412	431	450	469
300	293	312	331	350	369	388	407	425	444	463	482
320	306	325	344	363	382	401	420	439	457	476	495
340	319	338	357	376	395	414	433	452	470	489	508

TELA
COMPRESO MECCANICA

H/L	80	100	120	140	160	180	200	220	240	260	280
80	128	142	155	168	181	194	207	220	233	246	259
100	136	149	162	175	188	201	214	227	240	253	266
120	143	156	169	182	195	208	221	234	247	260	273
140	150	163	176	189	202	215	228	241	254	267	280
160	157	170	183	196	209	222	235	248	261	274	287
180	164	177	190	203	216	229	242	255	268	281	294
200	171	184	197	210	223	236	249	262	275	288	301
220	178	191	204	217	230	243	256	269	283	296	309
240	185	198	211	224	237	251	264	277	290	303	316
260	192	206	219	232	245	258	271	284	297	310	323
280	200	213	226	239	252	265	278	291	304	317	330
300	207	220	233	246	259	272	285	298	311	324	337
320	214	227	240	253	266	279	292	305	318	331	344
340	221	234	247	260	273	286	299	312	325	338	351

SCREEN 5500
COMPRESO MECCANICA

H/L	80	100	120	140	160	180	200	220	240
80	149	167	185	203	221	238	256	274	292
100	161	179	197	215	232	250	268	286	304
120	173	191	209	227	244	262	280	298	315
140	185	203	221	238	256	274	292	309	327
160	197	215	232	250	268	286	304	321	339
180	209	227	244	262	280	298	315	333	351
200	221	238	256	274	292	309	327	345	363
220	232	250	268	286	304	321	339	357	375
240	244	262	280	298	315	333	351	369	386

SOLTIS 92
COMPRESO MECCANICA

H/L	80	100	120	140	160	180	200	220	240	260	280
80	186	214	241	268	295	323	350	377	404	432	459
100	208	235	262	290	317	344	371	398	426	453	480
120	229	256	284	311	338	365	393	420	447	474	502
140	250	278	305	332	359	387	414	441	468	496	523
160	272	299	326	353	381	408	435	462	490	517	544
180	293	320	348	375	402	429	457	484	511	538	565
200	314	342	369	396	423	451	478	505	532	560	587
220	336	363	390	417	445	472	499	526	554	581	608
240	357	384	412	439	466	493	520	548	575	602	629
260	378	406	433	460	487	515	542	569	596	624	651
280	400	427	454	481	509	536	563	590	618	645	672
300	421	448	475	503	530	557	584	612	639	666	693
320	442	470	497	524	551	579	606	633	660	687	715
340	464	491	518	545	573	600	627	654	682	709	736

Per misure superiori a quelle indicate nelle tabelle, si prega di contattare l'azienda.

ELITE
MODULO MULTI - RULLO DA 53

LINE SCREEN 5% // COLOR 5%
COMPRESO MECCANICA

H/L	80	100	120	140	160	180	200	220	240	260	280	300	320	340
80	139	156	173	189	206	222	239	256	272	289	305	322	339	355
100	147	163	180	196	213	230	246	263	279	296	313	329	346	362
120	154	170	187	203	220	237	253	270	286	303	320	336	353	369
140	161	177	194	211	227	244	260	277	294	310	327	343	360	376
160	168	185	201	218	234	251	267	284	301	317	334	350	367	384
180	175	192	208	225	241	258	275	291	308	324	341	358	374	391
200	182	199	215	232	249	265	282	298	315	331	348	365	381	398
220	189	206	222	239	256	272	289	305	322	339	355	372	388	405
240	196	213	230	246	263	279	296	313	329	346	362	379	395	412
260	203	220	237	253	270	286	303	320	336	353	369	386	403	419
280	211	227	244	260	277	294	310	327	343	360	376	393	410	426
300	218	234	251	267	284	301	317	334	350	367	384	400	417	433
320	225	241	258	275	291	308	324	341	358	374	391	407	424	440
340	232	249	265	282	298	315	331	348	365	381	398	414	431	448
360	239	256	272	289	305	322	339	355	372	388	405	422	438	455
380	246	263	279	296	313	329	346	362	379	395	412	429	445	462

LINE SCREEN 3%
COMPRESO MECCANICA

H/L	80	100	120	140	160	180	200	220	240	260	280	300	320	340
80	140	157	174	190	207	223	240	257	273	290	306	323	340	356
100	148	164	181	197	214	231	247	264	280	297	314	330	347	363
120	155	171	188	204	221	238	254	271	287	304	321	337	354	370
140	162	178	195	212	228	245	261	278	295	311	328	344	361	377
160	169	186	202	219	235	252	268	285	302	318	335	351	368	385
180	176	193	209	226	242	259	276	292	309	325	342	359	375	392
200	183	200	216	233	250	266	283	299	316	332	349	366	382	399
220	190	207	223	240	257	273	290	306	323	340	356	373	389	406
240	197	214	231	247	264	280	297	314	330	347	363	380	396	413
260	204	221	238	254	271	287	304	321	337	354	370	387	404	420
280	212	228	245	261	278	295	311	328	344	361	377	394	411	427
300	219	235	252	268	285	302	318	335	351	368	385	401	418	434
320	226	242	259	276	292	309	325	342	359	375	392	408	425	441
340	233	250	266	283	299	316	332	349	366	382	399	415	432	449
360	240	257	273	290	306	323	340	356	373	389	406	423	439	456
380	247	264	280	297	314	330	347	363	380	396	413	430	446	463

LINE SCREEN 1%
COMPRESO MECCANICA

H/L	80	100	120	140	160	180	200	220	240	260	280	300	320	340
80	142	160	178	196	214	231	249	267	285	302	320	338	356	374
100	151	169	186	204	222	240	257	275	293	311	328	346	364	382
120	159	177	195	212	230	248	266	283	301	319	337	355	372	390
140	167	185	203	221	238	256	274	292	310	327	345	363	381	398
160	176	193	211	229	247	265	282	300	318	336	353	371	389	407
180	184	202	219	237	255	273	291	308	326	344	362	379	397	415
200	192	210	228	246	263	281	299	317	334	352	370	388	405	423
220	201	218	236	254	272	289	307	325	343	360	378	396	414	432
240	209	227	244	262	280	298	315	333	351	369	387	404	422	440
260	217	235	253	270	288	306	324	341	359	377	395	413	430	448
280	225	243	261	279	296	314	332	350	368	385	403	421	439	456
300	234	251	269	287	305	323	340	358	376	394	411	429	447	465
320	242	260	278	295	313	331	349	366	384	402	420	437	455	473
340	250	268	286	304	321	339	357	375	392	410	428	446	464	481
360	259	276	294	312	330	347	365	383	401	418	436	454	472	490
380	267	285	302	320	338	356	373	391	409	427	445	462	480	498

METAL LINE 2% - 4%
COMPRESO MECCANICA

NEW!

H/L	80	100	120	140	160	180	200	220	240
80	158	185	211	237	263	289	315	341	367
100	175	201	227	253	279	305	331	357	384
120	192	218	244	270	296	322	348	374	400
140	208	234	260	286	312	339	365	391	417
160	225	251	277	303	329	355	381	407	433
180	241	267	294	320	346	372	398	424	450
200	258	284	310	336	362	388	414	440	466
220	275	301	327	353	379	405	431	457	483
240	291	317	343	369	395	421	447	474	500
260	308	334	360	386	412	438	464	490	516
280	324	350	376	402	429	455	481	507	533
300	341	367	393	419	445	471	497	523	549
320	357	384	410	436	462	488	514	540	566
340	374	400	426	452	478	504	530	556	583
360	391	417	443	469	495	521	547	573	599
380	407	433	459	485	511	537	564	590	616

ECO SCREEN 8600
COMPRESO MECCANICA

H/L	80	100	120	140	160	180	200	220	240	260	280	300	320
80	150	171	191	211	231	251	271	291	312	332	352	372	392
100	161	181	201	222	242	262	282	302	322	342	363	383	403
120	172	192	212	232	252	273	293	313	333	353	373	393	413
140	182	203	223	243	263	283	303	323	344	364	384	404	424
160	193	213	233	254	274	294	314	334	354	374	395	415	435
180	204	224	244	264	284	304	325	345	365	385	405	425	445
200	214	235	255	275	295	315	335	355	376	396	416	436	456
220	225	245	265	286	306	326	346	366	386	406	427	447	467
240	236	256	276	296	316	336	357	377	397	417	437	457	477
260	246	267	287	307	327	347	367	387	408	428	448	468	488
280	257	277	297	318	338	358	378	398	418	438	458	479	499
300	268	288	308	328	348	368	389	409	429	449	469	489	509
320	278	299	319	339	359	379	399	419	440	460	480	500	520
340	289	309	329	349	370	390	410	430	450	470	490	511	531
360	300	320	340	360	380	400	421	441	461	481	501	521	541
380	310	331	351	371	391	411	431	451	472	492	512	532	552

ECO SCREEN 8400M
COMPRESO MECCANICA

H/L	80	100	120	140	160	180	200	220
80	155	178	201	223	246	268	291	313
100	169	191	214	236	259	281	304	326
120	182	204	227	249	272	294	317	339
140	195	217	240	262	285	307	330	352
160	208	230	253	275	298	320	343	365
180	221	243	266	288	311	333	356	378
200	234	256	279	301	324	346	369	391
220	247	269	292	314	337	359	382	404
240	260	282	305	327	350	372	395	417
260	273	295	318	340	363	385	408	430
280	286	308	331	353	376	398	421	443
300	299	321	344	366	389	411	434	456
320	312	334	357	379	402	424	447	469
340	325	347	370	392	415	437	460	482
360	338	360	383	405	428	450	473	495
380	351	373	396	418	441	463	486	509

TECNIC OSCURA
COMPRESO MECCANICA

H/L	80	100	120	140	160	180	200	220	240	260	280	300	320	340
80	143	162	181	200	219	238	257	276	295	314	333	352	371	390
100	153	172	191	210	229	248	267	286	305	324	343	362	380	399
120	162	181	200	219	238	257	276	295	314	333	352	371	390	409
140	172	191	210	229	248	267	286	305	324	343	362	380	399	418
160	181	200	219	238	257	276	295	314	333	352	371	390	409	428
180	191	210	229	248	267	286	305	324	343	362	380	399	418	437
200	200	219	238	257	276	295	314	333	352	371	390	409	428	447
220	210	229	248	267	286	305	324	343	362	380	399	418	437	456
240	219	238	257	276	295	314	333	352	371	390	409	428	447	466
260	229	248	267	286	305	324	343	362	380	399	418	437	456	475
280	238	257	276	295	314	333	352	371	390	409	428	447	466	485
300	248	267	286	305	324	343	362	380	399	418	437	456	475	494
320	257	276	295	314	333	352	371	390	409	428	447	466	485	504
340	267	286	305	324	343	362	380	399	418	437	456	475	494	513
360	276	295	314	333	352	371	390	409	428	447	466	485	504	523
380	286	305	324	343	362	380	399	418	437	456	475	494	513	532

OSCURALUX
COMPRESO MECCANICA

H/L	80	100	120	140	160	180	200	220	240	260	280	300
80	157	180	203	225	248	270	293	315	338	360	383	405
100	171	193	216	238	261	283	306	328	351	373	396	418
120	184	206	229	251	274	296	319	341	364	386	409	431
140	197	219	242	264	287	309	332	354	377	399	422	444
160	210	232	255	277	300	322	345	367	390	412	435	457
180	223	245	268	290	313	335	358	380	403	425	448	470
200	236	258	281	303	326	348	371	393	416	438	461	483
220	249	271	294	316	339	361	384	406	429	451	474	496
240	262	284	307	329	352	374	397	419	442	464	487	509
260	275	297	320	342	365	387	410	432	455	477	500	522
280	288	310	333	355	378	400	423	445	468	490	513	535
300	301	323	346	368	391	413	436	458	481	503	526	548
320	314	336	359	381	404	426	449	471	494	516	539	561
340	327	349	372	394	417	439	462	484	507	529	552	574
360	340	362	385	407	430	452	475	497	520	543	565	588
380	353	375	398	420	443	465	488	511	533	556	578	601

TELA
COMPRESO MECCANICA

H/L	80	100	120	140	160	180	200	220	240	260	280	300	320	340
80	136	153	170	186	203	219	236	253	269	286	302	319	336	352
100	144	160	177	193	210	227	243	260	276	293	310	326	343	359
120	151	167	184	200	217	234	250	267	283	300	317	333	350	366
140	158	174	191	208	224	241	257	274	291	307	324	340	357	373
160	165	182	198	215	231	248	264	281	298	314	331	347	364	381
180	172	189	205	222	238	255	272	288	305	321	338	355	371	388
200	179	196	212	229	246	262	279	295	312	328	345	362	378	395
220	186	203	219	236	253	269	286	302	319	336	352	369	385	402
240	193	210	227	243	260	276	293	310	326	343	359	376	392	409
260	200	217	234	250	267	283	300	317	333	350	366	383	400	416
280	208	224	241	257	274	291	307	324	340	357	373	390	407	423
300	215	231	248	264	281	298	314	331	347	364	381	397	414	430
320	222	238	255	272	288	305	321	338	355	371	388	404	421	437
340	229	246	262	279	295	312	328	345	362	378	395	411	428	445
360	236	253	269	286	302	319	336	352	369	385	402	419	435	452
380	243	260	276	293	310	326	343	359	376	392	409	426	442	459

SCREEN 5500
COMPRESO MECCANICA

H/L	80	100	120	140	160	180	200	220	240	260	280	300	320	340
80	157	179	200	221	243	264	285	307	328	349	371	392	413	435
100	169	191	212	233	255	276	297	319	340	361	383	404	425	447
120	181	203	224	245	267	288	309	331	352	373	394	416	437	458
140	193	214	236	257	278	300	321	342	364	385	406	428	449	470
160	205	226	248	269	290	312	333	354	376	397	418	440	461	482
180	217	238	259	281	302	323	345	366	387	409	430	451	473	494
200	229	250	271	293	314	335	357	378	399	421	442	463	485	506
220	240	262	283	304	326	347	368	390	411	432	454	475	496	518
240	252	274	295	316	338	359	380	402	423	444	466	487	508	530
260	264	285	307	328	349	371	392	413	435	456	477	499	520	541
280	276	297	319	340	361	383	404	425	447	468	489	511	532	553
300	288	309	331	352	373	394	416	437	458	480	501	522	544	565
320	300	321	342	364	385	406	428	449	470	492	513	534	556	577
340	312	333	354	376	397	418	440	461	482	504	525	546	568	589
360	323	345	366	387	409	430	451	473	494	515	537	558	579	601
380	335	357	378	399	421	442	463	485	506	527	549	570	591	613

SOLTIS 92
COMPRESO MECCANICA

H/L	80	100	120	140	160	180	200	220	240	260	280	300	320	340
80	194	225	256	287	318	348	379	410	441	472	502	533	564	595
100	216	247	277	308	339	370	401	431	462	493	524	555	585	616
120	237	268	299	330	360	391	422	453	484	514	545	576	607	638
140	258	289	320	351	382	412	443	474	505	536	566	597	628	659
160	280	311	341	372	403	434	465	495	526	557	588	619	649	680
180	301	332	363	393	424	455	486	517	547	578	609	640	671	701
200	322	353	384	415	446	476	507	538	569	600	630	661	692	723
220	344	375	405	436	467	498	529	559	590	621	652	683	713	744
240	365	396	427	457	488	519	550	581	611	642	673	704	735	765
260	386	417	448	479	510	540	571	602	633	664	694	725	756	787
280	408	438	469	500	531	562	592	623	654	685	716	746	777	808
300	429	460	491	521	552	583	614	645	675	706	737	768	799	829
320	450	481	512	543	574	604	635	666	697	728	758	789	820	851
340	472	502	533	564	595	626	656	687	718	749	780	810	841	872
360	493	524	555	585	616	647	678	709	739	770	801	832	863	893
380	514	545	576	607	637	668	699	730	761	791	822	853	884	915

Per misure superiori a quelle indicate nelle tabelle, si prega di contattare l'azienda.

ELITE SQUARE CATENA

MVS80C / MVS100C

TENDA A RULLO CON CASSONETTO C80/C100

Cassonetti in alluminio estruso lega 6060, verniciati a polvere in bianco RAL 9010/verniciato argento/nero opaco RAL 9005, composto da una parte fissa e una parte mobile.

Tubo avvolgitore in alluminio estruso lega 6063 con speciali raggiature all'interno, per evitare la flessione e ogiva, per facilitare la manutenzione del telo.

Testate di chiusura in plastica nei colori bianco grigio e nero.

Blocco preciso della tenda in qualsiasi posizione.

Fondale in alluminio estruso lega 6060, a sezione rettangolare di serie: dimensioni 18x24 mm, verniciato a polvere bianco RAL 9010/verniciato argento/nero opaco RAL 9005.

Meccanismi di comando frizionati, tutti dotati di molla di compensazione in acciaio armonico, inserita al lato opposto del comando, la cui funzione permette di diminuire lo sforzo durante la salita della tenda e di rendere la movimentazione fluida senza strappi.

Catenella di comando da 4.5x6 mm in plastica bianca, grigia o nera (opzionale in ottone cromato), posizionabile a destra o a sinistra.

Supporto a chiavetta per fissaggio al soffitto.

Supporto universale per fissaggio a parete o soffitto.

Tendicatena trasparente (conforme alla direttiva EN 16433 - 16434).

A seconda della tipologia alcuni teli possono essere giuntati o girati.
Consultare le tabelle prezzi per conoscere i modelli in cui si gira o si giunta il tessuto.

Telo girato
Telo giuntato

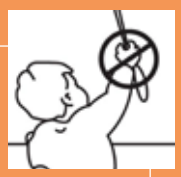

TENDICATENA A MURO
Le nostre tende da interno vengono dotate di dispositivo tendicatena, quindi conformi alle prescrizioni delle norme europee EN 13120 (punti 8.2 e 15 relativi alla protezione dallo strangolamento), EN 16433:2014 e EN 16434:2014.

I prodotti infatti risultano conformi all'obbligo generale di sicurezza dei prodotti immessi sul mercato di cui alla direttiva 2001/95/CE del Parlamento Europeo e del Consiglio.

ELITE SQUARE
MVS80C
TENDA A RULLO CON CASSONETTO DA 80 - COMANDO A CATENA

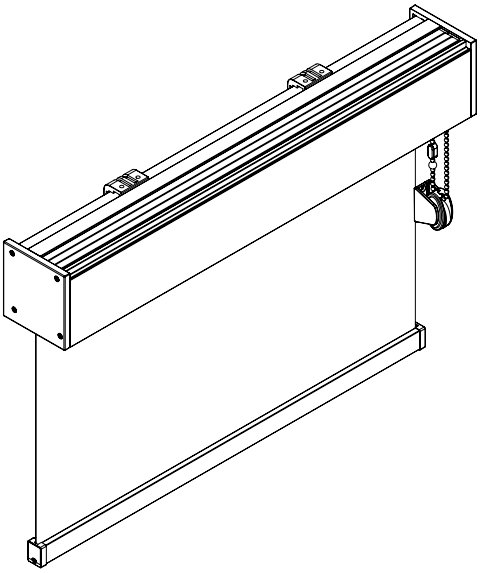

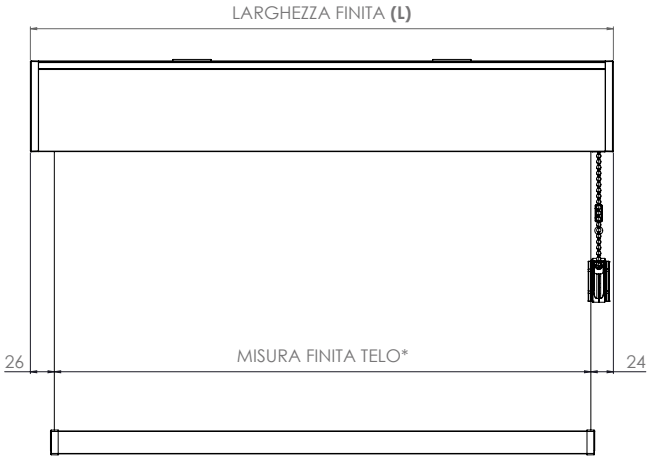

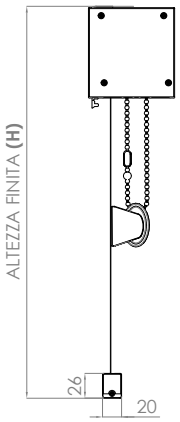

***L-50** (tolleranza= 1,5)

INSTALLAZIONE A SOFFITTO **- STANDARD**

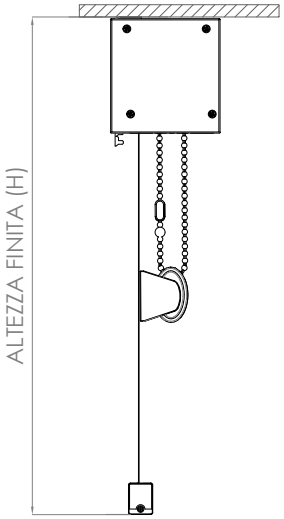

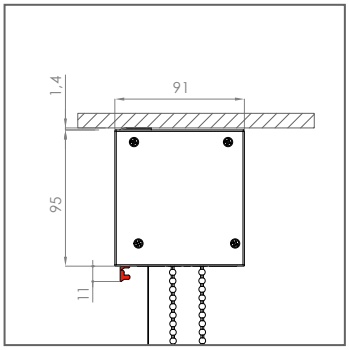

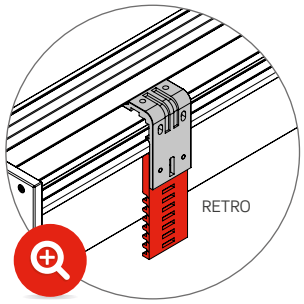

Supporto universale
di serie

INSTALLAZIONE A SOFFITTO **- A RICHIESTA**

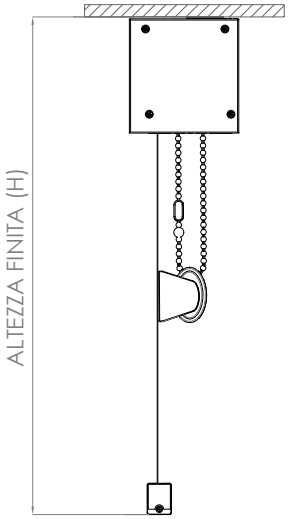

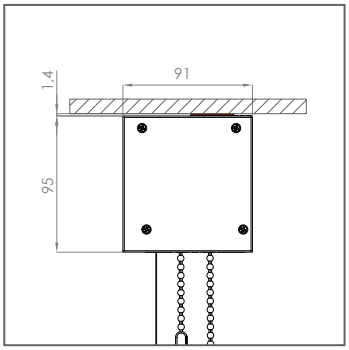

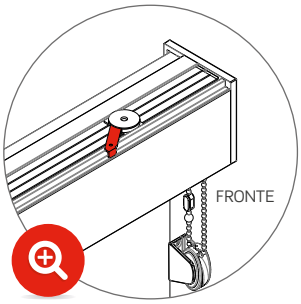

Supporto a chiavetta

SUPPORTI DI FISSAGGIO

SUPPORTO UNIVERSALE- **STANDARD**

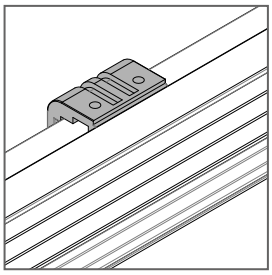

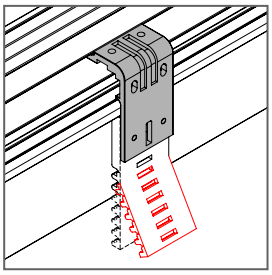

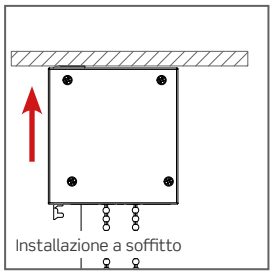

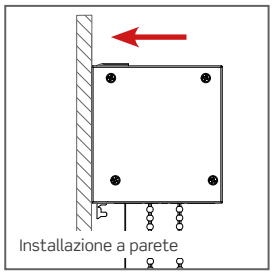

Con l'utilizzo del **supporto universale** fornito di serie è possibile installare la tenda sia a soffitto che a parete conservando gli stessi ingombri.

SUPPORTO A CHIAVETTA - **A RICHIESTA**

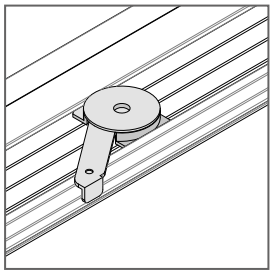

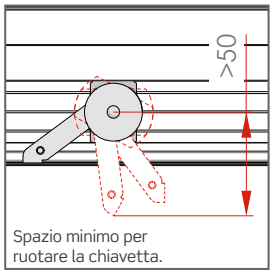

Utilizzando il **supporto a chiavetta** l'installazione della tenda è possibile solo a soffitto.

FUNZIONI SPECIALI

CIELINO ISPEZIONABILE

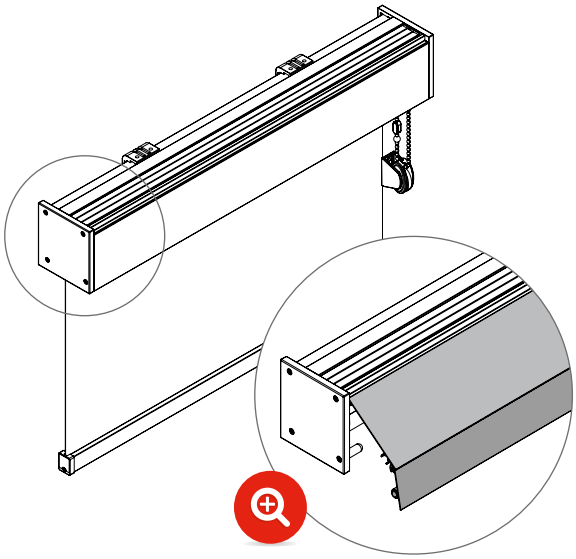

Il cassonetto è facilmente ispezionabile sganciando il cielino.

REVERSE ROLL

Grazie al sistema REVERSE ROLL è possibile orientare il telo con discesa interno stanza, senza fare ricorso alla rotazione del cassonetto, con il vantaggio di avere sempre una vista del cassonetto semplice e lineare.

Da richiedere sempre in fase d'ordine.

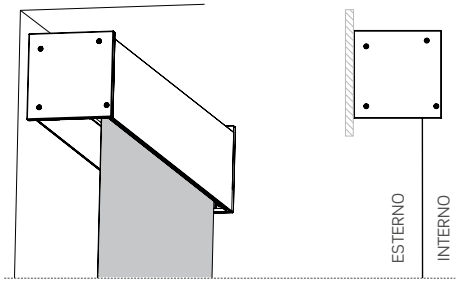

Interno stanza

COME ORDINARE

MAGGIORAZIONI

- Catena in metallo:

H COMANDO (cm)	200	240	280	320	360	400
PREZZO	**€ 8,8**	**€ 11**	**€ 12,1**	**€ 14,3**	**€ 15,4**	**€ 17,6**

COLORI STANDARD

Bianco

Nero

Argento verniciato

Maggiorazione per tinte RAL Special **+ 10%**

ACCESSORI

● = STANDARD ○ = A RICHIESTA

MVS80C	●	○	●

Si prega di utilizzare l'apposito modulo d'ordine a pag.186 del catalogo.
Per la versione pdf si prega di contattare direttamente l'azienda.

LINE SCREEN 5% // COLOR 5%
COMPRESO MECCANICA

H/L	80	100	120	140	160	180	200	220	240
80	248	275	301	327	353	379	405	431	457
100	256	282	308	334	360	386	412	438	464
120	263	289	315	341	367	393	419	445	471
140	270	296	322	348	374	400	426	452	478
160	277	303	329	355	381	407	433	459	485
180	284	310	336	362	388	414	440	466	493
200	291	317	343	369	395	421	448	474	500
220	298	324	350	376	403	429	455	481	507
240	305	331	357	384	410	436	462	488	514
260	312	339	365	391	417	443	469	495	521

LINE SCREEN 3%
COMPRESO MECCANICA

H/L	80	100	120	140	160	180	200	220	240
80	249	276	302	328	354	380	406	432	458
100	257	283	309	335	361	387	413	439	465
120	264	290	316	342	368	394	420	446	472
140	271	297	323	349	375	401	427	453	479
160	278	304	330	356	382	408	434	460	486
180	285	311	337	363	389	415	441	467	494
200	292	318	344	370	396	422	449	475	501
220	299	325	351	377	404	430	456	482	508
240	306	332	358	385	411	437	463	489	515
260	313	340	366	392	418	444	470	496	522

LINE SCREEN 1%
COMPRESO MECCANICA

H/L	80	100	120	140	160	180	200	220	240
80	251	279	306	333	360	388	415	442	469
100	260	287	314	342	369	396	423	450	478
120	268	295	323	350	377	404	432	459	486
140	276	304	331	358	385	413	440	467	494
160	285	312	339	366	394	421	448	475	503
180	293	320	347	375	402	429	456	484	511
200	301	328	356	383	410	437	465	492	519
220	310	337	364	391	418	446	473	500	527
240	318	345	372	400	427	454	481	508	536
260	326	353	381	408	435	462	490	517	544

METAL LINE 2% - 4%
COMPRESO MECCANICA

NEW!

H/L	80	100	120	140	160	180	200	220	240
80	267	303	339	374	410	445	481	516	552
100	284	320	355	391	426	462	497	533	568
120	301	336	372	407	443	478	514	549	585
140	317	353	388	424	459	495	530	566	601
160	334	369	405	440	476	511	547	583	618
180	350	386	421	457	493	528	564	599	635
200	367	403	438	474	509	545	580	616	651
220	384	419	455	490	526	561	597	632	668
240	400	436	471	507	542	578	613	649	684
260	417	452	488	523	559	594	630	665	701

ECO SCREEN 8600
COMPRESO MECCANICA

H/L	80	100	120	140	160	180	200	220	240
80	259	289	319	348	378	408	437	467	496
100	270	300	329	359	389	418	448	477	507
120	281	310	340	370	399	429	458	488	518
140	291	321	351	380	410	440	469	499	528
160	302	332	361	391	421	450	480	509	539
180	313	342	372	402	431	461	490	520	550
200	323	353	383	412	442	472	501	531	560
220	334	364	393	423	453	482	512	541	571
240	345	374	404	434	463	493	522	552	582
260	355	385	415	444	474	503	533	563	592
280	366	396	425	455	485	514	544	573	603
300	377	406	436	466	495	525	554	584	614

ECO SCREEN 8400M
COMPRESO MECCANICA

H/L	80	100	120	140	160	180	200	220	240
80	264	296	328	360	392	424	456	488	520
100	278	310	341	373	405	437	469	501	533
120	291	323	355	386	418	450	482	514	546
140	304	336	368	400	432	463	495	527	559
160	317	349	381	413	445	477	508	540	572
180	330	362	394	426	458	490	522	554	585
200	343	375	407	439	471	503	535	567	599
220	356	388	420	452	484	516	548	580	612
240	369	401	433	465	497	529	561	593	625
260	382	414	446	478	510	542	574	606	638
280	395	427	459	491	523	555	587	619	651
300	408	440	472	504	536	568	600	632	664

TELA
COMPRESO MECCANICA

H/L	80	100	120	140	160	180	200	220	240
80	245	272	298	324	350	376	402	428	454
100	253	279	305	331	357	383	409	435	461
120	260	286	312	338	364	390	416	442	468
140	267	293	319	345	371	397	423	449	475
160	274	300	326	352	378	404	430	456	482
180	281	307	333	359	385	411	437	463	490
200	288	314	340	366	392	418	445	471	497
220	295	321	347	373	400	426	452	478	504
240	302	328	354	381	407	433	459	485	511
260	309	336	362	388	414	440	466	492	518

SOLTIS 92
COMPRESO MECCANICA

H/L	80	100	120	140	160	180	200	220	240
80	303	344	384	424	465	505	545	585	626
100	325	365	405	446	486	526	566	607	647
120	346	386	427	467	507	547	588	628	668
140	367	408	448	488	529	569	609	649	690
160	389	429	469	510	550	590	630	671	711
180	410	450	491	531	571	611	652	692	732
200	431	472	512	552	592	633	673	713	754
220	453	493	533	574	614	654	694	735	775
240	474	514	555	595	635	675	716	756	796
260	495	536	576	616	656	697	737	777	818

SCREEN 5500
COMPRESO MECCANICA

H/L	80	100	120	140	160	180	200
80	266	297	328	359	390	420	451
100	278	309	340	371	402	432	463
120	290	321	352	383	413	444	475
140	302	333	364	394	425	456	487
160	314	345	375	406	437	468	499
180	326	357	387	418	449	480	511
200	338	368	399	430	461	492	522

TECNIC OSCURA
COMPRESO MECCANICA

H/L	80	100	120	140	160	180	200	220	240
80	252	281	309	338	366	395	423	452	480
100	262	290	319	347	376	404	433	461	489
120	271	300	328	357	385	414	442	470	499
140	281	309	338	366	395	423	452	480	508
160	290	319	347	376	404	433	461	489	518
180	300	328	357	385	414	442	470	499	527
200	309	338	366	395	423	452	480	508	537
220	319	347	376	404	433	461	489	518	546

OSCURALUX
COMPRESO MECCANICA

H/L	80	100	120	140	160	180	200	220	240
80	266	298	330	362	394	426	458	490	522
100	280	312	343	375	407	439	471	503	535
120	293	325	357	388	420	452	484	516	548
140	306	338	370	402	434	465	497	529	561
160	319	351	383	415	447	479	510	542	574
180	332	364	396	428	460	492	524	556	587
200	345	377	409	441	473	505	537	569	601
220	358	390	422	454	486	518	550	582	614
240	371	403	435	467	499	531	563	595	627

Per misure superiori a quelle indicate nelle tabelle, si prega di contattare l'azienda.

ELITE SQUARE

MVS100C

TENDA A RULLO CON CASSONETTO DA 100 - COMANDO A CATENA

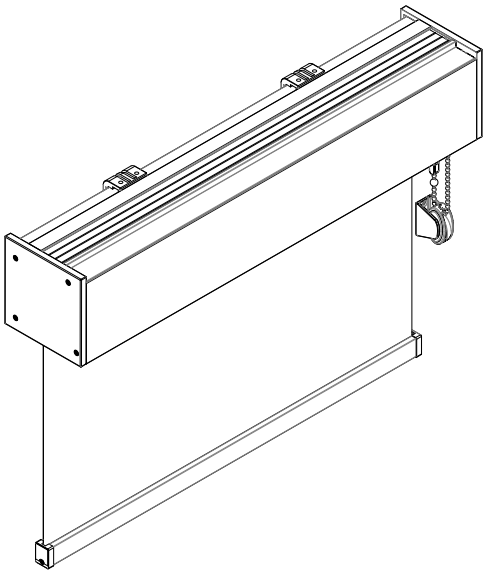

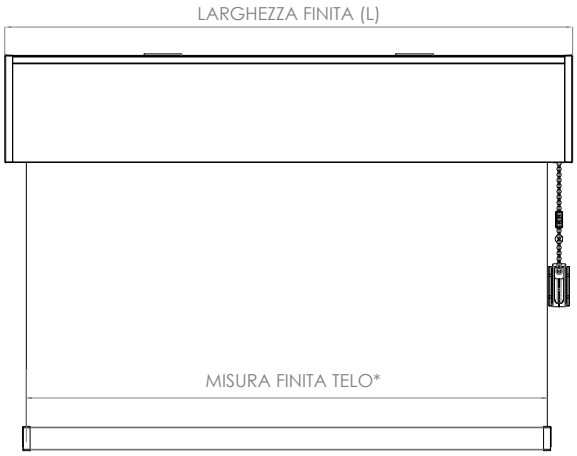

*L-50 (tolleranza= 2,0)

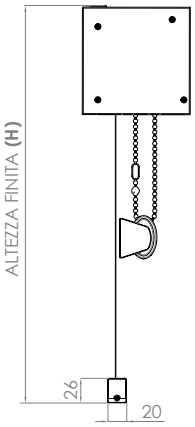

INSTALLAZIONE A SOFFITTO **- STANDARD**

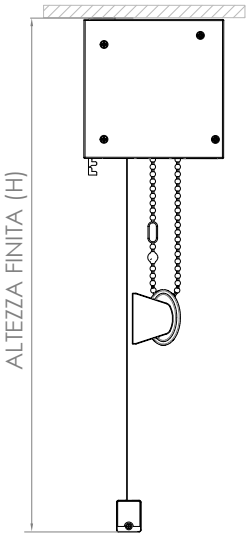

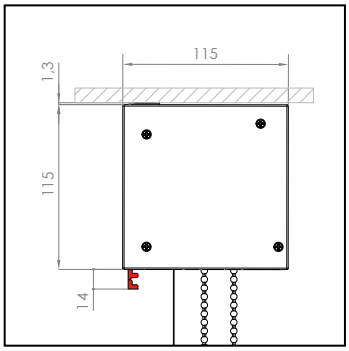

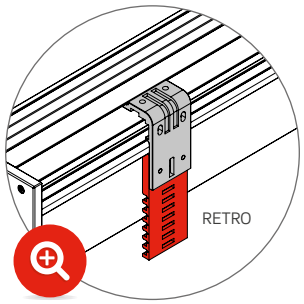

Supporto universale
di serie

INSTALLAZIONE A SOFFITTO **- A RICHIESTA**

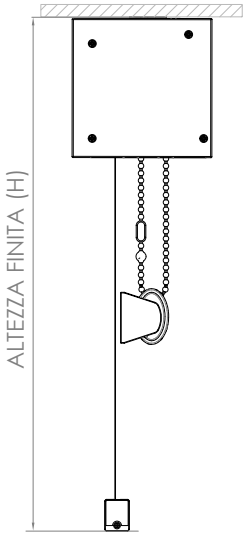

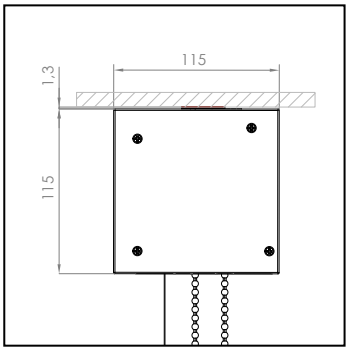

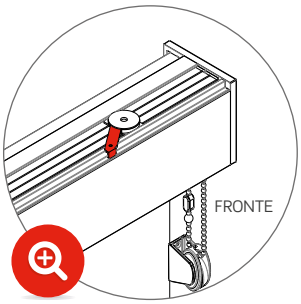

Supporto a chiavetta

SUPPORTI DI FISSAGGIO

SUPPORTO UNIVERSALE- **STANDARD**

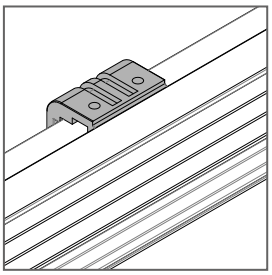

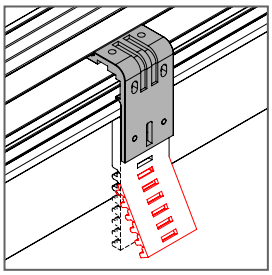

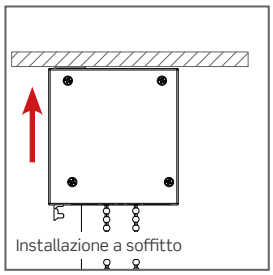

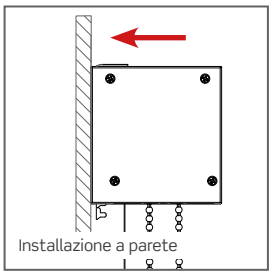

Con l'utilizzo del **supporto universale** fornito di serie è possibile installare la tenda sia a soffitto che a parete conservando gli stessi ingombri.

SUPPORTO A CHIAVETTA - **A RICHIESTA**

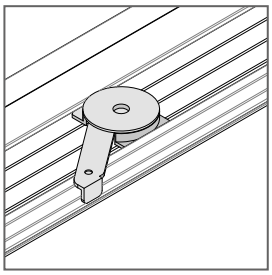

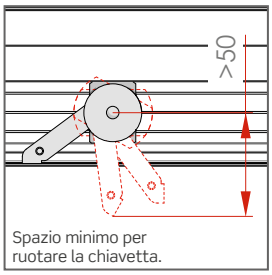

Utilizzando il **supporto a chiavetta** l'installazione della tenda è possibile solo a soffitto.

FUNZIONI SPECIALI

CIELINO ISPEZIONABILE

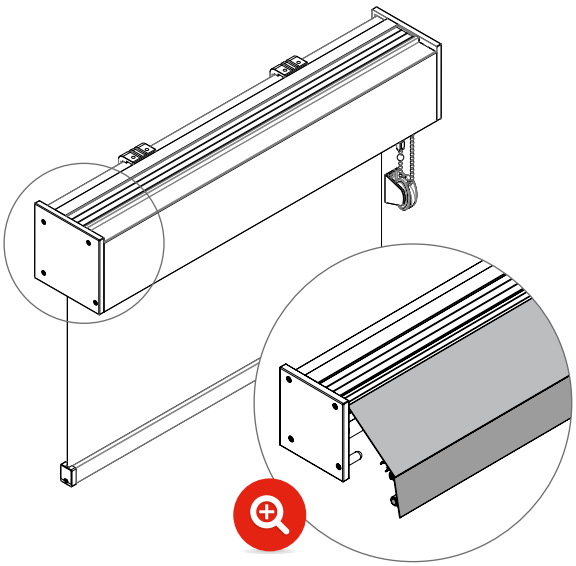

Il cassonetto è facilmente ispezionabile sganciando il cielino.

REVERSE ROLL

Grazie al sistema REVERSE ROLL è possibile orientare il telo con discesa interno stanza, senza fare ricorso alla rotazione del cassonetto, con il vantaggio di avere sempre una vista del cassonetto semplice e lineare.

Da richiedere sempre in fase d'ordine.

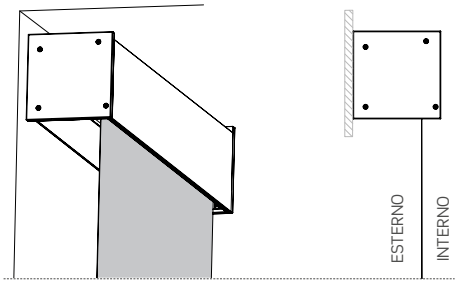

Interno stanza

COME ORDINARE

MAGGIORAZIONI

- Catena in metallo:

H COMANDO (cm)	200	240	280	320	360	400
PREZZO	**€ 8,8**	**€ 11**	**€ 12,1**	**€ 14,3**	**€ 15,4**	**€ 17,6**

COLORI STANDARD

Bianco

Nero

Argento verniciato

Maggiorazione per tinte RAL Special **+ 10%**

ACCESSORI

● = STANDARD ○ = A RICHIESTA

MVS100C	●	○	●

Si prega di utilizzare l'apposito modulo d'ordine a pag.186 del catalogo.
Per la versione pdf si prega di contattare direttamente l'azienda.

LINE SCREEN 5% // COLOR 5%
COMPRESO MECCANICA

H/L	80	100	120	140	160	180	200	220	240	260	280	300	320	340
80	287	318	349	380	411	441	472	503	534	565	595	626	657	688
100	295	325	356	387	418	449	479	510	541	572	603	633	664	695
120	302	333	363	394	425	456	487	517	548	579	610	641	671	702
140	309	340	370	401	432	463	494	524	555	586	617	648	678	709
160	316	347	378	408	439	470	501	532	562	593	624	655	686	716
180	323	354	385	415	446	477	508	539	569	600	631	662	693	723
200	330	361	392	423	453	484	515	546	577	607	638	669	700	731
220	337	368	399	430	460	491	522	553	584	614	645	676	707	738
240	344	375	406	437	468	498	529	560	591	622	652	683	714	745
260	351	382	413	444	475	505	536	567	598	629	659	690	721	752
280	359	389	420	451	482	513	543	574	605	636	667	697	728	759
300	366	397	427	458	489	520	551	581	612	643	674	705	735	766
320	373	404	434	465	496	527	558	588	619	650	681	712	742	773
340	380	411	442	472	503	534	565	596	626	657	688	719	750	780

LINE SCREEN 3%
COMPRESO MECCANICA

H/L	80	100	120	140	160	180	200	220	240	260	280	300	320	340
80	288	319	350	381	412	442	473	504	535	566	596	627	658	689
100	296	326	357	388	419	450	480	511	542	573	604	634	665	696
120	303	334	364	395	426	457	488	518	549	580	611	642	672	703
140	310	341	371	402	433	464	495	525	556	587	618	649	679	710
160	317	348	379	409	440	471	502	533	563	594	625	656	687	717
180	324	355	386	416	447	478	509	540	570	601	632	663	694	724
200	331	362	393	424	454	485	516	547	578	608	639	670	701	732
220	338	369	400	431	461	492	523	554	585	615	646	677	708	739
240	345	376	407	438	469	499	530	561	592	623	653	684	715	746
260	352	383	414	445	476	506	537	568	599	630	660	691	722	753
280	360	390	421	452	483	514	544	575	606	637	668	698	729	760
300	367	398	428	459	490	521	552	582	613	644	675	706	736	767
320	374	405	435	466	497	528	559	589	620	651	682	713	743	774
340	381	412	443	473	504	535	566	597	627	658	689	720	751	781

LINE SCREEN 1%
COMPRESO MECCANICA

H/L	80	100	120	140	160	180	200	220	240	260	280	300	320	340
80	290	322	354	386	418	450	482	514	546	578	610	642	674	706
100	299	331	363	395	427	459	491	523	555	587	619	651	683	715
120	307	339	371	403	435	467	499	531	563	595	627	659	691	723
140	315	347	379	411	443	475	507	539	571	603	635	667	699	731
160	324	356	388	420	452	484	516	548	579	611	643	675	707	739
180	332	364	396	428	460	492	524	556	588	620	652	684	716	748
200	340	372	404	436	468	500	532	564	596	628	660	692	724	756
220	349	381	412	444	476	508	540	572	604	636	668	700	732	764
240	357	389	421	453	485	517	549	581	613	645	677	709	741	773
260	365	397	429	461	493	525	557	589	621	653	685	717	749	781
280	373	405	437	469	501	533	565	597	629	661	693	725	757	789
300	382	414	446	478	510	542	574	606	638	670	701	733	765	797
320	390	422	454	486	518	550	582	614	646	678	710	742	774	806
340	398	430	462	494	526	558	590	622	654	686	718	750	782	814

METAL LINE 2% - 4%
COMPRESO MECCANICA

NEW!

H/L	80	100	120	140	160	180	200	220	240
80	306	347	387	427	468	508	548	588	629
100	323	363	404	444	484	524	565	605	645
120	340	380	420	460	501	541	581	622	662
140	356	397	437	477	517	558	598	638	678
160	373	413	453	494	534	574	614	655	695
180	389	430	470	510	550	591	631	671	712
200	406	446	487	527	567	607	648	688	728
220	423	463	503	543	584	624	664	704	745
240	439	479	520	560	600	640	681	721	761
260	456	496	536	577	617	657	697	738	778
280	472	513	553	593	633	674	714	754	794
300	489	529	569	610	650	690	730	771	811
320	505	546	586	626	667	707	747	787	828
340	522	562	603	643	683	723	764	804	844

ECO SCREEN 8600
COMPRESO MECCANICA

H/L	80	100	120	140	160	180	200	220	240	260	280	300	320
80	298	333	367	402	436	470	505	539	573	608	642	676	711
100	309	344	378	412	447	481	515	550	584	618	653	687	721
120	320	354	389	423	457	492	526	560	595	629	663	698	732
140	330	365	399	434	468	502	537	571	605	640	674	708	743
160	341	375	410	444	479	513	547	582	616	650	685	719	753
180	352	386	420	455	489	524	558	592	627	661	695	730	764
200	362	397	431	466	500	534	569	603	637	672	706	740	775
220	373	407	442	476	511	545	579	614	648	682	717	751	785
240	384	418	452	487	521	556	590	624	659	693	727	762	796
260	394	429	463	497	532	566	601	635	669	704	738	772	807
280	405	439	474	508	542	577	611	646	680	714	749	783	817
300	416	450	484	519	553	588	622	656	691	725	759	794	828
320	426	461	495	529	564	598	633	667	701	736	770	804	839
340	437	471	506	540	574	609	643	678	712	746	781	815	849

ECO SCREEN 8400M
COMPRESO MECCANICA

H/L	80	100	120	140	160	180	200	220
80	303	340	377	414	450	487	524	561
100	317	353	390	427	463	500	537	574
120	330	366	403	440	476	513	550	587
140	343	379	416	453	489	526	563	600
160	356	392	429	466	502	539	576	613
180	369	405	442	479	516	552	589	626
200	382	418	455	492	529	565	602	639
220	395	431	468	505	542	578	615	652
240	408	444	481	518	555	591	628	665
260	421	457	494	531	568	604	641	678
280	434	471	507	544	581	617	654	691
300	447	484	520	557	594	630	667	704
320	460	497	533	570	607	643	680	717
340	473	510	546	583	620	656	693	730

TELA
COMPRESO MECCANICA

H/L	80	100	120	140	160	180	200	220	240	260	280	300	320	340
80	284	315	346	377	408	438	469	500	531	562	592	623	654	685
100	292	322	353	384	415	446	476	507	538	569	600	630	661	692
120	299	330	360	391	422	453	484	514	545	576	607	638	668	699
140	306	337	367	398	429	460	491	521	552	583	614	645	675	706
160	313	344	375	405	436	467	498	529	559	590	621	652	683	713
180	320	351	382	412	443	474	505	536	566	597	628	659	690	720
200	327	358	389	420	450	481	512	543	574	604	635	666	697	728
220	334	365	396	427	457	488	519	550	581	611	642	673	704	735
240	341	372	403	434	465	495	526	557	588	619	649	680	711	742
260	348	379	410	441	472	502	533	564	595	626	656	687	718	749
280	356	386	417	448	479	510	540	571	602	633	664	694	725	756
300	363	394	424	455	486	517	548	578	609	640	671	702	732	763
320	370	401	431	462	493	524	555	585	616	647	678	709	739	770
340	377	408	439	469	500	531	562	593	623	654	685	716	747	777

SCREEN 5500
COMPRESO MECCANICA

H/L	80	100	120	140	160	180	200	220	240	260	280	300
80	305	341	377	412	448	483	519	554	590	625	661	696
100	317	353	388	424	460	495	531	566	602	637	673	708
120	329	365	400	436	471	507	542	578	614	649	685	720
140	341	377	412	448	483	519	554	590	625	661	696	732
160	353	388	424	460	495	531	566	602	637	673	708	744
180	365	400	436	471	507	542	578	614	649	685	720	756
200	377	412	448	483	519	554	590	625	661	696	732	768
220	388	424	460	495	531	566	602	637	673	708	744	779
240	400	436	471	507	542	578	614	649	685	720	756	791
260	412	448	483	519	554	590	625	661	696	732	768	803
280	424	460	495	531	566	602	637	673	708	744	779	815

SOLTIS 92
COMPRESO MECCANICA

H/L	80	100	120	140	160	180	200	220	240	260	280	300	320	340
80	342	388	433	478	523	568	613	658	703	748	793	838	883	928
100	364	409	454	499	544	589	634	679	724	769	814	859	904	949
120	385	430	475	520	565	610	655	700	745	790	835	880	925	970
140	406	451	496	541	586	632	677	722	767	812	857	902	947	992
160	428	473	518	563	608	653	698	743	788	833	878	923	968	1.013
180	449	494	539	584	629	674	719	764	809	854	899	944	989	1.034
200	470	515	560	605	650	695	740	785	830	876	921	966	1.011	1.056
220	492	537	582	627	672	717	762	807	852	897	942	987	1.032	1.077
240	513	558	603	648	693	738	783	828	873	918	963	1.008	1.053	1.098
260	534	579	624	669	714	759	804	849	894	939	984	1.029	1.074	1.120
280	556	601	646	691	736	781	826	871	916	961	1.006	1.051	1.096	1.141
300	577	622	667	712	757	802	847	892	937	982	1.027	1.072	1.117	1.162
320	598	643	688	733	778	823	868	913	958	1.003	1.048	1.093	1.138	1.183
340	620	665	710	755	800	845	890	935	980	1.025	1.070	1.115	1.160	1.205

OSCURALUX
COMPRESO MECCANICA

H/L	80	100	120	140	160	180	200	220	240	260	280	300
80	305	342	379	416	452	489	526	563	599	636	673	709
100	319	355	392	429	465	502	539	576	612	649	686	722
120	332	368	405	442	478	515	552	589	625	662	699	735
140	345	381	418	455	491	528	565	602	638	675	712	749
160	358	394	431	468	504	541	578	615	651	688	725	762
180	371	407	444	481	518	554	591	628	664	701	738	775
200	384	420	457	494	531	567	604	641	677	714	751	788
220	397	433	470	507	544	580	617	654	690	727	764	801
240	410	446	483	520	557	593	630	667	703	740	777	814
260	423	459	496	533	570	606	643	680	717	753	790	827
280	436	473	509	546	583	619	656	693	730	766	803	840
300	449	486	522	559	596	632	669	706	743	779	816	853
320	462	499	535	572	609	645	682	719	756	792	829	866

TECNIC OSCURA
COMPRESO MECCANICA

H/L	80	100	120	140	160	180	200	220	240	260	280	300	320	340
80	291	325	358	391	424	457	491	524	557	590	623	656	690	723
100	301	334	367	400	434	467	500	533	566	600	633	666	699	732
120	310	344	377	410	443	476	509	543	576	609	642	675	708	742
140	320	353	386	419	453	486	519	552	585	618	652	685	718	751
160	329	363	396	429	462	495	528	562	595	628	661	694	727	761
180	339	372	405	438	472	505	538	571	604	637	671	704	737	770
200	348	382	415	448	481	514	547	581	614	647	680	713	746	780
220	358	391	424	457	491	524	557	590	623	656	690	723	756	789
240	367	401	434	467	500	533	566	600	633	666	699	732	765	799
260	377	410	443	476	509	543	576	609	642	675	709	742	775	808
280	386	419	453	486	519	552	585	618	652	685	718	751	784	818
300	396	429	462	495	528	562	595	628	661	694	727	761	794	827
320	405	438	472	505	538	571	604	637	671	704	737	770	803	836

Per misure superiori a quelle indicate nelle tabelle, si prega di contattare l'azienda.

ELITE SQUARE MOTORE

MVS80M / MVS100M

TENDA A RULLO CON CASSONETTO C80/C100

Cassonetto in alluminio estruso 6060, verniciati a polvere in bianco RAL 9010/verniciato argento/nero opaco RAL 9005, composto da una parte fissa e una parte mobile.

Tubi avvolgitori estrusi in alluminio lega 6063 diametro 46/53 mm, tutti dotati di ogiva per facilitare la manutenzione del telo, e raggiature all'interno per evitare la flessione.

Testate di chiusura in plastica nei colori bianco grigio e nero.

Fondale in alluminio estruso lega 6060, a sezione rettangolare di serie: dimensioni 18x24 mm, verniciato a polvere bianco RAL 9010/verniciato argento/nero opaco RAL 9005.

Tappi di chiusura fondale in plastica nei colori bianco/nero/grigio.

Comando radio o a pulsante.

Motore (230 V/50 Hz) con finecorsa elettronico regolabile.

A seconda della tipologia alcuni teli possono essere giuntati o girati.
Consultare le tabelle prezzi per conoscere i modelli in cui si gira o si giunta il tessuto.

Telo girato
Telo giuntato

ELITE SQUARE

MVS80M

TENDA A RULLO CON CASSONETTO DA 80 - COMANDO A MOTORE

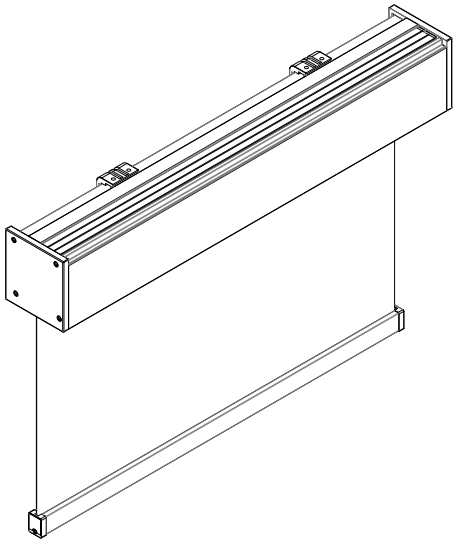

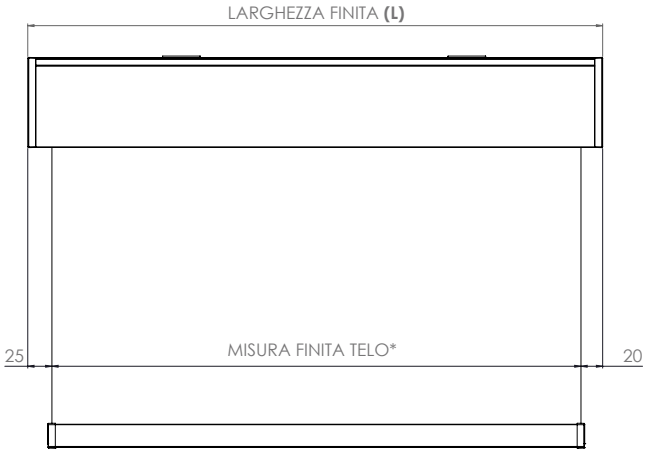

***L-45** (tolleranza= 2,0)

INSTALLAZIONE A SOFFITTO **- STANDARD**

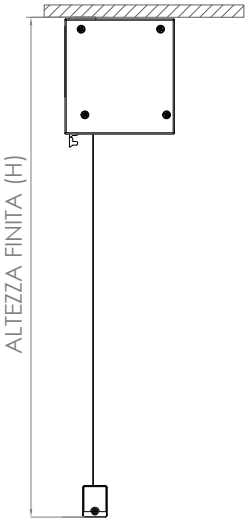

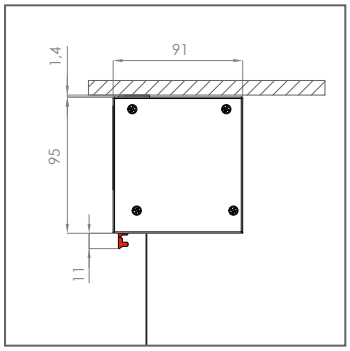

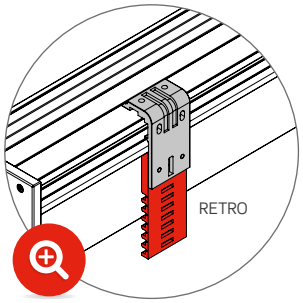

Supporto universale
di serie

INSTALLAZIONE A SOFFITTO **- A RICHIESTA**

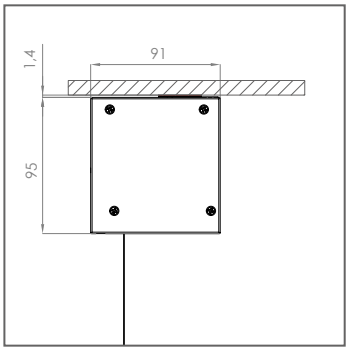

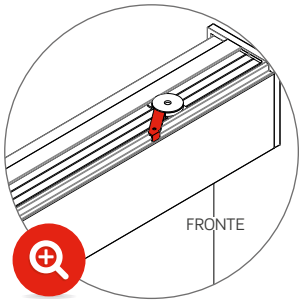

Supporto a chiavetta

SUPPORTI DI FISSAGGIO

SUPPORTO UNIVERSALE- **STANDARD**

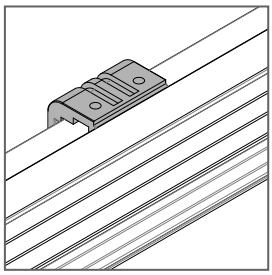

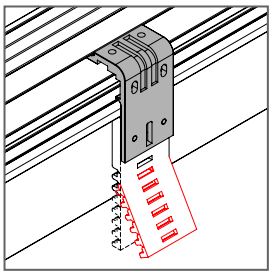

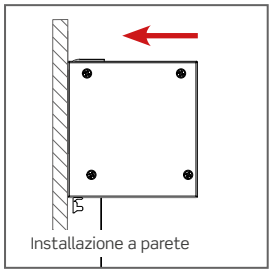

Con l'utilizzo del **supporto universale** fornito di serie è possibile installare la tenda sia a soffitto che a parete conservando gli stessi ingombri.

SUPPORTO A CHIAVETTA - **A RICHIESTA**

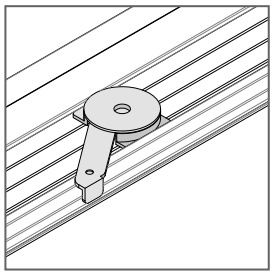

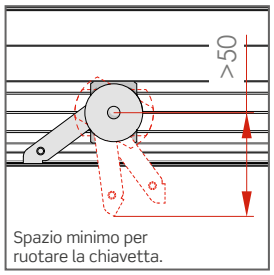

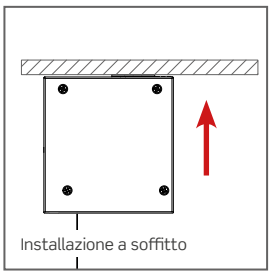

Utilizzando il **supporto a chiavetta** l'installazione della tenda è possibile solo a soffitto.

FUNZIONI SPECIALI

CIELINO ISPEZIONABILE

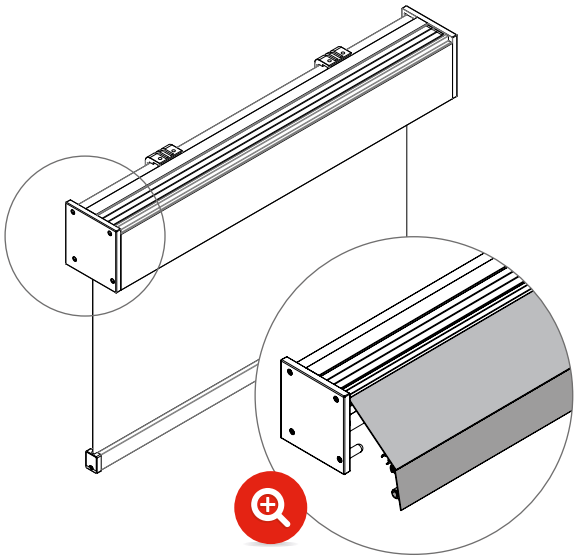

Il cassonetto è facilmente ispezionabile sganciando il cielino.

REVERSE ROLL

Grazie al sistema REVERSE ROLL è possibile orientare il telo con discesa interno stanza, senza fare ricorso alla rotazione del cassonetto, con il vantaggio di avere sempre una vista del cassonetto semplice e lineare.

Da richiedere sempre in fase d'ordine.

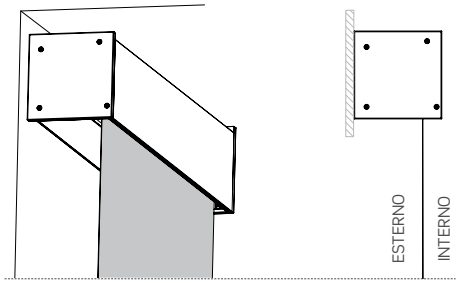

Interno stanza

COME ORDINARE

MAGGIORAZIONI

- Supplemento motore super silenzioso (51/53 dB) con fine corsa meccanico **€ 58**
- Maggiorazione per sistema a motore con ricevitore radio (escl. telecomando) € **211,2**
- Telecomando a 1 canale **€ 68,2**
- Telecomando a 15 canali € **130,9**

COLORI STANDARD

Bianco

Nero

Argento verniciato

Maggiorazione per tinte RAL Special **+ 10%**

MOTORI

i-matik — **DI SERIE**

BECKER — **A RICHIESTA** - senza maggiorazione

somfy — **A RICHIESTA** - con maggiorazione*

**Per maggiori informazioni sui costi contattare preventivamente l'azienda.*

ACCESSORI

● = STANDARD ○ = A RICHIESTA

MVS80M	●	○	●

Si prega di utilizzare l'apposito modulo d'ordine a pag.186 del catalogo.
Per la versione pdf si prega di contattare direttamente l'azienda.

LINE SCREEN 5% // COLOR 5%
COMPRESO MECCANICA

H/L	80	100	120	140	160	180	200	220	240	260	280
80	619	644	669	694	719	744	769	794	819	843	868
100	627	651	676	701	726	751	776	801	826	851	875
120	634	659	683	708	733	758	783	808	833	858	883
140	641	666	691	715	740	765	790	815	840	865	890
160	648	673	698	723	747	772	797	822	847	872	897
180	655	680	705	730	755	779	804	829	854	879	904
200	662	687	712	737	762	787	811	836	861	886	911
220	669	694	719	744	769	794	819	843	868	893	918
240	676	701	726	751	776	801	826	851	875	900	925
260	683	708	733	758	783	808	833	858	883	907	932

LINE SCREEN 3%
COMPRESO MECCANICA

H/L	80	100	120	140	160	180	200	220	240	260	280
80	620	645	670	695	720	745	770	795	820	844	869
100	628	652	677	702	727	752	777	802	827	852	876
120	635	660	684	709	734	759	784	809	834	859	884
140	642	667	692	716	741	766	791	816	841	866	891
160	649	674	699	724	748	773	798	823	848	873	898
180	656	681	706	731	756	780	805	830	855	880	905
200	663	688	713	738	763	788	812	837	862	887	912
220	670	695	720	745	770	795	820	844	869	894	919
240	677	702	727	752	777	802	827	852	876	901	926
260	684	709	734	759	784	809	834	859	884	908	933

LINE SCREEN 1%
COMPRESO MECCANICA

H/L	80	100	120	140	160	180	200	220	240	260	280
80	622	649	675	701	727	753	779	805	831	857	883
100	631	657	683	709	735	761	787	813	839	865	891
120	639	665	691	717	743	769	795	821	848	874	900
140	647	673	699	726	752	778	804	830	856	882	908
160	656	682	708	734	760	786	812	838	864	890	916
180	664	690	716	742	768	794	820	846	872	898	925
200	672	698	724	750	776	803	829	855	881	907	933
220	681	707	733	759	785	811	837	863	889	915	941
240	689	715	741	767	793	819	845	871	897	923	949
260	697	723	749	775	801	827	853	880	906	932	958

METAL LINE 2% - 4%
COMPRESO MECCANICA

NEW!

H/L	80	100	120	140	160	180	200	220	240
80	638	673	707	742	776	810	845	879	913
100	655	689	724	758	792	827	861	896	930
120	672	706	740	775	809	843	878	912	946
140	688	723	757	791	826	860	894	929	963
160	705	739	774	808	842	877	911	945	980
180	721	756	790	824	859	893	927	962	996
200	738	772	807	841	875	910	944	978	1.013
220	755	789	823	858	892	926	961	995	1.029
240	771	805	840	874	909	943	977	1.012	1.046
260	788	822	856	891	925	959	994	1.028	1.063

ECO SCREEN 8600
COMPRESO MECCANICA

H/L	80	100	120	140	160	180	200	220	240	260	280
80	630	659	687	716	744	773	801	830	858	886	915
100	641	670	698	726	755	783	812	840	869	897	925
120	652	680	709	737	766	794	822	851	879	908	936
140	662	691	719	748	776	805	833	861	890	918	947
160	673	702	730	758	787	815	844	872	901	929	957
180	684	712	741	769	798	826	854	883	911	940	968
200	694	723	751	780	808	837	865	893	922	950	979
220	705	734	762	790	819	847	876	904	933	961	989
240	716	744	773	801	829	858	886	915	943	972	1.000
260	726	755	783	812	840	869	897	925	954	982	1.011

ECO SCREEN 8400M
COMPRESO MECCANICA

H/L	80	100	120	140	160	180	200	220	240
80	635	666	697	728	759	789	820	851	882
100	649	679	710	741	772	803	833	864	895
120	662	692	723	754	785	816	846	877	908
140	675	705	736	767	798	829	859	890	921
160	688	718	749	780	811	842	872	903	934
180	701	731	762	793	824	855	885	916	947
200	714	744	775	806	837	868	898	929	960
220	727	758	788	819	850	881	912	942	973
240	740	771	801	832	863	894	925	955	986
260	753	784	814	845	876	907	938	968	999

TELA
COMPRESO MECCANICA

H/L	80	100	120	140	160	180	200	220	240
80	616	641	666	691	716	741	766	791	816
100	624	648	673	698	723	748	773	798	823
120	631	656	680	705	730	755	780	805	830
140	638	663	688	712	737	762	787	812	837
160	645	670	695	720	744	769	794	819	844
180	652	677	702	727	752	776	801	826	851
200	659	684	709	734	759	784	808	833	858
220	666	691	716	741	766	791	816	840	865
240	673	698	723	748	773	798	823	848	872
260	680	705	730	755	780	805	830	855	880

TECNIC OSCURA
COMPRESO MECCANICA

H/L	80	100	120	140	160	180	200	220	240	260	280
80	623	651	678	705	732	760	787	814	841	869	896
100	633	660	687	715	742	769	796	824	851	878	905
120	642	670	697	724	751	779	806	833	860	888	915
140	652	679	706	734	761	788	815	843	870	897	924
160	661	689	716	743	770	798	825	852	879	907	934
180	671	698	725	753	780	807	834	862	889	916	943
200	680	708	735	762	789	817	844	871	898	926	953
220	690	717	744	772	799	826	853	881	908	935	962
240	699	727	754	781	808	836	863	890	917	945	972
260	709	736	763	791	818	845	872	900	927	954	981

SOLTIS 92
COMPRESO MECCANICA

H/L	80	100	120	140	160	180	200	220	240	260	280
80	674	714	753	792	831	870	909	948	987	1.026	1.065
100	696	735	774	813	852	891	930	969	1.009	1.048	1.087
120	717	756	795	834	873	913	952	991	1.030	1.069	1.108
140	738	778	817	856	895	934	973	1.012	1.051	1.090	1.129
160	760	799	838	877	916	955	994	1.033	1.072	1.112	1.151
180	781	820	859	898	937	977	1.016	1.055	1.094	1.133	1.172
200	802	842	881	920	959	998	1.037	1.076	1.115	1.154	1.193
220	824	863	902	941	980	1.019	1.058	1.097	1.136	1.176	1.215
240	845	884	923	962	1.001	1.041	1.080	1.119	1.158	1.197	1.236
260	866	905	945	984	1.023	1.062	1.101	1.140	1.179	1.218	1.257

OSCURALUX
COMPRESO MECCANICA

H/L	80	100	120	140	160	180	200	220	240	260	280
80	637	668	699	730	761	791	822	853	884	915	945
100	651	681	712	743	774	805	835	866	897	928	959
120	664	694	725	756	787	818	848	879	910	941	972
140	677	707	738	769	800	831	861	892	923	954	985
160	690	720	751	782	813	844	874	905	936	967	998
180	703	733	764	795	826	857	887	918	949	980	1.011
200	716	746	777	808	839	870	900	931	962	993	1.024
220	729	760	790	821	852	883	914	944	975	1.006	1.037
240	742	773	803	834	865	896	927	957	988	1.019	1.050
260	755	786	816	847	878	909	940	970	1.001	1.032	1.063

SCREEN 5500
COMPRESO MECCANICA

H/L	80	100	120	140	160	180	200	220	240	260	280
80	637	667	697	726	756	786	815	845	874	904	934
100	649	679	709	738	768	797	827	857	886	916	946
120	661	691	720	750	780	809	839	869	898	928	957
140	673	703	732	762	792	821	851	880	910	940	969
160	685	715	744	774	803	833	863	892	922	951	981
180	697	726	756	786	815	845	874	904	934	963	993
200	709	738	768	797	827	857	886	916	946	975	1.005
220	720	750	780	809	839	869	898	928	957	987	1.017

Per misure superiori a quelle indicate nelle tabelle, si prega di contattare l'azienda.

ELITE SQUARE

MVS100M

TENDA A RULLO CON CASSONETTO DA 100 - COMANDO A MOTORE

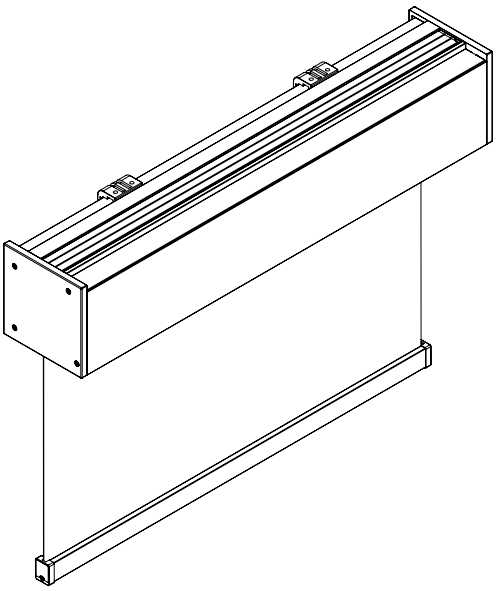

*L-47 (tolleranza= 2,0)

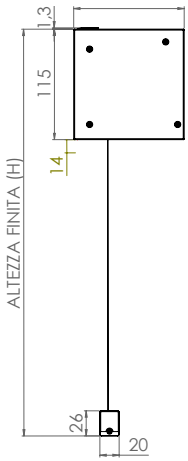

INSTALLAZIONE A SOFFITTO **- STANDARD**

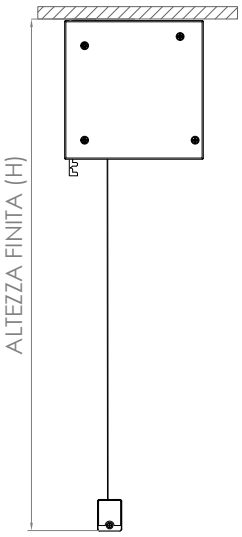

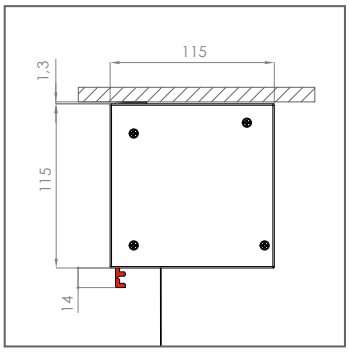

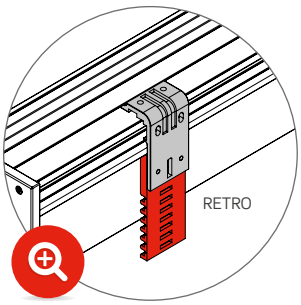

Supporto universale
di serie

INSTALLAZIONE A SOFFITTO **- A RICHIESTA**

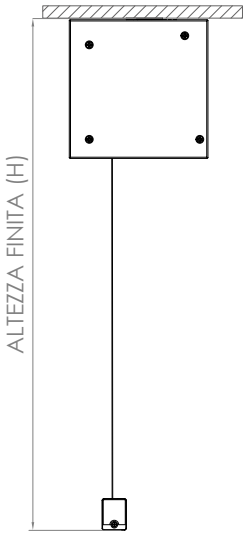

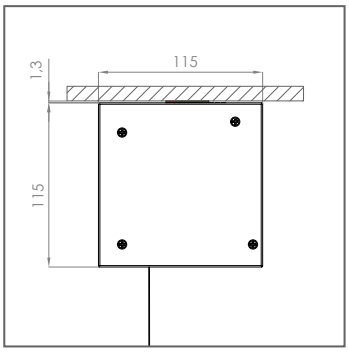

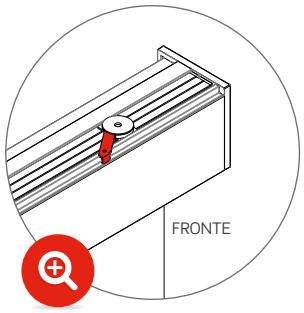

Supporto a chiavetta

SUPPORTI DI FISSAGGIO

SUPPORTO UNIVERSALE- **STANDARD**

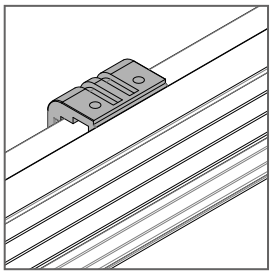

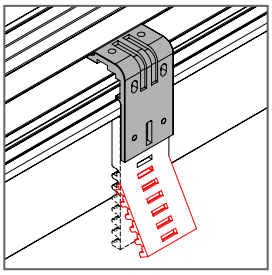

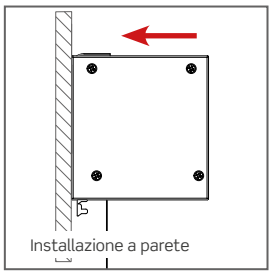

Con l'utilizzo del **supporto universale** fornito di serie è possibile installare la tenda sia a soffitto che a parete conservando gli stessi ingombri.

SUPPORTO A CHIAVETTA - **A RICHIESTA**

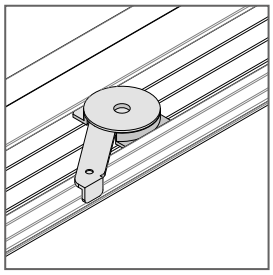

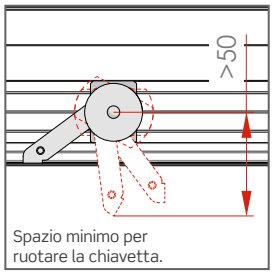

Utilizzando il **supporto a chiavetta** l'installazione della tenda è possibile solo a soffitto.

FUNZIONI SPECIALI

CIELINO ISPEZIONABILE

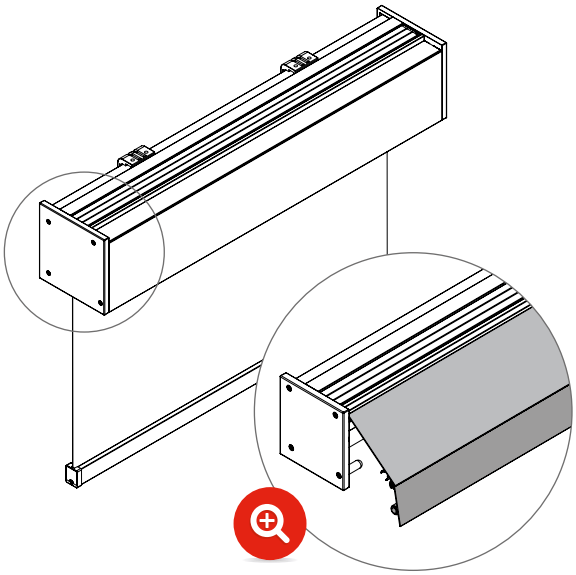

Il cassonetto è facilmente ispezionabile sganciando il cielino.

REVERSE ROLL

Grazie al sistema REVERSE ROLL è possibile orientare il telo con discesa interno stanza, senza fare ricorso alla rotazione del cassonetto, con il vantaggio di avere sempre una vista del cassonetto semplice e lineare.

Da richiedere sempre in fase d'ordine.

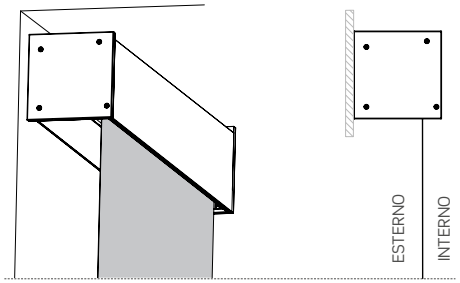

Interno stanza

COME ORDINARE

MAGGIORAZIONI

- Supplemento motore super silenzioso (51/53 dB) con fine corsa meccanico **€ 58**
- Maggiorazione per sistema a motore con ricevitore radio (escl. telecomando) € **211,2**
- Telecomando a 1 canale **€ 68,2**
- Telecomando a 15 canali € **130,9**

COLORI STANDARD

Bianco

Nero

Argento verniciato

Maggiorazione per tinte RAL Special **+ 10%**

MOTORI

i-matik — **DI SERIE**

BECKER — **A RICHIESTA** - senza maggiorazione

somfy — **A RICHIESTA** - con maggiorazione*

**Per maggiori informazioni sui costi contattare preventivamente l'azienda.*

ACCESSORI

● = STANDARD ○ = A RICHIESTA

MVS100M	●	○	●

Si prega di utilizzare l'apposito modulo d'ordine a pag.186 del catalogo.
Per la versione pdf si prega di contattare direttamente l'azienda.

LINE SCREEN 5% // COLOR 5%
COMPRESO MECCANICA

H/L	80	100	120	140	160	180	200	220	240	260	280	300	320	340
80	678	709	740	771	802	832	863	894	925	956	986	1.017	1.048	1.079
100	686	716	747	778	809	840	870	901	932	963	994	1.024	1.055	1.086
120	693	724	754	785	816	847	878	908	939	970	1.001	1.032	1.062	1.093
140	700	731	761	792	823	854	885	915	946	977	1.008	1.039	1.069	1.100
160	707	738	769	799	830	861	892	923	953	984	1.015	1.046	1.077	1.107
180	714	745	776	806	837	868	899	930	960	991	1.022	1.053	1.084	1.114
200	721	752	783	814	844	875	906	937	968	998	1.029	1.060	1.091	1.122
220	728	759	790	821	851	882	913	944	975	1.005	1.036	1.067	1.098	1.129
240	735	766	797	828	859	889	920	951	982	1.013	1.043	1.074	1.105	1.136
260	742	773	804	835	866	896	927	958	989	1.020	1.050	1.081	1.112	1.143
280	750	780	811	842	873	904	934	965	996	1.027	1.058	1.088	1.119	1.150
300	757	788	818	849	880	911	942	972	1.003	1.034	1.065	1.096	1.126	1.157
320	764	795	825	856	887	918	949	979	1.010	1.041	1.072	1.103	1.133	1.164
340	771	802	833	863	894	925	956	987	1.017	1.048	1.079	1.110	1.141	1.171

LINE SCREEN 3%
COMPRESO MECCANICA

H/L	80	100	120	140	160	180	200	220	240	260	280	300	320	340
80	679	710	741	772	803	833	864	895	926	957	987	1.018	1.049	1.080
100	687	717	748	779	810	841	871	902	933	964	995	1.025	1.056	1.087
120	694	725	755	786	817	848	879	909	940	971	1.002	1.033	1.063	1.094
140	701	732	762	793	824	855	886	916	947	978	1.009	1.040	1.070	1.101
160	708	739	770	800	831	862	893	924	954	985	1.016	1.047	1.078	1.108
180	715	746	777	807	838	869	900	931	961	992	1.023	1.054	1.085	1.115
200	722	753	784	815	845	876	907	938	969	999	1.030	1.061	1.092	1.123
220	729	760	791	822	852	883	914	945	976	1.006	1.037	1.068	1.099	1.130
240	736	767	798	829	860	890	921	952	983	1.014	1.044	1.075	1.106	1.137
260	743	774	805	836	867	897	928	959	990	1.021	1.051	1.082	1.113	1.144
280	751	781	812	843	874	905	935	966	997	1.028	1.059	1.089	1.120	1.151
300	758	789	819	850	881	912	943	973	1.004	1.035	1.066	1.097	1.127	1.158
320	765	796	826	857	888	919	950	980	1.011	1.042	1.073	1.104	1.134	1.165
340	772	803	834	864	895	926	957	988	1.018	1.049	1.080	1.111	1.142	1.172

LINE SCREEN 1%
COMPRESO MECCANICA

H/L	80	100	120	140	160	180	200	220	240	260	280	300	320	340
80	681	713	745	777	809	841	873	905	937	969	1.001	1.033	1.065	1.097
100	690	722	754	786	818	850	882	914	946	978	1.010	1.042	1.074	1.106
120	698	730	762	794	826	858	890	922	954	986	1.018	1.050	1.082	1.114
140	706	738	770	802	834	866	898	930	962	994	1.026	1.058	1.090	1.122
160	715	747	779	811	843	875	907	939	970	1.002	1.034	1.066	1.098	1.130
180	723	755	787	819	851	883	915	947	979	1.011	1.043	1.075	1.107	1.139
200	731	763	795	827	859	891	923	955	987	1.019	1.051	1.083	1.115	1.147
220	740	772	803	835	867	899	931	963	995	1.027	1.059	1.091	1.123	1.155
240	748	780	812	844	876	908	940	972	1.004	1.036	1.068	1.100	1.132	1.164
260	756	788	820	852	884	916	948	980	1.012	1.044	1.076	1.108	1.140	1.172
280	764	796	828	860	892	924	956	988	1.020	1.052	1.084	1.116	1.148	1.180
300	773	805	837	869	901	933	965	997	1.029	1.061	1.092	1.124	1.156	1.188
320	781	813	845	877	909	941	973	1.005	1.037	1.069	1.101	1.133	1.165	1.197
340	789	821	853	885	917	949	981	1.013	1.045	1.077	1.109	1.141	1.173	1.205

METAL LINE 2% - 4%
COMPRESO MECCANICA

NEW!

H/L	80	100	120	140	160	180	200	220	240
80	697	738	778	818	859	899	939	979	1.020
100	714	754	795	835	875	915	956	996	1.036
120	731	771	811	851	892	932	972	1.013	1.053
140	747	788	828	868	908	949	989	1.029	1.069
160	764	804	844	885	925	965	1.005	1.046	1.086
180	780	821	861	901	941	982	1.022	1.062	1.103
200	797	837	878	918	958	998	1.039	1.079	1.119
220	814	854	894	934	975	1.015	1.055	1.095	1.136
240	830	870	911	951	991	1.031	1.072	1.112	1.152
260	847	887	927	968	1.008	1.048	1.088	1.129	1.169
280	863	904	944	984	1.024	1.065	1.105	1.145	1.185
300	880	920	960	1.001	1.041	1.081	1.121	1.162	1.202
320	896	937	977	1.017	1.058	1.098	1.138	1.178	1.219
340	913	953	994	1.034	1.074	1.114	1.155	1.195	1.235

ECO SCREEN 8600
COMPRESO MECCANICA

H/L	80	100	120	140	160	180	200	220	240	260	280	300	320
80	689	724	758	793	827	861	896	930	964	999	1.033	1.067	1.102
100	700	735	769	803	838	872	906	941	975	1.009	1.044	1.078	1.112
120	711	745	780	814	848	883	917	951	986	1.020	1.054	1.089	1.123
140	721	756	790	825	859	893	928	962	996	1.031	1.065	1.099	1.134
160	732	766	801	835	870	904	938	973	1.007	1.041	1.076	1.110	1.144
180	743	777	811	846	880	915	949	983	1.018	1.052	1.086	1.121	1.155
200	753	788	822	857	891	925	960	994	1.028	1.063	1.097	1.131	1.166
220	764	798	833	867	902	936	970	1.005	1.039	1.073	1.108	1.142	1.176
240	775	809	843	878	912	947	981	1.015	1.050	1.084	1.118	1.153	1.187
260	785	820	854	888	923	957	992	1.026	1.060	1.095	1.129	1.163	1.198
280	796	830	865	899	933	968	1.002	1.037	1.071	1.105	1.140	1.174	1.208
300	807	841	875	910	944	979	1.013	1.047	1.082	1.116	1.150	1.185	1.219
320	817	852	886	920	955	989	1.024	1.058	1.092	1.127	1.161	1.195	1.230
340	828	862	897	931	965	1.000	1.034	1.069	1.103	1.137	1.172	1.206	1.240

ECO SCREEN 8400M
COMPRESO MECCANICA

H/L	80	100	120	140	160	180	200	220	240
80	694	731	768	805	841	878	915	952	988
100	708	744	781	818	854	891	928	965	1.001
120	721	757	794	831	867	904	941	978	1.014
140	734	770	807	844	880	917	954	991	1.027
160	747	783	820	857	893	930	967	1.004	1.040
180	760	796	833	870	907	943	980	1.017	1.053
200	773	809	846	883	920	956	993	1.030	1.066
220	786	822	859	896	933	969	1.006	1.043	1.079
240	799	835	872	909	946	982	1.019	1.056	1.092
260	812	848	885	922	959	995	1.032	1.069	1.106
280	825	862	898	935	972	1.008	1.045	1.082	1.119
300	838	875	911	948	985	1.021	1.058	1.095	1.132
320	851	888	924	961	998	1.034	1.071	1.108	1.145
340	864	901	937	974	1.011	1.047	1.084	1.121	1.158

SCREEN 5500
COMPRESO MECCANICA

H/L	80	100	120	140	160	180	200	220	240	260	280	300	320	340	360	380
80	696	732	768	803	839	874	910	945	981	1.016	1.052	1.087	1.123	1.159	1.194	1.230
100	708	744	779	815	851	886	922	957	993	1.028	1.064	1.099	1.135	1.170	1.206	1.241
120	720	756	791	827	862	898	933	969	1.005	1.040	1.076	1.111	1.147	1.182	1.218	1.253
140	732	768	803	839	874	910	945	981	1.016	1.052	1.087	1.123	1.159	1.194	1.230	1.265
160	744	779	815	851	886	922	957	993	1.028	1.064	1.099	1.135	1.170	1.206	1.241	1.277
180	756	791	827	862	898	933	969	1.005	1.040	1.076	1.111	1.147	1.182	1.218	1.253	1.289
200	768	803	839	874	910	945	981	1.016	1.052	1.087	1.123	1.159	1.194	1.230	1.265	1.301
220	779	815	851	886	922	957	993	1.028	1.064	1.099	1.135	1.170	1.206	1.241	1.277	1.313
240	791	827	862	898	933	969	1.005	1.040	1.076	1.111	1.147	1.182	1.218	1.253	1.289	1.324
260	803	839	874	910	945	981	1.016	1.052	1.087	1.123	1.159	1.194	1.230	1.265	1.301	1.336
280	815	851	886	922	957	993	1.028	1.064	1.099	1.135	1.170	1.206	1.241	1.277	1.313	1.348

SOLTIS 92
COMPRESO MECCANICA

H/L	80	100	120	140	160	180	200	220	240	260	280	300	320	340	360	380	400
80	733	779	824	869	914	959	1.004	1.049	1.094	1.139	1.184	1.229	1.274	1.319	1.364	1.409	1.454
100	755	800	845	890	935	980	1.025	1.070	1.115	1.160	1.205	1.250	1.295	1.340	1.385	1.430	1.475
120	776	821	866	911	956	1.001	1.046	1.091	1.136	1.181	1.226	1.271	1.316	1.361	1.406	1.451	1.496
140	797	842	887	932	977	1.023	1.068	1.113	1.158	1.203	1.248	1.293	1.338	1.383	1.428	1.473	1.518
160	819	864	909	954	999	1.044	1.089	1.134	1.179	1.224	1.269	1.314	1.359	1.404	1.449	1.494	1.539
180	840	885	930	975	1.020	1.065	1.110	1.155	1.200	1.245	1.290	1.335	1.380	1.425	1.470	1.515	1.560
200	861	906	951	996	1.041	1.086	1.131	1.176	1.221	1.267	1.312	1.357	1.402	1.447	1.492	1.537	1.582
220	883	928	973	1.018	1.063	1.108	1.153	1.198	1.243	1.288	1.333	1.378	1.423	1.468	1.513	1.558	1.603
240	904	949	994	1.039	1.084	1.129	1.174	1.219	1.264	1.309	1.354	1.399	1.444	1.489	1.534	1.579	1.624
260	925	970	1.015	1.060	1.105	1.150	1.195	1.240	1.285	1.330	1.375	1.420	1.465	1.511	1.556	1.601	1.646
280	947	992	1.037	1.082	1.127	1.172	1.217	1.262	1.307	1.352	1.397	1.442	1.487	1.532	1.577	1.622	1.667
300	968	1.013	1.058	1.103	1.148	1.193	1.238	1.283	1.328	1.373	1.418	1.463	1.508	1.553	1.598	1.643	1.688
320	989	1.034	1.079	1.124	1.169	1.214	1.259	1.304	1.349	1.394	1.439	1.484	1.529	1.574	1.619	1.664	1.709
340	1.011	1.056	1.101	1.146	1.191	1.236	1.281	1.326	1.371	1.416	1.461	1.506	1.551	1.596	1.641	1.686	1.731

TELA
COMPRESO MECCANICA

H/L	80	100	120	140	160	180	200	220	240	260	280	300	320	340
80	675	706	737	768	799	829	860	891	922	953	983	1.014	1.045	1.076
100	683	713	744	775	806	837	867	898	929	960	991	1.021	1.052	1.083
120	690	721	751	782	813	844	875	905	936	967	998	1.029	1.059	1.090
140	697	728	758	789	820	851	882	912	943	974	1.005	1.036	1.066	1.097
160	704	735	766	796	827	858	889	920	950	981	1.012	1.043	1.074	1.104
180	711	742	773	803	834	865	896	927	957	988	1.019	1.050	1.081	1.111
200	718	749	780	811	841	872	903	934	965	995	1.026	1.057	1.088	1.119
220	725	756	787	818	848	879	910	941	972	1.002	1.033	1.064	1.095	1.126
240	732	763	794	825	856	886	917	948	979	1.010	1.040	1.071	1.102	1.133
260	739	770	801	832	863	893	924	955	986	1.017	1.047	1.078	1.109	1.140
280	747	777	808	839	870	901	931	962	993	1.024	1.055	1.085	1.116	1.147
300	754	785	815	846	877	908	939	969	1.000	1.031	1.062	1.093	1.123	1.154
320	761	792	822	853	884	915	946	976	1.007	1.038	1.069	1.100	1.130	1.161
340	768	799	830	860	891	922	953	984	1.014	1.045	1.076	1.107	1.138	1.168

TECNIC OSCURA
COMPRESO MECCANICA

H/L	80	100	120	140	160	180	200	220	240	260	280	300	320	340	360	380	400	420	440
80	682	716	749	782	815	848	882	915	948	981	1.014	1.047	1.081	1.114	1.147	1.180	1.213	1.246	1.280
100	692	725	758	791	825	858	891	924	957	991	1.024	1.057	1.090	1.123	1.156	1.190	1.223	1.256	1.289
120	701	735	768	801	834	867	900	934	967	1.000	1.033	1.066	1.099	1.133	1.166	1.199	1.232	1.265	1.299
140	711	744	777	810	844	877	910	943	976	1.009	1.043	1.076	1.109	1.142	1.175	1.208	1.242	1.275	1.308
160	720	754	787	820	853	886	919	953	986	1.019	1.052	1.085	1.118	1.152	1.185	1.218	1.251	1.284	1.317
180	730	763	796	829	863	896	929	962	995	1.028	1.062	1.095	1.128	1.161	1.194	1.227	1.261	1.294	1.327
200	739	773	806	839	872	905	938	972	1.005	1.038	1.071	1.104	1.137	1.171	1.204	1.237	1.270	1.303	1.336
220	749	782	815	848	882	915	948	981	1.014	1.047	1.081	1.114	1.147	1.180	1.213	1.246	1.280	1.313	1.346
240	758	792	825	858	891	924	957	991	1.024	1.057	1.090	1.123	1.156	1.190	1.223	1.256	1.289	1.322	1.355
260	768	801	834	867	900	934	967	1.000	1.033	1.066	1.100	1.133	1.166	1.199	1.232	1.265	1.299	1.332	1.365
280	777	810	844	877	910	943	976	1.009	1.043	1.076	1.109	1.142	1.175	1.209	1.242	1.275	1.308	1.341	1.374
300	787	820	853	886	919	953	986	1.019	1.052	1.085	1.118	1.152	1.185	1.218	1.251	1.284	1.317	1.351	1.384
320	796	829	863	896	929	962	995	1.028	1.062	1.095	1.128	1.161	1.194	1.227	1.261	1.294	1.327	1.360	1.393

OSCURALUX
COMPRESO MECCANICA

H/L	80	100	120	140	160	180	200	220	240	260	280	300
80	696	733	770	807	843	880	917	954	990	1.027	1.064	1.100
100	710	746	783	820	856	893	930	967	1.003	1.040	1.077	1.113
120	723	759	796	833	869	906	943	980	1.016	1.053	1.090	1.126
140	736	772	809	846	882	919	956	993	1.029	1.066	1.103	1.140
160	749	785	822	859	895	932	969	1.006	1.042	1.079	1.116	1.153
180	762	798	835	872	909	945	982	1.019	1.055	1.092	1.129	1.166
200	775	811	848	885	922	958	995	1.032	1.068	1.105	1.142	1.179
220	788	824	861	898	935	971	1.008	1.045	1.081	1.118	1.155	1.192
240	801	837	874	911	948	984	1.021	1.058	1.094	1.131	1.168	1.205
260	814	850	887	924	961	997	1.034	1.071	1.108	1.144	1.181	1.218
280	827	864	900	937	974	1.010	1.047	1.084	1.121	1.157	1.194	1.231
300	840	877	913	950	987	1.023	1.060	1.097	1.134	1.170	1.207	1.244
320	853	890	926	963	1.000	1.036	1.073	1.110	1.147	1.183	1.220	1.257

Per misure superiori a quelle indicate nelle tabelle, si prega di contattare l'azienda.

TECNO SQUARE MOTORE

MGS80M / MGS100M

TENDA A RULLO GUIDATA CON CASSONETTO

Cassonetto in alluminio estruso 6060, verniciati a polvere in bianco RAL 9010/verniciato argento/nero opaco RAL 9005, composto da una parte fissa e una parte mobile.

Testate di chiusura in plastica nei colori bianco grigio e nero.

Tubi avvolgitori estrusi in alluminio lega 6063 diametro 46/53 mm, tutti dotati di ogiva per facilitare la manutenzione del telo, e raggiature all'interno per evitare la flessione.

Guide laterali in alluminio estruso comprese di spazzolino, per ottenere un oscuramento totale con l'installazione di teli oscuranti.

Fondale in alluminio estruso lega 6060, verniciato a polvere bianco RAL 9010/verniciato argento/nero opaco RAL 9005.

Corsoi laterali in materiale plastico nei colori bianco, grigio e nero.

Motore (230 V/50 Hz) con finecorsa elettronico regolabile.

A seconda della tipologia alcuni teli possono essere giuntati o girati.
Consultare le tabelle prezzi per conoscere i modelli in cui si gira o si giunta il tessuto.

Telo girato
Telo giuntato

TECNO SQUARE

MGS80M

TENDA A RULLO CON CASSONETTO DA 80 - COMANDO A MOTORE

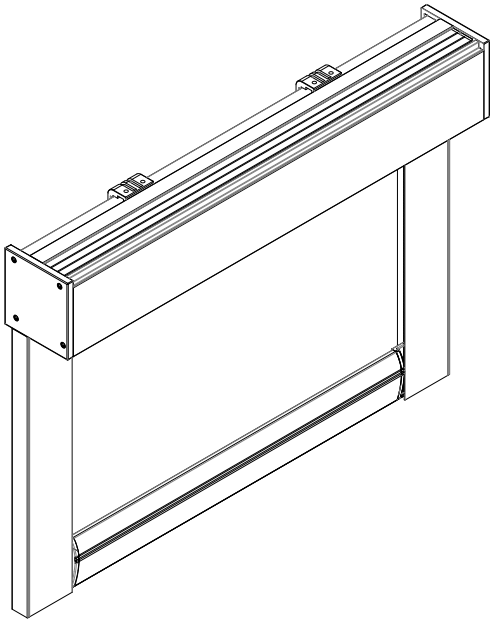

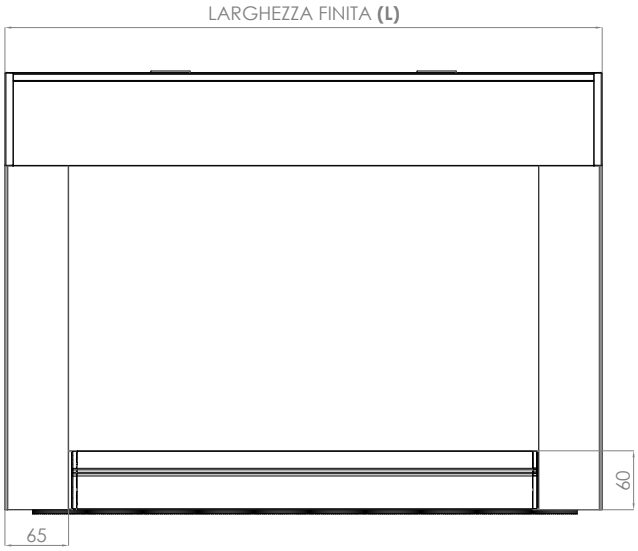

INSTALLAZIONE A SOFFITTO **- STANDARD**

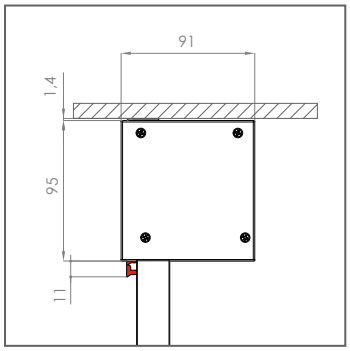

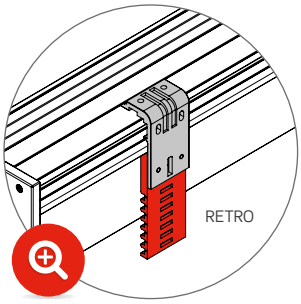

Supporto universale
di serie

INSTALLAZIONE A SOFFITTO **- A RICHIESTA**

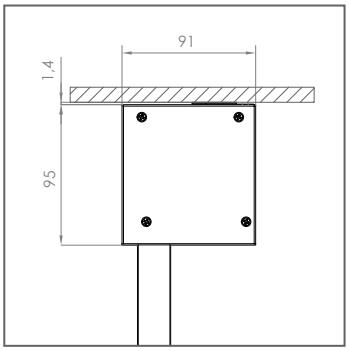

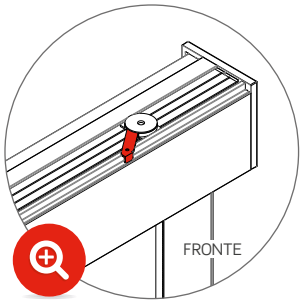

Supporto a chiavetta

SUPPORTI DI FISSAGGIO

SUPPORTO UNIVERSALE- **STANDARD**

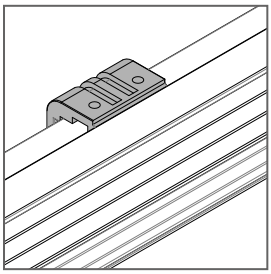

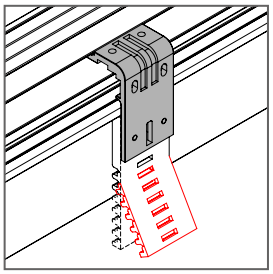

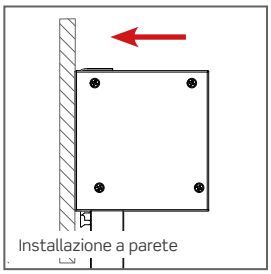

Con l'utilizzo del **supporto universale** fornito di serie è possibile installare la tenda sia a soffitto che a parete conservando gli stessi ingombri.

SUPPORTO A CHIAVETTA - **A RICHIESTA**

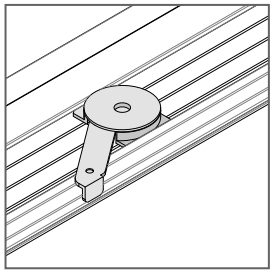

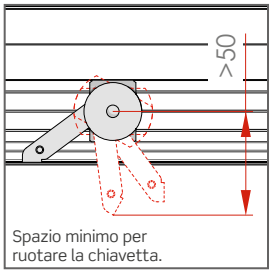

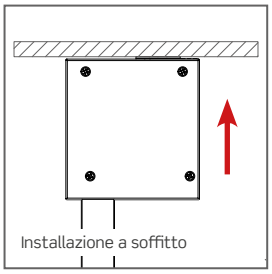

Utilizzando il **supporto a chiavetta** l'installazione della tenda è possibile solo a soffitto.

FUNZIONI SPECIALI

CIELINO ISPEZIONABILE

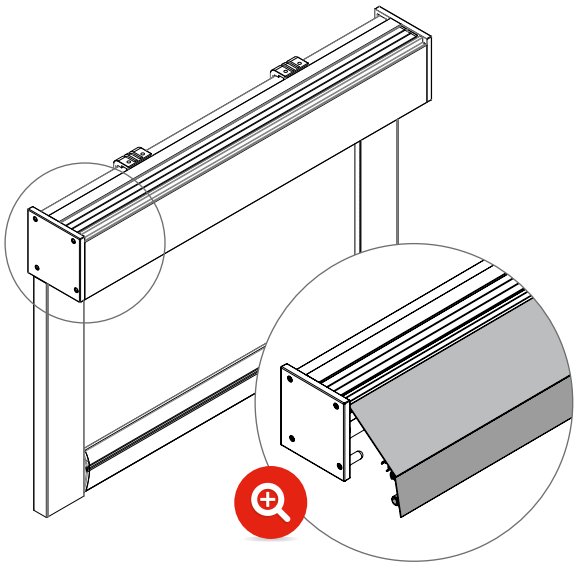

Il cassonetto è facilmente ispezionabile sganciando il cielino.

COME ORDINARE

MAGGIORAZIONI

- Supplemento motore super silenzioso (51/53 dB) con fine corsa meccanico **€ 58**
- Maggiorazione per sistema a motore con ricevitore radio (escl. telecomando) € **211,2**
- Telecomando a 1 canale **€ 68,2**
- Telecomando a 15 canali € **130,9**

COLORI STANDARD

Bianco

Nero

Argento verniciato

Maggiorazione per tinte RAL Special **+ 10%**

MOTORI

i-matik — **DI SERIE**

BECKER — **A RICHIESTA** - senza maggiorazione

somfy — **A RICHIESTA** - con maggiorazione*

**Per maggiori informazioni sui costi contattare preventivamente l'azienda.*

ACCESSORI

● = STANDARD ○ = A RICHIESTA

MGS80M	●	○

Si prega di utilizzare l'apposito modulo d'ordine a pag.186 del catalogo.
Per la versione pdf si prega di contattare direttamente l'azienda.

LINE SCREEN 5% // COLOR 5%
COMPRESO MECCANICA

H/L	80	100	120	140	160	180	200	220	240	260	280
80	736	771	805	840	874	908	943	977	1.011	1.046	1.080
100	764	798	832	867	901	935	970	1.004	1.039	1.073	1.107
120	791	825	860	894	928	963	997	1.031	1.066	1.100	1.134
140	818	853	887	921	956	990	1.024	1.059	1.093	1.127	1.162
160	845	880	914	949	983	1.017	1.052	1.086	1.120	1.155	1.189
180	873	907	941	976	1.010	1.044	1.079	1.113	1.148	1.182	1.216
200	900	934	969	1.003	1.037	1.072	1.106	1.140	1.175	1.209	1.243
220	927	962	996	1.030	1.065	1.099	1.133	1.168	1.202	1.236	1.271

LINE SCREEN 3%
COMPRESO MECCANICA

H/L	80	100	120	140	160	180	200	220	240	260	280
80	737	772	806	841	875	909	944	978	1.012	1.047	1.081
100	765	799	833	868	902	936	971	1.005	1.040	1.074	1.108
120	792	826	861	895	929	964	998	1.032	1.067	1.101	1.135
140	819	854	888	922	957	991	1.025	1.060	1.094	1.128	1.163
160	846	881	915	950	984	1.018	1.053	1.087	1.121	1.156	1.190
180	874	908	942	977	1.011	1.045	1.080	1.114	1.149	1.183	1.217
200	901	935	970	1.004	1.038	1.073	1.107	1.141	1.176	1.210	1.244
220	928	963	997	1.031	1.066	1.100	1.134	1.169	1.203	1.237	1.272

LINE SCREEN 1%
COMPRESO MECCANICA

H/L	80	100	120	140	160	180	200	220	240	260	280
80	739	775	811	846	882	917	953	988	1.024	1.059	1.095
100	768	803	839	875	910	946	981	1.017	1.052	1.088	1.123
120	796	832	867	903	938	974	1.010	1.045	1.081	1.116	1.152
140	825	860	896	931	967	1.002	1.038	1.073	1.109	1.145	1.180
160	853	889	924	960	995	1.031	1.066	1.102	1.137	1.173	1.209
180	882	917	953	988	1.024	1.059	1.095	1.130	1.166	1.201	1.237
200	910	946	981	1.017	1.052	1.088	1.123	1.159	1.194	1.230	1.265
220	939	974	1.010	1.045	1.081	1.116	1.152	1.187	1.223	1.258	1.294

METAL LINE 2% - 4%
COMPRESO MECCANICA

NEW!

H/L	80	100	120	140	160	180	200	220	240
80	755	799	843	887	931	975	1.018	1.062	1.106
100	792	836	880	924	967	1.011	1.055	1.099	1.143
120	829	873	917	960	1.004	1.048	1.092	1.136	1.179
140	866	909	953	997	1.041	1.085	1.129	1.172	1.216
160	902	946	990	1.034	1.078	1.121	1.165	1.209	1.253
180	939	983	1.027	1.071	1.114	1.158	1.202	1.246	1.290
200	976	1.020	1.063	1.107	1.151	1.195	1.239	1.283	1.326
220	1.013	1.056	1.100	1.144	1.188	1.232	1.275	1.319	1.363

SOLTIS 92
COMPRESO MECCANICA

H/L	80	100	120	140	160	180	200	220	240	260	280
80	791	840	889	937	986	1.034	1.083	1.131	1.180	1.229	1.277
100	833	882	930	979	1.027	1.076	1.124	1.173	1.221	1.270	1.319
120	874	923	972	1.020	1.069	1.117	1.166	1.214	1.263	1.311	1.360
140	916	964	1.013	1.062	1.110	1.159	1.207	1.256	1.304	1.353	1.401
160	957	1.006	1.054	1.103	1.152	1.200	1.249	1.297	1.346	1.394	1.443
180	999	1.047	1.096	1.144	1.193	1.242	1.290	1.339	1.387	1.436	1.484
200	1.040	1.089	1.137	1.186	1.234	1.283	1.332	1.380	1.429	1.477	1.526
220	1.082	1.130	1.179	1.227	1.276	1.325	1.373	1.422	1.470	1.519	1.567

TECNIC OSCURA
COMPRESO MECCANICA

H/L	80	100	120	140	160	180	200	220	240	260	280
80	740	777	814	851	887	924	961	998	1.034	1.071	1.108
100	770	807	844	880	917	954	990	1.027	1.064	1.101	1.137
120	800	836	873	910	947	983	1.020	1.057	1.093	1.130	1.167
140	829	866	903	940	976	1.013	1.050	1.086	1.123	1.160	1.197
160	859	896	932	969	1.006	1.043	1.079	1.116	1.153	1.189	1.226
180	889	925	962	999	1.035	1.072	1.109	1.146	1.182	1.219	1.256
200	918	955	992	1.028	1.065	1.102	1.139	1.175	1.212	1.249	1.285
220	948	985	1.021	1.058	1.095	1.131	1.168	1.205	1.242	1.278	1.315

SCREEN 5500
COMPRESO MECCANICA

H/L	80	100	120	140	160	180	200	220	240	260	280
80	754	794	833	872	911	950	989	1.028	1.067	1.106	1.145
100	786	826	865	904	943	982	1.021	1.060	1.099	1.138	1.177
120	818	858	897	936	975	1.014	1.053	1.092	1.131	1.170	1.209
140	850	890	929	968	1.007	1.046	1.085	1.124	1.163	1.202	1.241
160	882	922	961	1.000	1.039	1.078	1.117	1.156	1.195	1.234	1.273
180	914	954	993	1.032	1.071	1.110	1.149	1.188	1.227	1.266	1.305
200	946	986	1.025	1.064	1.103	1.142	1.181	1.220	1.259	1.298	1.337

SCREEN OSCURANTE
COMPRESO MECCANICA

H/L	80	100	120	140	160	180	200	220	240	260	280
80	801	852	903	954	1.005	1.056	1.107	1.158	1.209	1.260	1.311
100	845	896	947	998	1.049	1.100	1.151	1.202	1.253	1.304	1.355
120	889	940	991	1.042	1.093	1.144	1.195	1.246	1.297	1.348	1.398
140	933	984	1.035	1.086	1.137	1.188	1.239	1.289	1.340	1.391	1.442
160	977	1.028	1.079	1.130	1.181	1.231	1.282	1.333	1.384	1.435	1.486
180	1.021	1.072	1.123	1.173	1.224	1.275	1.326	1.377	1.428	1.479	1.530
200	1.064	1.115	1.166	1.217	1.268	1.319	1.370	1.421	1.472	1.523	1.574
220	1.108	1.159	1.210	1.261	1.312	1.363	1.414	1.465	1.516	1.567	1.618

Per misure superiori a quelle indicate nelle tabelle, si prega di contattare l'azienda.

TECNO SQUARE

MGS100M

TENDA A RULLO CON CASSONETTO DA 100 - COMANDO A MOTORE

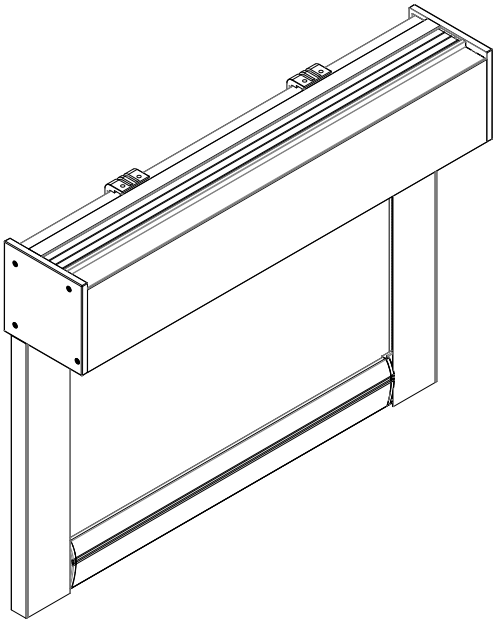

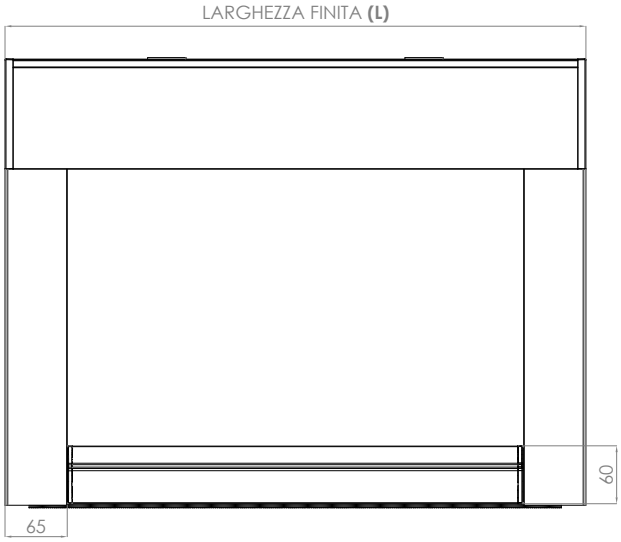

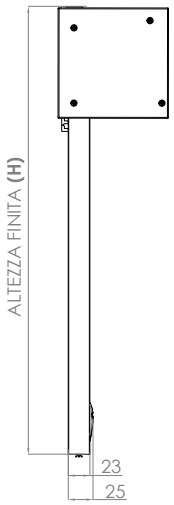

INSTALLAZIONE A SOFFITTO **- STANDARD**

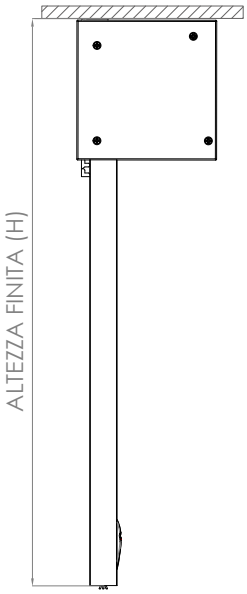

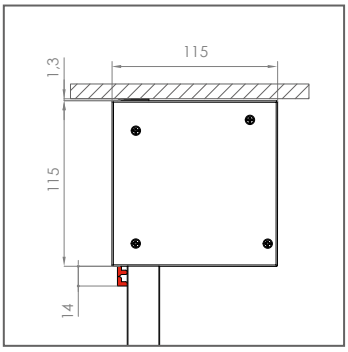

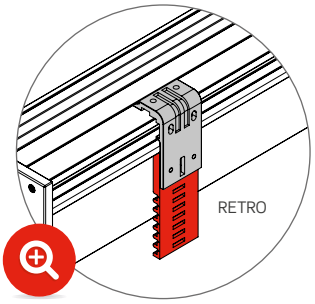

Supporto universale
di serie

INSTALLAZIONE A SOFFITTO **- A RICHIESTA**

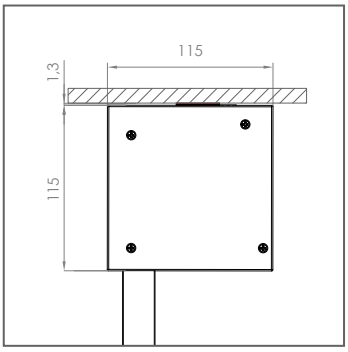

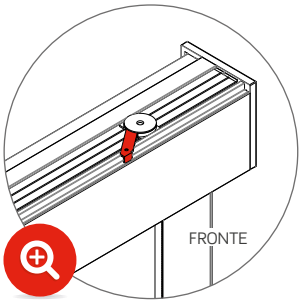

Supporto a chiavetta

SUPPORTI DI FISSAGGIO

SUPPORTO UNIVERSALE- **STANDARD**

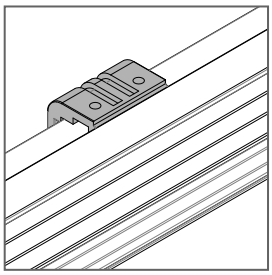

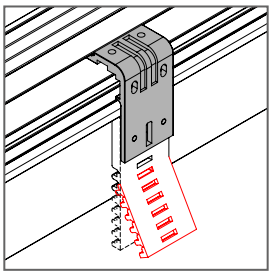

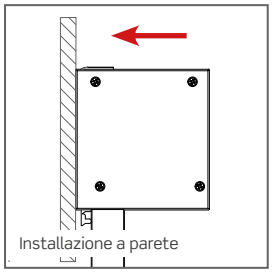

Con l'utilizzo del **supporto universale** fornito di serie è possibile installare la tenda sia a soffitto che a parete conservando gli stessi ingombri.

SUPPORTO A CHIAVETTA - **A RICHIESTA**

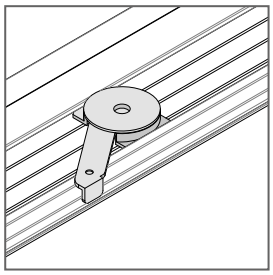

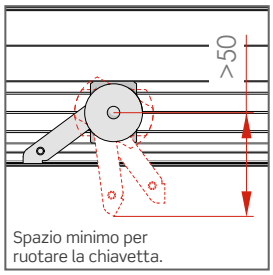

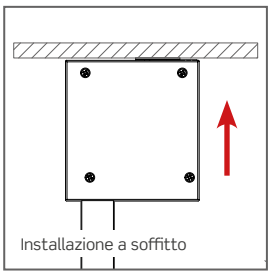

Utilizzando il **supporto a chiavetta** l'installazione della tenda è possibile solo a soffitto.

FUNZIONI SPECIALI

CIELINO ISPEZIONABILE

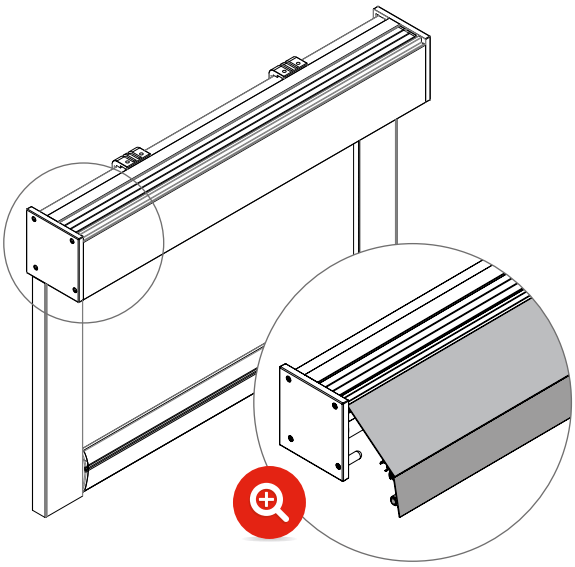

Il cassonetto è facilmente ispezionabile sganciando il cielino.

COME ORDINARE

MAGGIORAZIONI

- Supplemento motore super silenzioso (51/53 dB) con fine corsa meccanico **€ 58**
- Maggiorazione per sistema a motore con ricevitore radio (escl. telecomando) **€ 211,2**
- Telecomando a 1 canale **€ 68,2**
- Telecomando a 15 canali € **130,9**

COLORI STANDARD

Bianco

Nero

Argento verniciato

Maggiorazione per tinte RAL Special **+ 10%**

MOTORI

i-matik — **DI SERIE**

BECKER — **A RICHIESTA** - senza maggiorazione

somfy — **A RICHIESTA** - con maggiorazione*

**Per maggiori informazioni sui costi contattare preventivamente l'azienda.*

ACCESSORI

● = STANDARD ○ = A RICHIESTA

MGS80M	●	○

Si prega di utilizzare l'apposito modulo d'ordine a pag.186 del catalogo.
Per la versione pdf si prega di contattare direttamente l'azienda.

LINE SCREEN 5% // COLOR 5%
COMPRESO MECCANICA

H/L	80	100	120	140	160	180	200	220	240	260	280	300	320	340
80	796	836	875	914	953	992	1.031	1.070	1.109	1.148	1.187	1.226	1.266	1.305
100	824	863	902	941	980	1.019	1.058	1.097	1.136	1.176	1.215	1.254	1.293	1.332
120	851	890	929	968	1.007	1.046	1.086	1.125	1.164	1.203	1.242	1.281	1.320	1.359
140	878	917	956	996	1.035	1.074	1.113	1.152	1.191	1.230	1.269	1.308	1.347	1.386
160	905	945	984	1.023	1.062	1.101	1.140	1.179	1.218	1.257	1.296	1.335	1.375	1.414
180	933	972	1.011	1.050	1.089	1.128	1.167	1.206	1.245	1.285	1.324	1.363	1.402	1.441
200	960	999	1.038	1.077	1.116	1.155	1.195	1.234	1.273	1.312	1.351	1.390	1.429	1.468
220	987	1.026	1.065	1.105	1.144	1.183	1.222	1.261	1.300	1.339	1.378	1.417	1.456	1.495
240	1.014	1.054	1.093	1.132	1.171	1.210	1.249	1.288	1.327	1.366	1.405	1.444	1.484	1.523
260	1.042	1.081	1.120	1.159	1.198	1.237	1.276	1.315	1.354	1.394	1.433	1.472	1.511	1.550
280	1.069	1.108	1.147	1.186	1.225	1.264	1.304	1.343	1.382	1.421	1.460	1.499	1.538	1.577
300	1.096	1.135	1.174	1.214	1.253	1.292	1.331	1.370	1.409	1.448	1.487	1.526	1.565	1.604
320	1.123	1.163	1.202	1.241	1.280	1.319	1.358	1.397	1.436	1.475	1.514	1.553	1.593	1.632
340	1.151	1.190	1.229	1.268	1.307	1.346	1.385	1.424	1.463	1.503	1.542	1.581	1.620	1.659
360	1.178	1.217	1.256	1.295	1.334	1.373	1.413	1.452	1.491	1.530	1.569	1.608	1.647	1.686
380	1.205	1.244	1.283	1.323	1.362	1.401	1.440	1.479	1.518	1.557	1.596	1.635	1.674	1.713

LINE SCREEN 3%
COMPRESO MECCANICA

H/L	80	100	120	140	160	180	200	220	240	260	280	300	320	340
80	797	837	876	915	954	993	1.032	1.071	1.110	1.149	1.188	1.227	1.267	1.306
100	825	864	903	942	981	1.020	1.059	1.098	1.137	1.177	1.216	1.255	1.294	1.333
120	852	891	930	969	1.008	1.047	1.087	1.126	1.165	1.204	1.243	1.282	1.321	1.360
140	879	918	957	997	1.036	1.075	1.114	1.153	1.192	1.231	1.270	1.309	1.348	1.387
160	906	946	985	1.024	1.063	1.102	1.141	1.180	1.219	1.258	1.297	1.336	1.376	1.415
180	934	973	1.012	1.051	1.090	1.129	1.168	1.207	1.246	1.286	1.325	1.364	1.403	1.442
200	961	1.000	1.039	1.078	1.117	1.156	1.196	1.235	1.274	1.313	1.352	1.391	1.430	1.469
220	988	1.027	1.066	1.106	1.145	1.184	1.223	1.262	1.301	1.340	1.379	1.418	1.457	1.496
240	1.015	1.055	1.094	1.133	1.172	1.211	1.250	1.289	1.328	1.367	1.406	1.445	1.485	1.524
260	1.043	1.082	1.121	1.160	1.199	1.238	1.277	1.316	1.355	1.395	1.434	1.473	1.512	1.551
280	1.070	1.109	1.148	1.187	1.226	1.265	1.305	1.344	1.383	1.422	1.461	1.500	1.539	1.578
300	1.097	1.136	1.175	1.215	1.254	1.293	1.332	1.371	1.410	1.449	1.488	1.527	1.566	1.605
320	1.124	1.164	1.203	1.242	1.281	1.320	1.359	1.398	1.437	1.476	1.515	1.554	1.594	1.633
340	1.152	1.191	1.230	1.269	1.308	1.347	1.386	1.425	1.464	1.504	1.543	1.582	1.621	1.660
360	1.179	1.218	1.257	1.296	1.335	1.374	1.414	1.453	1.492	1.531	1.570	1.609	1.648	1.687
380	1.206	1.245	1.284	1.324	1.363	1.402	1.441	1.480	1.519	1.558	1.597	1.636	1.675	1.714

LINE SCREEN 1%
COMPRESO MECCANICA

H/L	80	100	120	140	160	180	200	220	240	260	280	300	320	340
80	799	840	880	920	961	1.001	1.041	1.081	1.122	1.162	1.202	1.242	1.283	1.323
100	815	868	908	949	989	1.029	1.070	1.110	1.150	1.190	1.231	1.271	1.311	1.351
120	830	897	937	977	1.017	1.058	1.098	1.138	1.179	1.219	1.259	1.299	1.340	1.380
140	846	925	965	1.006	1.046	1.086	1.126	1.167	1.207	1.247	1.287	1.328	1.368	1.408
160	861	953	994	1.034	1.074	1.115	1.155	1.195	1.235	1.276	1.316	1.356	1.396	1.437
180	876	982	1.022	1.062	1.103	1.143	1.183	1.224	1.264	1.304	1.344	1.385	1.425	1.465
200	892	1.010	1.051	1.091	1.131	1.171	1.212	1.252	1.292	1.333	1.373	1.413	1.453	1.494
220	907	1.039	1.079	1.119	1.160	1.200	1.240	1.280	1.321	1.361	1.401	1.441	1.482	1.522
240	923	1.067	1.107	1.148	1.188	1.228	1.269	1.309	1.349	1.389	1.430	1.470	1.510	1.550
260	938	1.096	1.136	1.176	1.216	1.257	1.297	1.337	1.378	1.418	1.458	1.498	1.539	1.579
280	953	1.124	1.164	1.205	1.245	1.285	1.325	1.366	1.406	1.446	1.486	1.527	1.567	1.607
300	969	1.152	1.193	1.233	1.273	1.314	1.354	1.394	1.434	1.475	1.515	1.555	1.595	1.636
320	984	1.181	1.221	1.261	1.302	1.342	1.382	1.423	1.463	1.503	1.543	1.584	1.624	1.664
340	1.000	1.209	1.250	1.290	1.330	1.370	1.411	1.451	1.491	1.532	1.572	1.612	1.652	1.693
360	1.015	1.238	1.278	1.318	1.359	1.399	1.439	1.479	1.520	1.560	1.600	1.640	1.681	1.721
380	1.030	1.266	1.306	1.347	1.387	1.427	1.468	1.508	1.548	1.588	1.629	1.669	1.709	1.749

METAL LINE 2% - 4%
COMPRESO MECCANICA

NEW!

H/L	80	100	120	140	160	180	200	220	240
80	815	864	913	961	1.010	1.058	1.107	1.155	1.204
100	852	901	949	998	1.046	1.095	1.144	1.192	1.241
120	889	937	986	1.035	1.083	1.132	1.180	1.229	1.277
140	926	974	1.023	1.071	1.120	1.168	1.217	1.266	1.314
160	962	1.011	1.059	1.108	1.157	1.205	1.254	1.302	1.351
180	999	1.048	1.096	1.145	1.193	1.242	1.290	1.339	1.388
200	1.036	1.084	1.133	1.181	1.230	1.279	1.327	1.376	1.424
220	1.073	1.121	1.170	1.218	1.267	1.315	1.364	1.412	1.461
240	1.109	1.158	1.206	1.255	1.303	1.352	1.401	1.449	1.498
260	1.146	1.195	1.243	1.292	1.340	1.389	1.437	1.486	1.534
280	1.183	1.231	1.280	1.328	1.377	1.425	1.474	1.523	1.571
300	1.219	1.268	1.317	1.365	1.414	1.462	1.511	1.559	1.608
320	1.256	1.305	1.353	1.402	1.450	1.499	1.547	1.596	1.645
340	1.293	1.341	1.390	1.439	1.487	1.536	1.584	1.633	1.681
360	1.330	1.378	1.427	1.475	1.524	1.572	1.621	1.669	1.718
380	1.366	1.415	1.463	1.512	1.561	1.609	1.658	1.706	1.755

SOLTIS 92
COMPRESO MECCANICA

H/L	80	100	120	140	160	180	200	220	240	260	280	300	320	340
80	851	905	958	1.011	1.065	1.118	1.171	1.225	1.278	1.331	1.384	1.438	1.491	1.544
100	893	946	1.000	1.053	1.106	1.159	1.213	1.266	1.319	1.373	1.426	1.479	1.533	1.586
120	934	988	1.041	1.094	1.148	1.201	1.254	1.308	1.361	1.414	1.467	1.521	1.574	1.627
140	976	1.029	1.082	1.136	1.189	1.242	1.296	1.349	1.402	1.456	1.509	1.562	1.615	1.669
160	1.017	1.071	1.124	1.177	1.231	1.284	1.337	1.390	1.444	1.497	1.550	1.604	1.657	1.710
180	1.059	1.112	1.165	1.219	1.272	1.325	1.379	1.432	1.485	1.538	1.592	1.645	1.698	1.752
200	1.100	1.154	1.207	1.260	1.313	1.367	1.420	1.473	1.527	1.580	1.633	1.687	1.740	1.793
220	1.142	1.195	1.248	1.302	1.355	1.408	1.462	1.515	1.568	1.621	1.675	1.728	1.781	1.835
240	1.183	1.236	1.290	1.343	1.396	1.450	1.503	1.556	1.610	1.663	1.716	1.769	1.823	1.876
260	1.225	1.278	1.331	1.385	1.438	1.491	1.544	1.598	1.651	1.704	1.758	1.811	1.864	1.918
280	1.266	1.319	1.373	1.426	1.479	1.533	1.586	1.639	1.692	1.746	1.799	1.852	1.906	1.959
300	1.308	1.361	1.414	1.467	1.521	1.574	1.627	1.681	1.734	1.787	1.841	1.894	1.947	2.000
320	1.349	1.402	1.456	1.509	1.562	1.616	1.669	1.722	1.775	1.829	1.882	1.935	1.989	2.042
340	1.390	1.444	1.497	1.550	1.604	1.657	1.710	1.764	1.817	1.870	1.923	1.977	2.030	2.083
360	1.432	1.485	1.539	1.592	1.645	1.698	1.752	1.805	1.858	1.912	1.965	2.018	2.072	2.125
380	1.473	1.527	1.580	1.633	1.687	1.740	1.793	1.846	1.900	1.953	2.006	2.060	2.113	2.166

SCREEN 5500
COMPRESO MECCANICA

H/L	80	100	120	140	160	180	200	220	240	260	280	300	320	340
80	814	858	902	946	990	1.034	1.077	1.121	1.165	1.209	1.253	1.297	1.340	1.384
100	846	890	934	978	1.022	1.066	1.109	1.153	1.197	1.241	1.285	1.329	1.372	1.416
120	878	922	966	1.010	1.054	1.098	1.141	1.185	1.229	1.273	1.317	1.361	1.404	1.448
140	910	954	998	1.042	1.086	1.130	1.173	1.217	1.261	1.305	1.349	1.393	1.436	1.480
160	942	986	1.030	1.074	1.118	1.162	1.205	1.249	1.293	1.337	1.381	1.425	1.468	1.512
180	974	1.018	1.062	1.106	1.150	1.194	1.237	1.281	1.325	1.369	1.413	1.457	1.500	1.544
200	1.006	1.050	1.094	1.138	1.182	1.226	1.269	1.313	1.357	1.401	1.445	1.489	1.532	1.576
220	1.038	1.082	1.126	1.170	1.214	1.258	1.301	1.345	1.389	1.433	1.477	1.521	1.564	1.608
240	1.070	1.114	1.158	1.202	1.246	1.290	1.333	1.377	1.421	1.465	1.509	1.553	1.596	1.640
260	1.102	1.146	1.190	1.234	1.278	1.322	1.365	1.409	1.453	1.497	1.541	1.585	1.628	1.672
280	1.134	1.178	1.222	1.266	1.310	1.354	1.397	1.441	1.485	1.529	1.573	1.617	1.660	1.704
300	1.166	1.210	1.254	1.298	1.342	1.386	1.429	1.473	1.517	1.561	1.605	1.649	1.692	1.736
320	1.198	1.242	1.286	1.330	1.374	1.418	1.461	1.505	1.549	1.593	1.637	1.681	1.724	1.768
340	1.230	1.274	1.318	1.362	1.406	1.450	1.493	1.537	1.581	1.625	1.669	1.712	1.756	1.800
360	1.262	1.306	1.350	1.394	1.438	1.482	1.525	1.569	1.613	1.657	1.701	1.744	1.788	1.832
380	1.294	1.338	1.382	1.426	1.470	1.513	1.557	1.601	1.645	1.689	1.733	1.776	1.820	1.864

SCREEN OSCURANTE
COMPRESO MECCANICA

H/L	80	100	120	140	160	180	200	220	240	260	280	300	320	340
80	861	917	973	1.029	1.084	1.140	1.196	1.251	1.307	1.363	1.418	1.474	1.530	1.585
100	905	961	1.017	1.072	1.128	1.184	1.239	1.295	1.351	1.406	1.462	1.518	1.573	1.629
120	949	1.005	1.060	1.116	1.172	1.228	1.283	1.339	1.395	1.450	1.506	1.562	1.617	1.673
140	993	1.049	1.104	1.160	1.216	1.271	1.327	1.383	1.438	1.494	1.550	1.605	1.661	1.717
160	1.037	1.092	1.148	1.204	1.259	1.315	1.371	1.427	1.482	1.538	1.594	1.649	1.705	1.761
180	1.081	1.136	1.192	1.248	1.303	1.359	1.415	1.470	1.526	1.582	1.637	1.693	1.749	1.804
200	1.124	1.180	1.236	1.291	1.347	1.403	1.458	1.514	1.570	1.626	1.681	1.737	1.793	1.848
220	1.168	1.224	1.280	1.335	1.391	1.447	1.502	1.558	1.614	1.669	1.725	1.781	1.836	1.892
240	1.212	1.268	1.323	1.379	1.435	1.490	1.546	1.602	1.657	1.713	1.769	1.825	1.880	1.936
260	1.256	1.312	1.367	1.423	1.479	1.534	1.590	1.646	1.701	1.757	1.813	1.868	1.924	1.980
280	1.300	1.355	1.411	1.467	1.522	1.578	1.634	1.689	1.745	1.801	1.856	1.912	1.968	2.024
300	1.344	1.399	1.455	1.511	1.566	1.622	1.678	1.733	1.789	1.845	1.900	1.956	2.012	2.067
320	1.387	1.443	1.499	1.554	1.610	1.666	1.721	1.777	1.833	1.888	1.944	2.000	2.055	2.111
340	1.431	1.487	1.543	1.598	1.654	1.710	1.765	1.821	1.877	1.932	1.988	2.044	2.099	2.155
360	1.475	1.531	1.586	1.642	1.698	1.753	1.809	1.865	1.920	1.976	2.032	2.087	2.143	2.199
380	1.519	1.575	1.630	1.686	1.742	1.797	1.853	1.909	1.964	2.020	2.076	2.131	2.187	2.243

OPATEX PRO
COMPRESO MECCANICA

NEW!

H/L	80	100	120	140	160	180	200	220	240	260	280	300	320	340
80	791	831	870	909	948	987	1.026	1.065	1.104	1.143	1.182	1.221	1.261	1.300
100	819	858	897	936	975	1.014	1.053	1.092	1.131	1.171	1.210	1.249	1.288	1.327
120	846	885	924	963	1.002	1.041	1.081	1.120	1.159	1.198	1.237	1.276	1.315	1.354
140	873	912	951	991	1.030	1.069	1.108	1.147	1.186	1.225	1.264	1.303	1.342	1.381
160	900	940	979	1.018	1.057	1.096	1.135	1.174	1.213	1.252	1.291	1.330	1.370	1.409
180	928	967	1.006	1.045	1.084	1.123	1.162	1.201	1.240	1.280	1.319	1.358	1.397	1.436
200	955	994	1.033	1.072	1.111	1.150	1.190	1.229	1.268	1.307	1.346	1.385	1.424	1.463
220	982	1.021	1.060	1.100	1.139	1.178	1.217	1.256	1.295	1.334	1.373	1.412	1.451	1.490
240	1.009	1.049	1.088	1.127	1.166	1.205	1.244	1.283	1.322	1.361	1.400	1.439	1.479	1.518
260	1.037	1.076	1.115	1.154	1.193	1.232	1.271	1.310	1.349	1.389	1.428	1.467	1.506	1.545
280	1.064	1.103	1.142	1.181	1.220	1.259	1.299	1.338	1.377	1.416	1.455	1.494	1.533	1.572
300	1.091	1.130	1.169	1.209	1.248	1.287	1.326	1.365	1.404	1.443	1.482	1.521	1.560	1.599
320	1.118	1.158	1.197	1.236	1.275	1.314	1.353	1.392	1.431	1.470	1.509	1.548	1.588	1.627
340	1.146	1.185	1.224	1.263	1.302	1.341	1.380	1.419	1.458	1.498	1.537	1.576	1.615	1.654
360	1.173	1.212	1.251	1.290	1.329	1.368	1.408	1.447	1.486	1.525	1.564	1.603	1.642	1.681
380	1.200	1.239	1.278	1.318	1.357	1.396	1.435	1.474	1.513	1.552	1.591	1.630	1.669	1.708

TECNIC OSCURA
COMPRESO MECCANICA

H/L	80	100	120	140	160	180	200	220	240	260	280	300	320	340
80	800	842	883	925	966	1.008	1.049	1.091	1.132	1.174	1.215	1.257	1.298	1.339
100	830	872	913	954	996	1.037	1.079	1.120	1.162	1.203	1.245	1.286	1.328	1.369
120	860	901	943	984	1.026	1.067	1.108	1.150	1.191	1.233	1.274	1.316	1.357	1.399
140	889	931	972	1.014	1.055	1.097	1.138	1.180	1.221	1.262	1.304	1.345	1.387	1.428
160	919	960	1.002	1.043	1.085	1.126	1.168	1.209	1.251	1.292	1.334	1.375	1.416	1.458
180	949	990	1.032	1.073	1.114	1.156	1.197	1.239	1.280	1.322	1.363	1.405	1.446	1.488
200	978	1.020	1.061	1.103	1.144	1.186	1.227	1.268	1.310	1.351	1.393	1.434	1.476	1.517
220	1.008	1.049	1.091	1.132	1.174	1.215	1.257	1.298	1.340	1.381	1.422	1.464	1.505	1.547
240	1.037	1.079	1.120	1.162	1.203	1.245	1.286	1.328	1.369	1.411	1.452	1.494	1.535	1.576
260	1.067	1.109	1.150	1.191	1.233	1.274	1.316	1.357	1.399	1.440	1.482	1.523	1.565	1.606
280	1.097	1.138	1.180	1.221	1.263	1.304	1.345	1.387	1.428	1.470	1.511	1.553	1.594	1.636
300	1.126	1.168	1.209	1.251	1.292	1.334	1.375	1.417	1.458	1.499	1.541	1.582	1.624	1.665
320	1.156	1.197	1.239	1.280	1.322	1.363	1.405	1.446	1.488	1.529	1.571	1.612	1.653	1.695
340	1.186	1.227	1.268	1.310	1.351	1.393	1.434	1.476	1.517	1.559	1.600	1.642	1.683	1.725
360	1.215	1.257	1.298	1.340	1.381	1.422	1.464	1.505	1.547	1.588	1.630	1.671	1.713	1.754
380	1.245	1.286	1.328	1.369	1.411	1.452	1.494	1.535	1.576	1.618	1.659	1.701	1.742	1.784

Per misure superiori a quelle indicate nelle tabelle, si prega di contattare l'azienda.

OMBRA INOX ARGANO/MOTORE

MVX78A / MVX78M

TENDA A RULLO AD ARGANO O MOTORE CON CAVI INOX

Rullo avvolgitore in acciaio zincato con ogiva, per facilitare la manutenzione del telo.

Staffe di fissaggio a soffito/parete in plastica e acciaio inox nei colori standard bianco, nero e argento.

Guide cavi inox AISI 316 da 4mm di diametro e fissaggio a pavimento con cilindro tendicavo in acciaio inox AISI 316.

A richiesta per fissaggio a serramento o frontale, con staffe in acciaio inox.

Fondale tondo in alluminio estruso, diametro 42 mm con tappi laterali telescopici e occhioli per lo scorrimento nel cavo.

(Versione con comando ad argano)
Manovra di comando ad argano in zama idoneo per uso esterno, completa di asta in alluminio estruso, compresa di maniglia snodata.

(Versione con comando a motore)
Motore (230 V/50 Hz) con finecorsa elettronico regolabile.

A seconda della tipologia alcuni teli possono essere giuntati o girati.
Consultare le tabelle prezzi per conoscere i modelli in cui si gira o si giunta il tessuto.

Telo girato
Telo giuntato

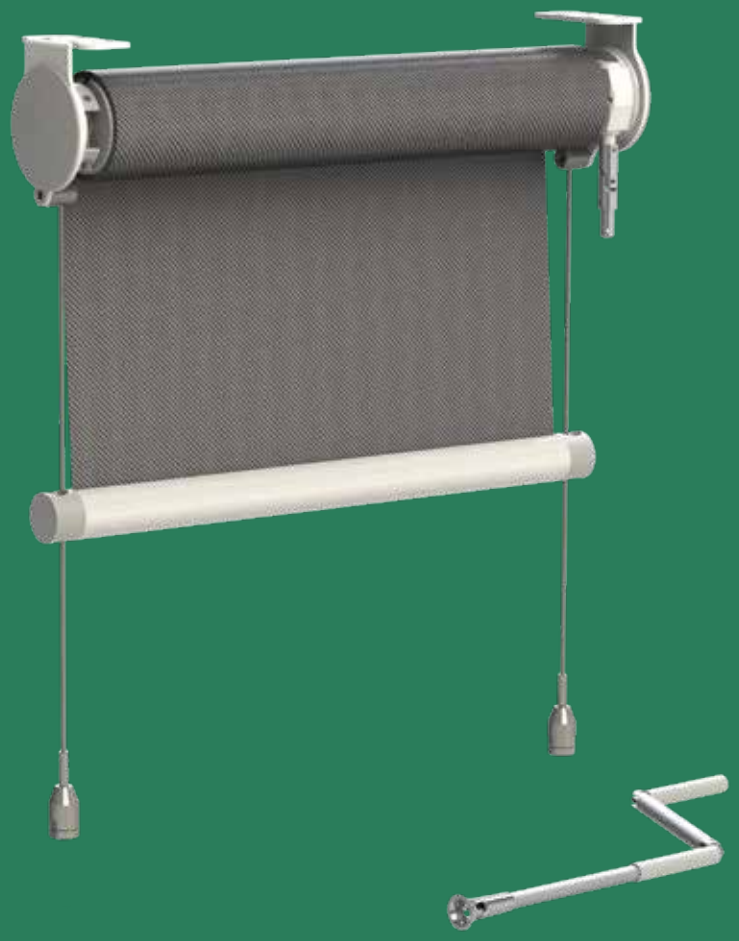

OMBRA INOX

MVX78A

TENDA A RULLO CON CAVI INOX - COMANDO AD ARGANO

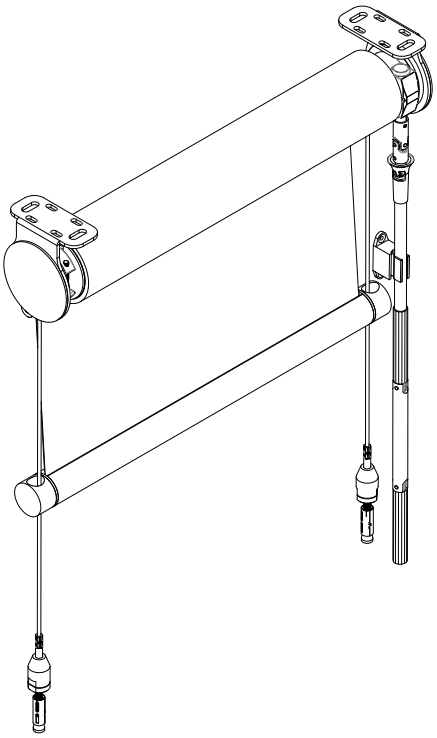

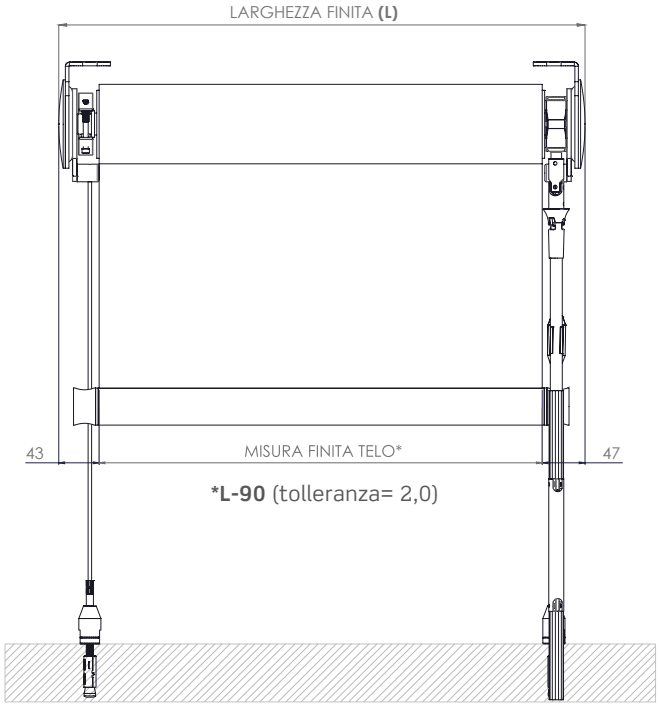

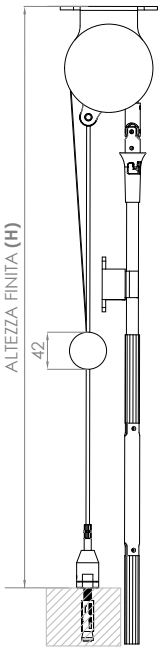

INSTALLAZIONE A SOFFITTO **- STANDARD**

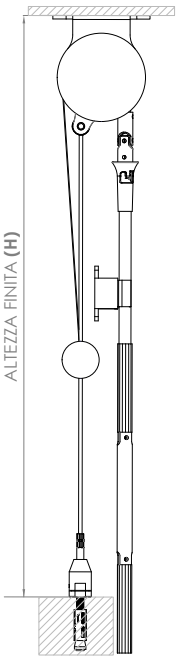

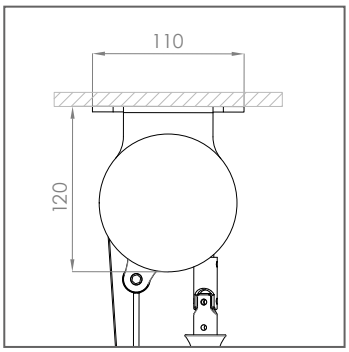

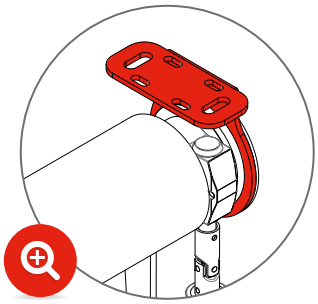

Posizione staffa

INSTALLAZIONE A PARETE **- A RICHIESTA**

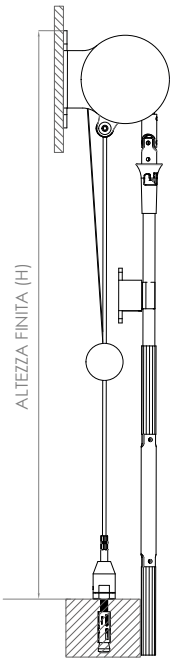

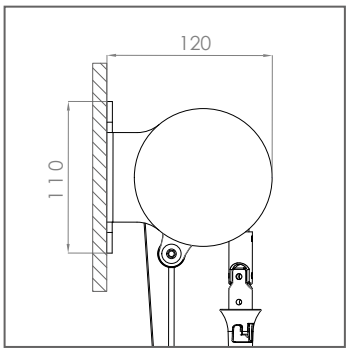

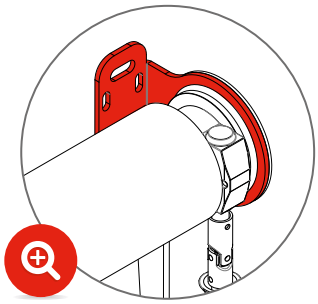

Posizione staffa

FISSAGGIO CAVI - **A PAVIMENTO**

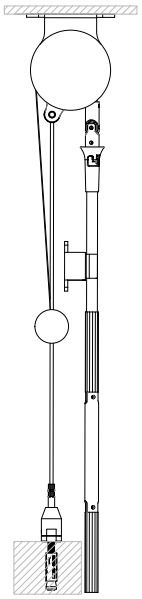

STANDARD

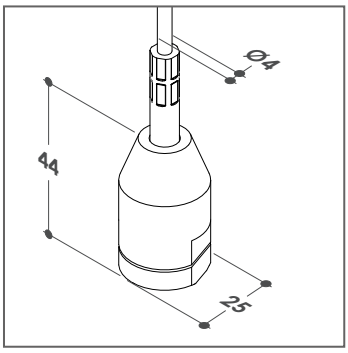

Cilindro tendicavo in acciaio inox AISI 316.

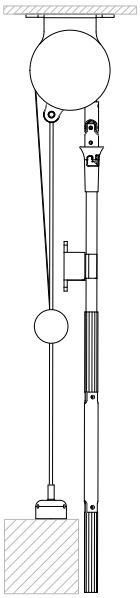

A RICHIESTA

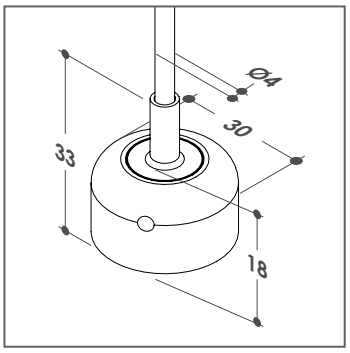

Tendicavo basso per fissaggio a pavimento.

FISSAGGIO CAVI - **LATERALE O A PARETE**

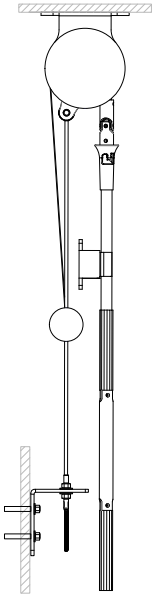

TCA440

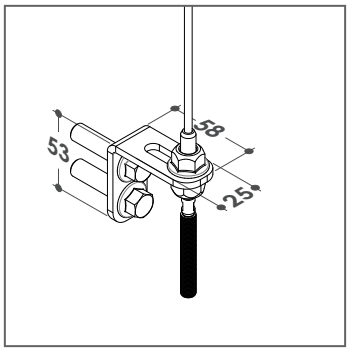

Staffe in acciaio AISI 304
53x58x25 mm

TCA080

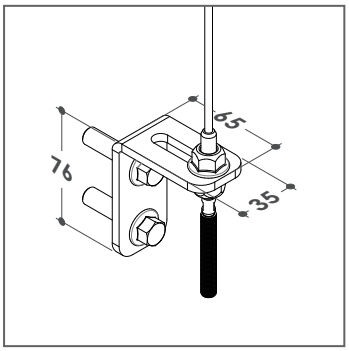

Staffe in acciaio AISI 304
76x65x35 mm

TCA430

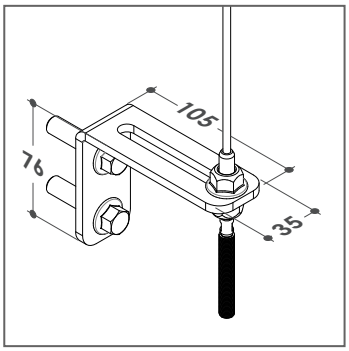

Staffe in acciaio AISI 304
76x105x35 mm

COME ORDINARE

COLORI STANDARD

- Bianco
- Nero
- Argento verniciato

Maggiorazione per tinte RAL
Special **+ 10%**

Si prega di utilizzare l'apposito modulo d'ordine a pag.186 del catalogo.
Per la versione pdf si prega di contattare direttamente l'azienda.

SOLTIS 92
COMPRESO MECCANICA

H/L	80	100	120	140	160	180	200	220	240	260	280	300	320	340	360	380	400	420	440
80	976	1017	1057	1097	1138	1178	1218	1258	1299	1339	1379	1419	1460	1500	1540	1581	1621	1661	1701
100	1001	1042	1082	1122	1162	1203	1243	1283	1324	1364	1404	1444	1485	1525	1565	1605	1646	1686	1726
120	1026	1067	1107	1147	1187	1228	1268	1308	1348	1389	1429	1469	1509	1550	1590	1630	1671	1711	1751
140	1051	1091	1132	1172	1212	1252	1293	1333	1373	1414	1454	1494	1534	1575	1615	1655	1695	1736	1776
160	1076	1116	1157	1197	1237	1277	1318	1358	1398	1438	1479	1519	1559	1599	1640	1680	1720	1761	1801
180	1101	1141	1181	1222	1262	1302	1342	1383	1423	1463	1504	1544	1584	1624	1665	1705	1745	1785	1826
200	1126	1166	1206	1247	1287	1327	1367	1408	1448	1488	1528	1569	1609	1649	1689	1730	1770	1810	1851
220	1151	1191	1231	1271	1312	1352	1392	1432	1473	1513	1553	1594	1634	1674	1714	1755	1795	1835	1875
240	1175	1216	1256	1296	1337	1377	1417	1457	1498	1538	1578	1618	1659	1699	1739	1780	1820	1860	1900
260	1200	1241	1281	1321	1361	1402	1442	1482	1522	1563	1603	1643	1684	1724	1764	1804	1845	1885	1925
280	1225	1265	1306	1346	1386	1427	1467	1507	1547	1588	1628	1668	1708	1749	1789	1829	1870	1910	1950
300	1250	1290	1331	1371	1411	1451	1492	1532	1572	1612	1653	1693	1733	1774	1814	1854	1894	1935	1975
320	1275	1315	1355	1396	1436	1476	1517	1557	1597	1637	1678	1718	1758	1798	1839	1879	1919	1960	2000
340	1300	1340	1380	1421	1461	1501	1541	1582	1622	1662	1703	1743	1783	1823	1864	1904	1944	1984	2025
360	1325	1365	1405	1445	1486	1526	1566	1607	1647	1687	1727	1768	1808	1848	1888	1929	1969	2009	2050
380	1350	1390	1430	1470	1511	1551	1591	1631	1672	1712	1752	1793	1833	1873	1913	1954	1994	2034	2074
400	1374	1415	1455	1495	1535	1576	1616	1656	1697	1737	1777	1817	1858	1898	1938	1978	2019	2059	2099

SCREEN 5500
COMPRESO MECCANICA

H/L	80	100	120	140	160	180	200	220	240	260	280	300	320	340	360	380	400	420	440
80	939	970	1001	1032	1063	1093	1124	1155	1186	1217	1247	1278	1309	1340	1371	1401	1432	1463	1494
100	955	986	1016	1047	1078	1109	1140	1170	1201	1232	1263	1294	1324	1355	1386	1417	1448	1478	1509
120	970	1001	1032	1063	1093	1124	1155	1186	1217	1247	1278	1309	1340	1371	1401	1432	1463	1494	1525
140	986	1016	1047	1078	1109	1140	1170	1201	1232	1263	1294	1324	1355	1386	1417	1448	1478	1509	1540
160	1001	1032	1063	1093	1124	1155	1186	1217	1247	1278	1309	1340	1371	1401	1432	1463	1494	1525	1555
180	1016	1047	1078	1109	1140	1170	1201	1232	1263	1294	1324	1355	1386	1417	1448	1478	1509	1540	1571
200	1032	1063	1093	1124	1155	1186	1217	1247	1278	1309	1340	1371	1401	1432	1463	1494	1525	1555	1586
220	1047	1078	1109	1140	1170	1201	1232	1263	1294	1324	1355	1386	1417	1448	1478	1509	1540	1571	1602
240	1063	1093	1124	1155	1186	1217	1247	1278	1309	1340	1371	1401	1432	1463	1494	1525	1555	1586	1617
260	1078	1109	1140	1170	1201	1232	1263	1294	1324	1355	1386	1417	1448	1478	1509	1540	1571	1602	1632
280	1093	1124	1155	1186	1217	1247	1278	1309	1340	1371	1401	1432	1463	1494	1525	1555	1586	1617	1648
300	1109	1140	1170	1201	1232	1263	1294	1324	1355	1386	1417	1448	1478	1509	1540	1571	1602	1632	1663
320	1124	1155	1186	1217	1247	1278	1309	1340	1371	1401	1432	1463	1494	1525	1555	1586	1617	1648	1679
340	1140	1170	1201	1232	1263	1294	1324	1355	1386	1417	1448	1478	1509	1540	1571	1602	1632	1663	1694
360	1155	1186	1217	1247	1278	1309	1340	1371	1401	1432	1463	1494	1525	1555	1586	1617	1648	1679	1709
380	1170	1201	1232	1263	1294	1324	1355	1386	1417	1448	1478	1509	1540	1571	1602	1632	1663	1694	1725
400	1186	1217	1247	1278	1309	1340	1371	1401	1432	1463	1494	1525	1555	1586	1617	1648	1679	1709	1740

SCREEN OSCURANTE
COMPRESO MECCANICA

H/L	80	100	120	140	160	180	200	220	240	260	280	300	320	340	360	380	400	420	440
80	986	1029	1072	1114	1157	1200	1242	1285	1328	1370	1413	1456	1498	1541	1583	1626	1669	1711	1754
100	1022	1056	1099	1142	1184	1227	1270	1312	1355	1397	1440	1483	1525	1568	1611	1653	1696	1739	1781
120	1058	1084	1126	1169	1212	1254	1297	1339	1382	1425	1467	1510	1553	1595	1638	1681	1723	1766	1808
140	1093	1111	1153	1196	1239	1281	1324	1367	1409	1452	1495	1537	1580	1623	1665	1708	1750	1793	1836
160	1129	1138	1181	1223	1266	1309	1351	1394	1437	1479	1522	1564	1607	1650	1692	1735	1778	1820	1863
180	1164	1165	1208	1251	1293	1336	1379	1421	1464	1506	1549	1592	1634	1677	1720	1762	1805	1848	1890
200	1200	1193	1235	1278	1320	1363	1406	1448	1491	1534	1576	1619	1662	1704	1747	1790	1832	1875	1917
220	1235	1220	1262	1305	1348	1390	1433	1476	1518	1561	1604	1646	1689	1731	1774	1817	1859	1902	1945
240	1271	1247	1290	1332	1375	1418	1460	1503	1546	1588	1631	1673	1716	1759	1801	1844	1887	1929	1972
260	1306	1274	1317	1360	1402	1445	1487	1530	1573	1615	1658	1701	1743	1786	1829	1871	1914	1957	1999
280	1342	1302	1344	1387	1429	1472	1515	1557	1600	1643	1685	1728	1771	1813	1856	1898	1941	1984	2026
300	1377	1329	1371	1414	1457	1499	1542	1585	1627	1670	1713	1755	1798	1840	1883	1926	1968	2011	2054
320	1413	1356	1399	1441	1484	1527	1569	1612	1654	1697	1740	1782	1825	1868	1910	1953	1996	2038	2081
340	1449	1383	1426	1469	1511	1554	1596	1639	1682	1724	1767	1810	1852	1895	1938	1980	2023	2065	2108
360	1484	1410	1453	1496	1538	1581	1624	1666	1709	1752	1794	1837	1880	1922	1965	2007	2050	2093	2135
380	1520	1438	1480	1523	1566	1608	1651	1694	1736	1779	1821	1864	1907	1949	1992	2035	2077	2120	2163
400	1555	1465	1508	1550	1593	1636	1678	1721	1763	1806	1849	1891	1934	1977	2019	2062	2105	2147	2190

OPATEX PRO
COMPRESO MECCANICA

NEW!

H/L	80	100	120	140	160	180	200	220	240	260	280	300	320	340	360	380	400	420	440
80	916	943	969	995	1021	1047	1073	1099	1125	1151	1177	1203	1229	1255	1281	1307	1333	1360	1386
100	927	953	979	1005	1031	1057	1084	1110	1136	1162	1188	1214	1240	1266	1292	1318	1344	1370	1396
120	938	964	990	1016	1042	1068	1094	1120	1146	1172	1198	1224	1251	1277	1303	1329	1355	1381	1407
140	948	975	1001	1027	1053	1079	1105	1131	1157	1183	1209	1235	1261	1287	1313	1339	1365	1391	1418
160	959	985	1011	1037	1063	1089	1115	1142	1168	1194	1220	1246	1272	1298	1324	1350	1376	1402	1428
180	970	996	1022	1048	1074	1100	1126	1152	1178	1204	1230	1256	1283	1309	1335	1361	1387	1413	1439
200	980	1007	1033	1059	1085	1111	1137	1163	1189	1215	1241	1267	1293	1319	1345	1371	1397	1423	1450
220	991	1017	1043	1069	1095	1121	1147	1174	1200	1226	1252	1278	1304	1330	1356	1382	1408	1434	1460
240	1002	1028	1054	1080	1106	1132	1158	1184	1210	1236	1262	1288	1314	1341	1367	1393	1419	1445	1471
260	1012	1038	1065	1091	1117	1143	1169	1195	1221	1247	1273	1299	1325	1351	1377	1403	1429	1455	1482
280	1023	1049	1075	1101	1127	1153	1179	1206	1232	1258	1284	1310	1336	1362	1388	1414	1440	1466	1492
300	1034	1060	1086	1112	1138	1164	1190	1216	1242	1268	1294	1320	1346	1373	1399	1425	1451	1477	1503
320	1044	1070	1097	1123	1149	1175	1201	1227	1253	1279	1305	1331	1357	1383	1409	1435	1461	1487	1513
340	1055	1081	1107	1133	1159	1185	1211	1237	1264	1290	1316	1342	1368	1394	1420	1446	1472	1498	1524
360	1066	1092	1118	1144	1170	1196	1222	1248	1274	1300	1326	1352	1378	1405	1431	1457	1483	1509	1535
380	1076	1102	1129	1155	1181	1207	1233	1259	1285	1311	1337	1363	1389	1415	1441	1467	1493	1519	1545
400	1087	1113	1139	1165	1191	1217	1243	1269	1296	1322	1348	1374	1400	1426	1452	1478	1504	1530	1556

Per misure superiori a quelle indicate nelle tabelle, si prega di contattare l'azienda.

OMBRA INOX

MVX78M

TENDA A RULLO CON CAVI INOX - COMANDO A MOTORE

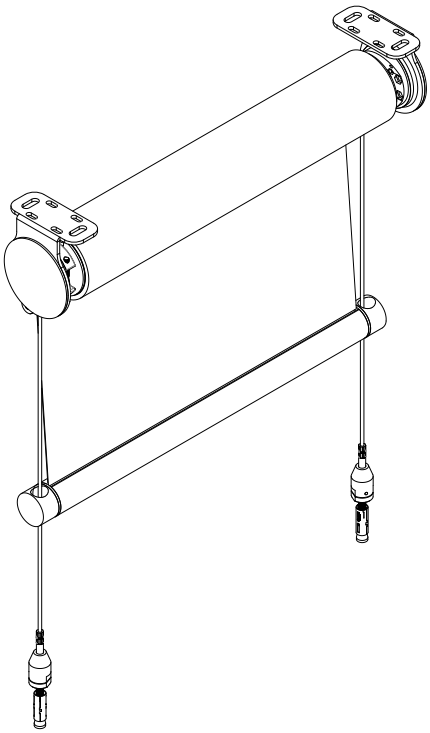

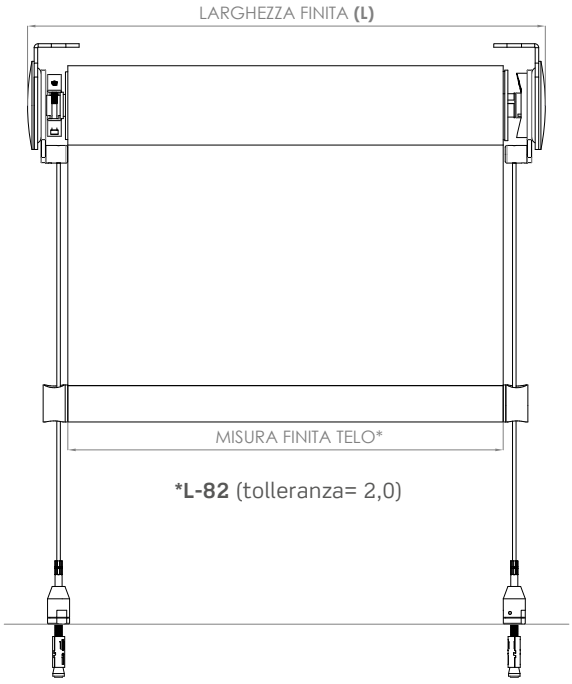

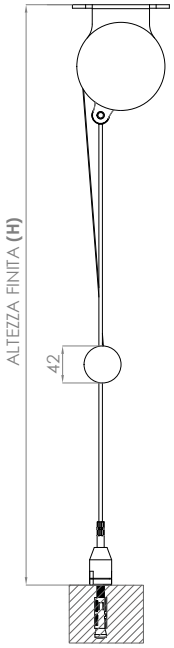

INSTALLAZIONE A SOFFITTO **- STANDARD**

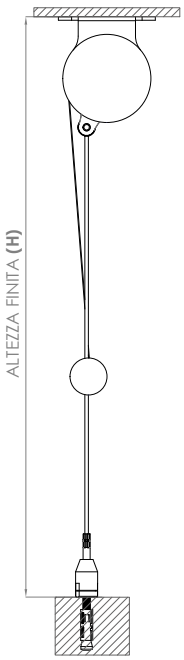

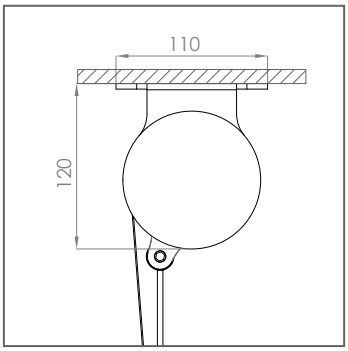

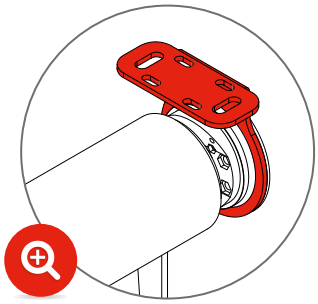

Posizione staffa

INSTALLAZIONE A PARETE **- A RICHIESTA**

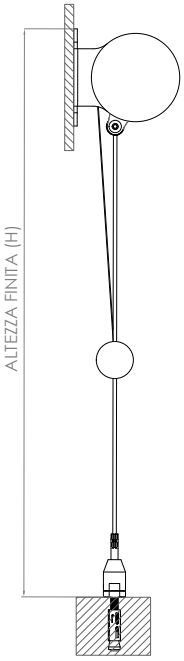

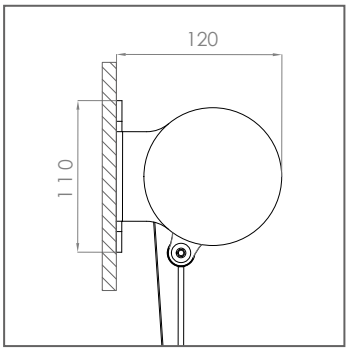

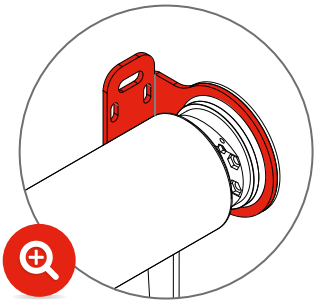

Posizione staffa

FISSAGGIO CAVI - **A PAVIMENTO**

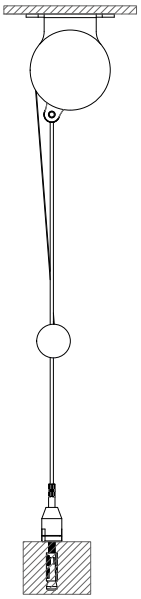

STANDARD

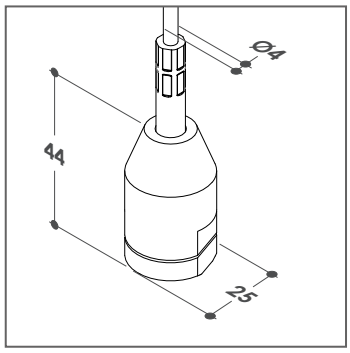

Cilindro tendicavo in acciaio inox AISI 316.

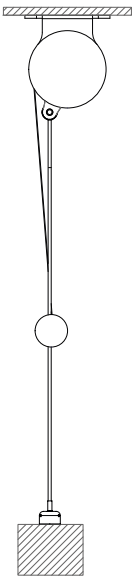

A RICHIESTA

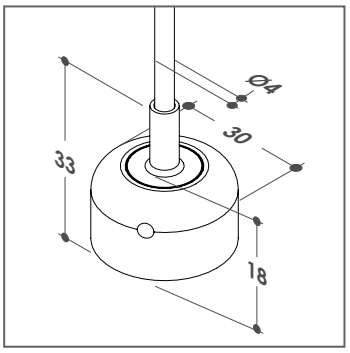

Tendicavo basso per fissaggio a pavimento.

FISSAGGIO CAVI - **LATERALE O A PARETE**

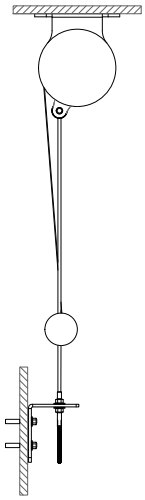

TCA440

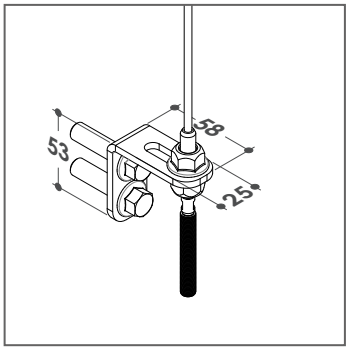

Staffe in acciaio AISI 304
53x58x25 mm

TCA080

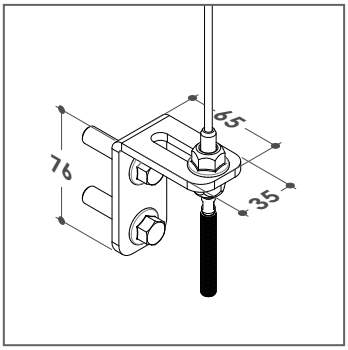

Staffe in acciaio AISI 304
76x65x35 mm

TCA430

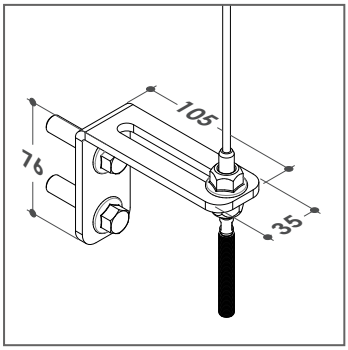

Staffe in acciaio AISI 304
76x105x35 mm

COME ORDINARE

MAGGIORAZIONI - MVX78M

- Supplemento motore con ricevitore radio integrato **€ 211,2**
- Telecomando a 1 canale **€ 68,2**
- Telecomando a 15 canali **€ 130,9**

COLORI STANDARD

Bianco

Nero

Argento verniciato

Maggiorazione per tinte RAL Special **+ 10%**

MOTORI

i-matik **DI SERIE**

BECKER **A RICHIESTA** - senza maggiorazione

somfy **A RICHIESTA** - con maggiorazione*

**Per maggiori informazioni sui costi contattare preventivamente l'azienda.*

Si prega di utilizzare l'apposito modulo d'ordine a pag.186 del catalogo.
Per la versione pdf si prega di contattare direttamente l'azienda.

SOLTIS 92
COMPRESO MECCANICA

H/L	80	100	120	140	160	180	200	220	240	260	280	300	320	340	360	380	400	420	440
80	1015	1056	1096	1136	1177	1217	1257	1297	1338	1378	1418	1458	1499	1539	1579	1620	1660	1700	1740
100	1040	1081	1121	1161	1201	1242	1282	1322	1363	1403	1443	1483	1524	1564	1604	1644	1685	1725	1765
120	1065	1106	1146	1186	1226	1267	1307	1347	1387	1428	1468	1508	1548	1589	1629	1669	1710	1750	1790
140	1090	1130	1171	1211	1251	1291	1332	1372	1412	1453	1493	1533	1573	1614	1654	1694	1734	1775	1815
160	1115	1155	1196	1236	1276	1316	1357	1397	1437	1477	1518	1558	1598	1638	1679	1719	1759	1800	1840
180	1140	1180	1220	1261	1301	1341	1381	1422	1462	1502	1543	1583	1623	1663	1704	1744	1784	1824	1865
200	1165	1205	1245	1286	1326	1366	1406	1447	1487	1527	1567	1608	1648	1688	1728	1769	1809	1849	1890
220	1190	1230	1270	1310	1351	1391	1431	1471	1512	1552	1592	1633	1673	1713	1753	1794	1834	1874	1914
240	1214	1255	1295	1335	1376	1416	1456	1496	1537	1577	1617	1657	1698	1738	1778	1819	1859	1899	1939
260	1239	1280	1320	1360	1400	1441	1481	1521	1561	1602	1642	1682	1723	1763	1803	1843	1884	1924	1964
280	1264	1304	1345	1385	1425	1466	1506	1546	1586	1627	1667	1707	1747	1788	1828	1868	1909	1949	1989
300	1289	1329	1370	1410	1450	1490	1531	1571	1611	1651	1692	1732	1772	1813	1853	1893	1933	1974	2014
320	1314	1354	1394	1435	1475	1515	1556	1596	1636	1676	1717	1757	1797	1837	1878	1918	1958	1999	2039
340	1339	1379	1419	1460	1500	1540	1580	1621	1661	1701	1742	1782	1822	1862	1903	1943	1983	2023	2064
360	1364	1404	1444	1484	1525	1565	1605	1646	1686	1726	1766	1807	1847	1887	1927	1968	2008	2048	2089
380	1389	1429	1469	1509	1550	1590	1630	1670	1711	1751	1791	1832	1872	1912	1952	1993	2033	2073	2113
400	1413	1454	1494	1534	1574	1615	1655	1695	1736	1776	1816	1856	1897	1937	1977	2017	2058	2098	2138

SCREEN 5500
COMPRESO MECCANICA

H/L	80	100	120	140	160	180	200	220	240	260	280	300	320	340	360	380	400	420	440
80	978	1009	1040	1071	1102	1132	1163	1194	1225	1256	1286	1317	1348	1379	1410	1440	1471	1502	1533
100	994	1025	1055	1086	1117	1148	1179	1209	1240	1271	1302	1333	1363	1394	1425	1456	1487	1517	1548
120	1009	1040	1071	1102	1132	1163	1194	1225	1256	1286	1317	1348	1379	1410	1440	1471	1502	1533	1564
140	1025	1055	1086	1117	1148	1179	1209	1240	1271	1302	1333	1363	1394	1425	1456	1487	1517	1548	1579
160	1040	1071	1102	1132	1163	1194	1225	1256	1286	1317	1348	1379	1410	1440	1471	1502	1533	1564	1594
180	1055	1086	1117	1148	1179	1209	1240	1271	1302	1333	1363	1394	1425	1456	1487	1517	1548	1579	1610
200	1071	1102	1132	1163	1194	1225	1256	1286	1317	1348	1379	1410	1440	1471	1502	1533	1564	1594	1625
220	1086	1117	1148	1179	1209	1240	1271	1302	1333	1363	1394	1425	1456	1487	1517	1548	1579	1610	1641
240	1102	1132	1163	1194	1225	1256	1286	1317	1348	1379	1410	1440	1471	1502	1533	1564	1594	1625	1656
260	1117	1148	1179	1209	1240	1271	1302	1333	1363	1394	1425	1456	1487	1517	1548	1579	1610	1641	1671
280	1132	1163	1194	1225	1256	1286	1317	1348	1379	1410	1440	1471	1502	1533	1564	1594	1625	1656	1687
300	1148	1179	1209	1240	1271	1302	1333	1363	1394	1425	1456	1487	1517	1548	1579	1610	1641	1671	1702
320	1163	1194	1225	1256	1286	1317	1348	1379	1410	1440	1471	1502	1533	1564	1594	1625	1656	1687	1718
340	1179	1209	1240	1271	1302	1333	1363	1394	1425	1456	1487	1517	1548	1579	1610	1641	1671	1702	1733
360	1194	1225	1256	1286	1317	1348	1379	1410	1440	1471	1502	1533	1564	1594	1625	1656	1687	1718	1748
380	1209	1240	1271	1302	1333	1363	1394	1425	1456	1487	1517	1548	1579	1610	1641	1671	1702	1733	1764
400	1225	1256	1286	1317	1348	1379	1410	1440	1471	1502	1533	1564	1594	1625	1656	1687	1718	1748	1779

SCREEN OSCURANTE
COMPRESO MECCANICA

H/L	80	100	120	140	160	180	200	220	240	260	280	300	320	340	360	380	400	420	440
80	1025	1068	1111	1153	1196	1239	1281	1324	1367	1409	1452	1495	1537	1580	1622	1665	1708	1750	1793
100	1053	1095	1138	1181	1223	1266	1309	1351	1394	1436	1479	1522	1564	1607	1650	1692	1735	1778	1820
120	1080	1123	1165	1208	1251	1293	1336	1378	1421	1464	1506	1549	1592	1634	1677	1720	1762	1805	1847
140	1107	1150	1192	1235	1278	1320	1363	1406	1448	1491	1534	1576	1619	1662	1704	1747	1789	1832	1875
160	1134	1177	1220	1262	1305	1348	1390	1433	1476	1518	1561	1603	1646	1689	1731	1774	1817	1859	1902
180	1162	1204	1247	1290	1332	1375	1418	1460	1503	1545	1588	1631	1673	1716	1759	1801	1844	1887	1929
200	1189	1232	1274	1317	1359	1402	1445	1487	1530	1573	1615	1658	1701	1743	1786	1829	1871	1914	1956
220	1216	1259	1301	1344	1387	1429	1472	1515	1557	1600	1643	1685	1728	1770	1813	1856	1898	1941	1984
240	1243	1286	1329	1371	1414	1457	1499	1542	1585	1627	1670	1712	1755	1798	1840	1883	1926	1968	2011
260	1271	1313	1356	1399	1441	1484	1526	1569	1612	1654	1697	1740	1782	1825	1868	1910	1953	1996	2038
280	1298	1341	1383	1426	1468	1511	1554	1596	1639	1682	1724	1767	1810	1852	1895	1937	1980	2023	2065
300	1325	1368	1410	1453	1496	1538	1581	1624	1666	1709	1752	1794	1837	1879	1922	1965	2007	2050	2093
320	1352	1395	1438	1480	1523	1566	1608	1651	1693	1736	1779	1821	1864	1907	1949	1992	2035	2077	2120
340	1380	1422	1465	1508	1550	1593	1635	1678	1721	1763	1806	1849	1891	1934	1977	2019	2062	2104	2147
360	1407	1449	1492	1535	1577	1620	1663	1705	1748	1791	1833	1876	1919	1961	2004	2046	2089	2132	2174
380	1434	1477	1519	1562	1605	1647	1690	1733	1775	1818	1860	1903	1946	1988	2031	2074	2116	2159	2202
400	1461	1504	1547	1589	1632	1675	1717	1760	1802	1845	1888	1930	1973	2016	2058	2101	2144	2186	2229

OPATEX PRO
COMPRESO MECCANICA

NEW!

H/L	80	100	120	140	160	180	200	220	240	260	280	300	320	340	360	380	400	420	440
80	955	982	1008	1034	1060	1086	1112	1138	1164	1190	1216	1242	1268	1294	1320	1346	1372	1399	1425
100	966	992	1018	1044	1070	1096	1123	1149	1175	1201	1227	1253	1279	1305	1331	1357	1383	1409	1435
120	977	1003	1029	1055	1081	1107	1133	1159	1185	1211	1237	1263	1290	1316	1342	1368	1394	1420	1446
140	987	1014	1040	1066	1092	1118	1144	1170	1196	1222	1248	1274	1300	1326	1352	1378	1404	1430	1457
160	998	1024	1050	1076	1102	1128	1154	1181	1207	1233	1259	1285	1311	1337	1363	1389	1415	1441	1467
180	1009	1035	1061	1087	1113	1139	1165	1191	1217	1243	1269	1295	1322	1348	1374	1400	1426	1452	1478
200	1019	1046	1072	1098	1124	1150	1176	1202	1228	1254	1280	1306	1332	1358	1384	1410	1436	1462	1489
220	1030	1056	1082	1108	1134	1160	1186	1213	1239	1265	1291	1317	1343	1369	1395	1421	1447	1473	1499
240	1041	1067	1093	1119	1145	1171	1197	1223	1249	1275	1301	1327	1353	1380	1406	1432	1458	1484	1510
260	1051	1077	1104	1130	1156	1182	1208	1234	1260	1286	1312	1338	1364	1390	1416	1442	1468	1494	1521
280	1062	1088	1114	1140	1166	1192	1218	1245	1271	1297	1323	1349	1375	1401	1427	1453	1479	1505	1531
300	1073	1099	1125	1151	1177	1203	1229	1255	1281	1307	1333	1359	1385	1412	1438	1464	1490	1516	1542
320	1083	1109	1136	1162	1188	1214	1240	1266	1292	1318	1344	1370	1396	1422	1448	1474	1500	1526	1552
340	1094	1120	1146	1172	1198	1224	1250	1276	1303	1329	1355	1381	1407	1433	1459	1485	1511	1537	1563
360	1105	1131	1157	1183	1209	1235	1261	1287	1313	1339	1365	1391	1417	1444	1470	1496	1522	1548	1574
380	1115	1141	1168	1194	1220	1246	1272	1298	1324	1350	1376	1402	1428	1454	1480	1506	1532	1558	1584
400	1126	1152	1178	1204	1230	1256	1282	1308	1335	1361	1387	1413	1439	1465	1491	1517	1543	1569	1595

Per misure superiori a quelle indicate nelle tabelle, si prega di contattare l'azienda.

NEW OMBRA BOX INOX ARGANO/ MOTORE

MXC85A/MXC100A/MXC125A/MXC85M/MXC100M/ MXC125M

TENDA A RULLO GUIDATA E CASSONETTO AD ARGANO E MOTORE

Cassonetti con ingombro da 85x85mm/100x100mm/125x125mm circa costituito da una parte fissa ed una mobile ispezionabile;
Profili realizzati in alluminio estruso lega 6060 e verniciati a polvere;
Blocco di sicurezza del profilo ispezionabile;
Staffe di fissaggio in alluminio estruso lega 6060;
Testate in alluminio verniciate a polvere;
Tubo avvolgitore in alluminio estruso lega 6063 con diametro da 53mm per MXC85A/MXC85M; tubi avvolgitori in acciaio zincato con diametro da 63mm e 85mm (con ogiva per facilitare la manutenzione del telo) rispettivamente per MXC100A/MXC100M e MXC125A/MXC125M;
Guide cavi inox AISI 316 da 4mm di diametro e fissaggio a pavimento con cilindro tendicavo in acciaio INOX AISI 316 in due versioni;
Terminale squadrato in alluminio estruso lega 6060 con sezione 34x34 mm con tappi laterali con occhioli per lo scorrimento dei cavi;
Opzionalmente terminale rettangolare in alluminio estruso lega 6060 con sezione 34x70 mm circa con tappi laterali con occhioli per lo scorrimento dei cavi;
Possibilità di installazione sia a soffitto che a parete grazie alla rotazione dello stesso cassonetto;
Possibilità di fissaggio dei cavi laterale o a parete.

(Versione con azionamento ad argano)
Movimentazione ad argano in acciaio zincato, versione Steck System a scomparsa, coppia 2 Nm, rapporto giri 1:2.8 per MXC85A con asta tubolare in alluminio diametro 13mm, completa di maniglia snodata. Movimentazione ad argano in acciaio zincato, versione Steck System a scomparsa, coppia 20 Nm, rapporto giri 1:8 per MXC100A/ MXC125A, con asta tubolare in alluminio diametro 13mm, completa di maniglia snodata.

(Versione con azionamento a motore)
Motore (230 V/ 50Hz) con finecorsa elettronico regolabile.

A seconda della tipologia alcuni teli possono essere giuntati o girati. Consultare le tabelle prezzi per conoscere i modelli in cui si gira o si giunta il tessuto.

Telo girato
Telo giuntato

NEW OMBRA BOX INOX

MXC85A

TENDA CON CASSONETTO DA 85 E CAVI INOX - COMANDO AD ARGANO

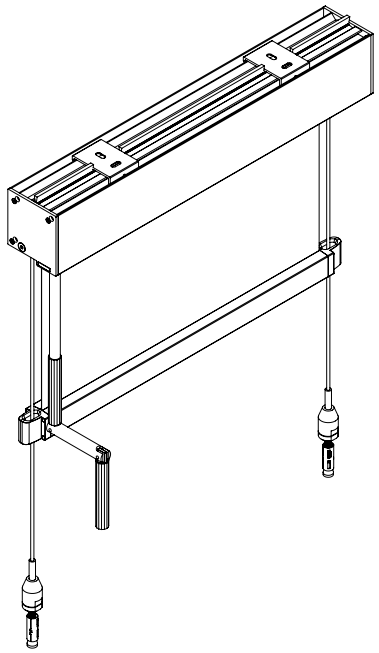

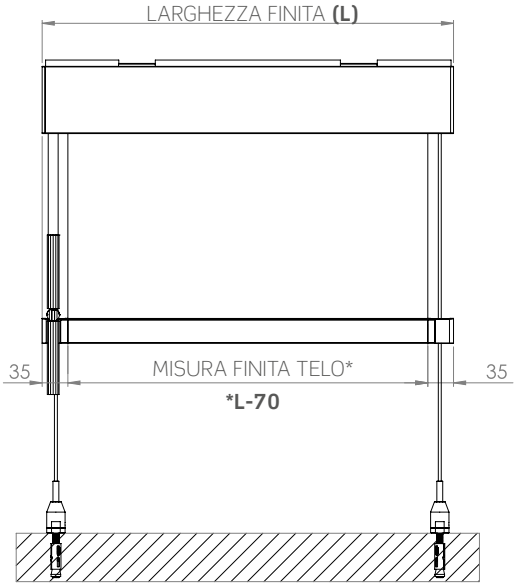

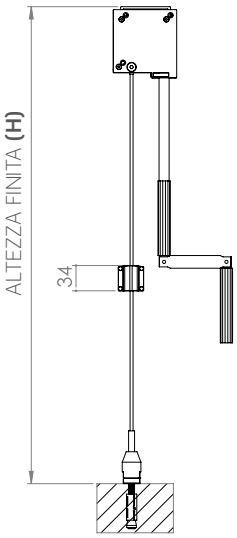

INSTALLAZIONE A SOFFITTO **- STANDARD**

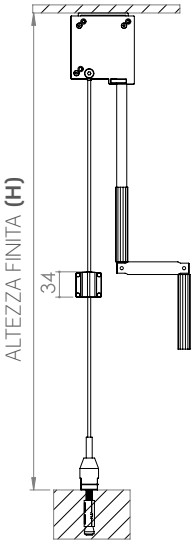

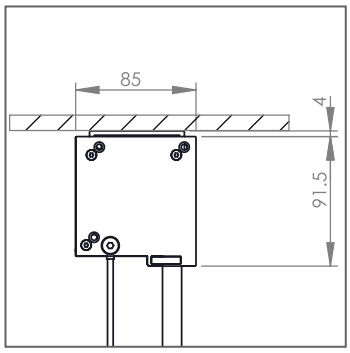

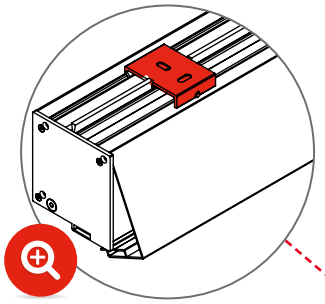

Posizione staffa
e ispezionabilità

INSTALLAZIONE A PARETE **- A RICHIESTA**

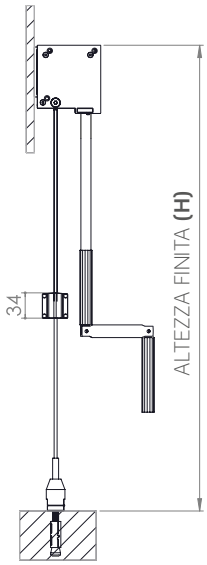

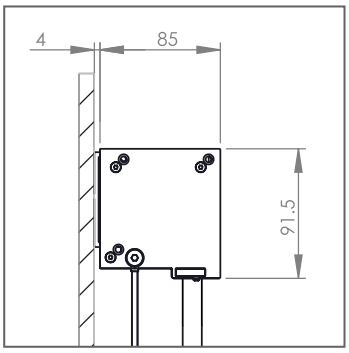

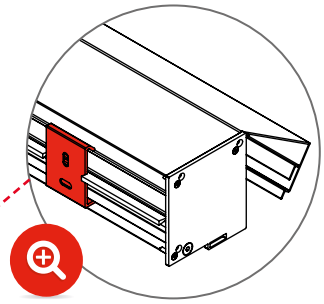

Posizione staffa
e ispezionabilità

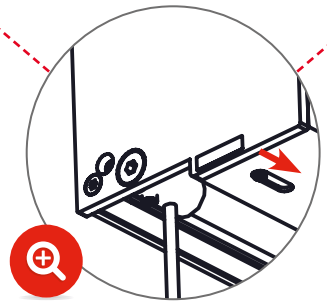

Rimozione sicura
celino*

* Per rimuovere il profilo celino, svitare leggermente il grano all'interno della sicura e traslare lo stesso all'interno dell'asola.

CONFIGURAZIONE **STANDARD**

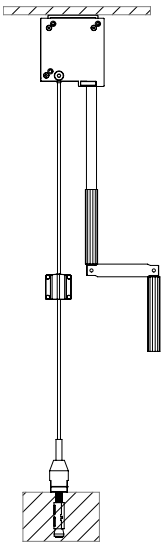

TCA220

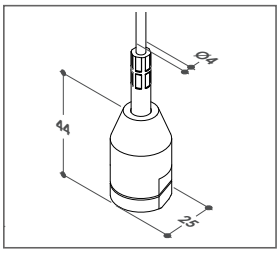

ZAB03Z

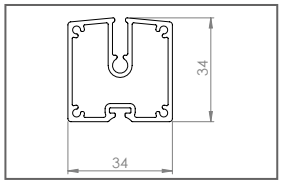

CONFIGURAZIONE **A RICHIESTA**

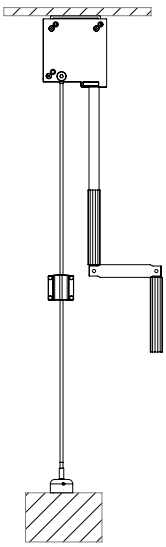

TCA230

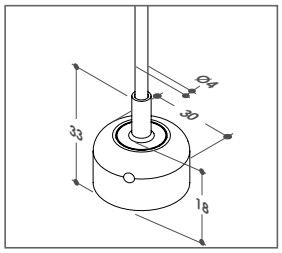

ZAB03Z

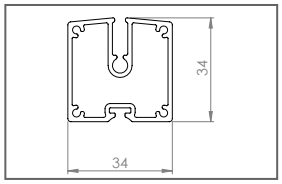

TERMINALI **A RICHIESTA**

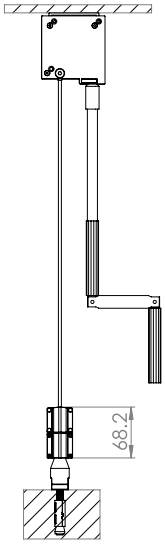

ZAB04Z+ZAP12Z+ZNG04Z

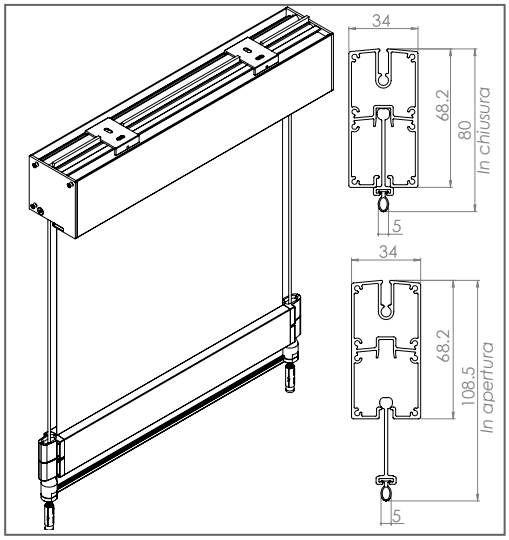

Terminale alto 70 mm con portaspazzolino telescopico e guarnizione di compensazione.

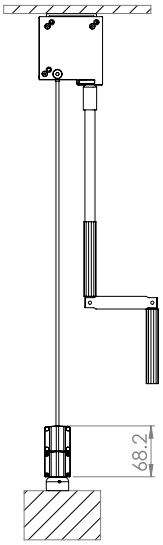

ZAB04Z+ZNG08Z

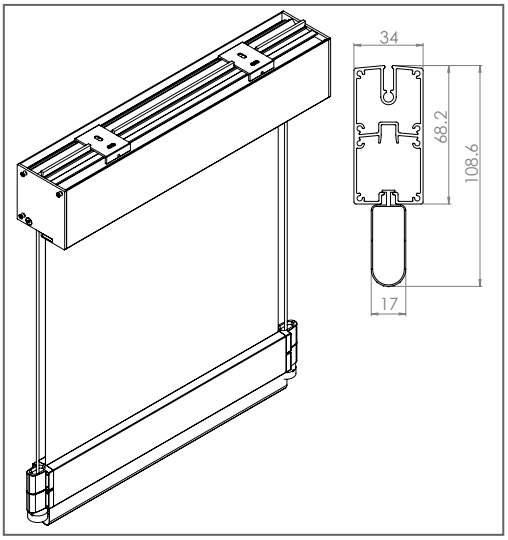

Terminale alto 70 mm con guarnizione di compensazione alta 40 mm.

FISSAGGIO CAVI - **LATERALE O A PARETE**

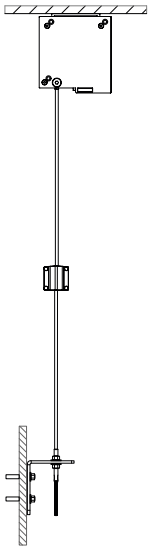

TCA440

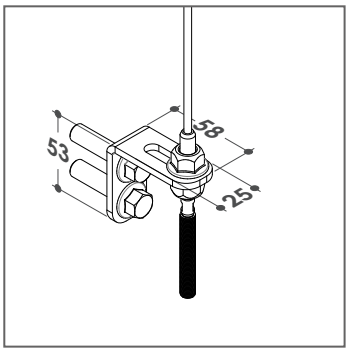

Staffe in acciaio AISI 304
53x58x25 mm

TCA080

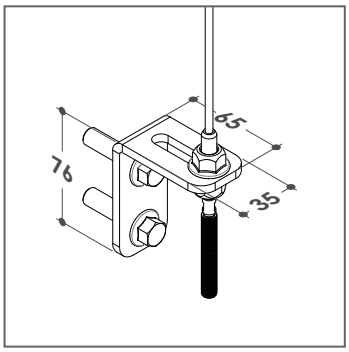

Staffe in acciaio AISI 304
76x65x35 mm

TCA430

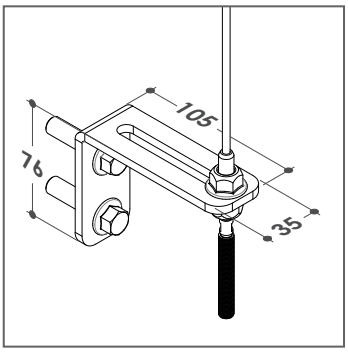

Staffe in acciaio AISI 304
76x105x35 mm

COME ORDINARE

COLORI STANDARD

Bianco

Nero

Argento verniciato

Maggiorazione per tinte RAL
Special **+ 10%**

Si prega di utilizzare l'apposito modulo d'ordine a pag.186 del catalogo.
Per la versione pdf si prega di contattare direttamente l'azienda.

SCREEN 5500
COMPRESO MECCANICA

H/L	80	100	120	140	160	180	200	220	240	260	280
80	690	741	792	843	893	944	995	1045	1096	1147	1197
100	706	757	807	858	909	959	1010	1061	1111	1162	1213
120	721	772	823	873	924	975	1025	1076	1127	1178	1228
140	737	787	838	889	939	990	1041	1092	1142	1193	1244
160	752	803	853	904	955	1006	1056	1107	1158	1208	1259
180	767	818	869	920	970	1021	1072	1122	1173	1224	1274
200	783	834	884	935	986	1036	1087	1138	1188	1239	1290
220	798	849	900	950	1001	1052	1102	1153	1204	1255	1305

SCREEN OSCURANTE
COMPRESO MECCANICA

H/L	80	100	120	140	160	180	200	220	240	260	280
80	737	800	863	925	988	1050	1113	1175	1238	1300	1363
100	773	827	890	952	1015	1077	1140	1203	1265	1328	1390
120	809	855	917	980	1042	1105	1167	1230	1292	1355	1417
140	844	882	944	1007	1069	1132	1194	1257	1320	1382	1445
160	880	909	972	1034	1097	1159	1222	1284	1347	1409	1472
180	915	936	999	1061	1124	1186	1249	1311	1374	1437	1499
200	951	963	1026	1089	1151	1214	1276	1339	1401	1464	1526
220	986	991	1053	1116	1178	1241	1303	1366	1428	1491	1554

SOLTIS 92
COMPRESO MECCANICA

H/L	80	100	120	140	160	180	200	220	240	260	280
80	727	788	848	908	968	1028	1089	1149	1209	1269	1329
100	752	813	873	933	993	1053	1113	1174	1234	1294	1354
120	777	837	898	958	1018	1078	1138	1198	1259	1319	1379
140	802	862	922	983	1043	1103	1163	1223	1283	1344	1404
160	827	887	947	1007	1068	1128	1188	1248	1308	1369	1429
180	852	912	972	1032	1093	1153	1213	1273	1333	1393	1454
200	877	937	997	1057	1117	1178	1238	1298	1358	1418	1478
220	902	962	1022	1082	1142	1202	1263	1323	1383	1443	1503

OPATEX PRO
COMPRESO MECCANICA

H/L	80	100	120	140	160	180	200	220	240	260	280
80	667	713	759	805	851	897	943	989	1035	1081	1127
100	678	724	770	816	862	908	954	1000	1046	1092	1138
120	689	735	781	827	873	919	965	1011	1056	1102	1148
140	699	745	791	837	883	929	975	1021	1067	1113	1159
160	710	756	802	848	894	940	986	1032	1078	1124	1170
180	721	767	813	859	905	951	997	1043	1088	1134	1180
200	731	777	823	869	915	961	1007	1053	1099	1145	1191
220	742	788	834	880	926	972	1018	1064	1110	1156	1202

NEW OMBRA BOX INOX

MXC100A

TENDA CON CASSONETTO DA 100 E CAVI INOX - COMANDO AD ARGANO

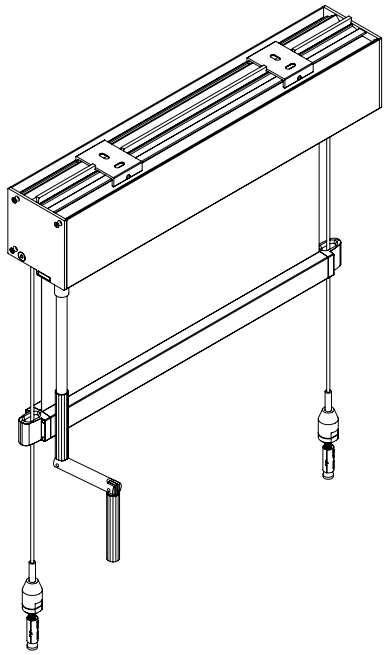

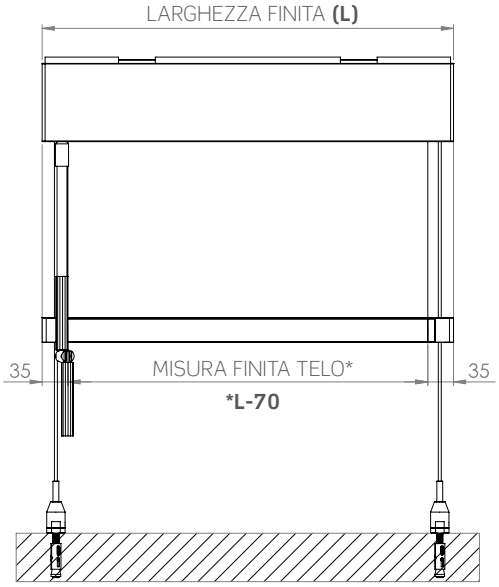

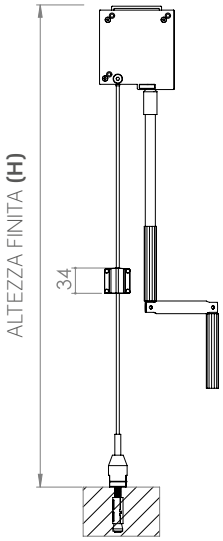

INSTALLAZIONE A SOFFITTO **- STANDARD**

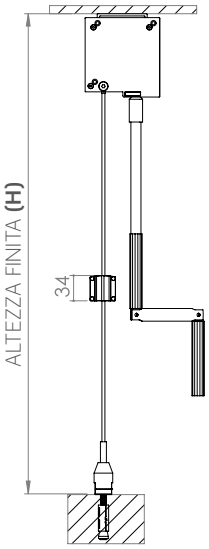

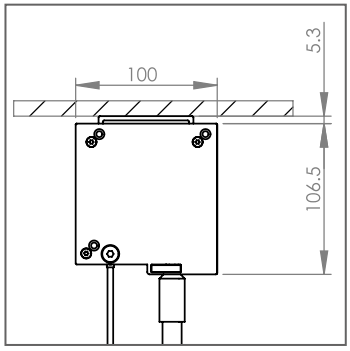

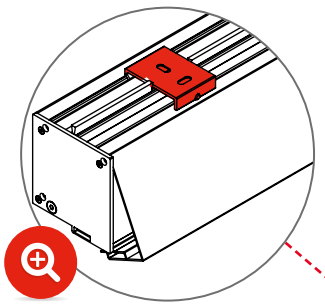

Posizione staffa
e ispezionabilità

INSTALLAZIONE A PARETE **- A RICHIESTA**

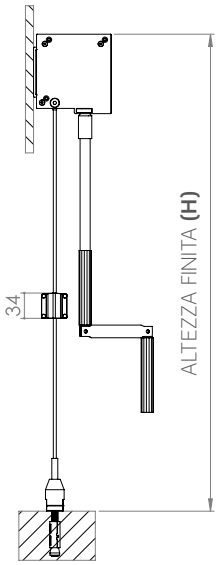

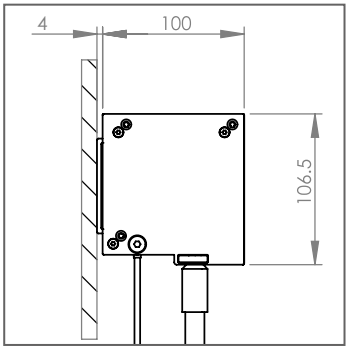

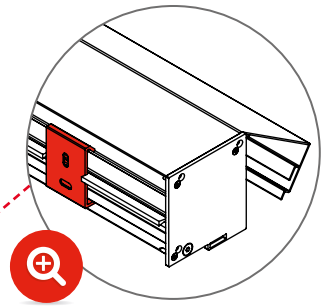

Posizione staffa
e ispezionabilità

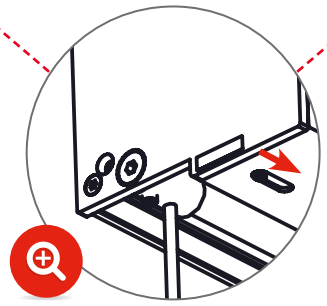

Rimozione sicura
celino

* Per rimuovere il profilo celino, svitare leggermente il grano all'interno della sicura e traslare lo stesso all'interno dell'asola.

CONFIGURAZIONE **STANDARD**

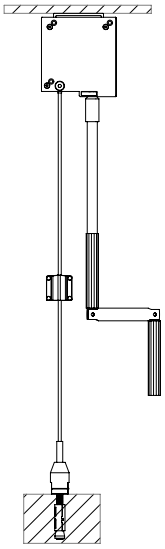

TCA220

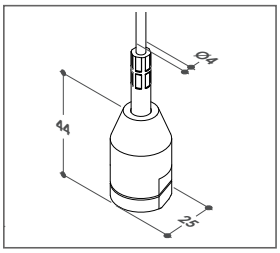

ZAB03Z

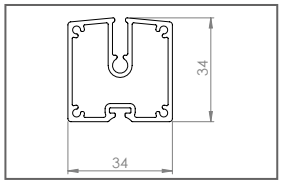

CONFIGURAZIONE **A RICHIESTA**

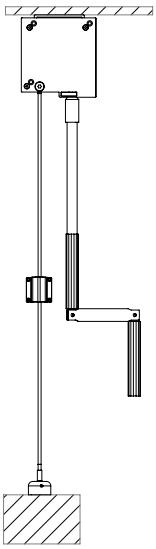

TCA230

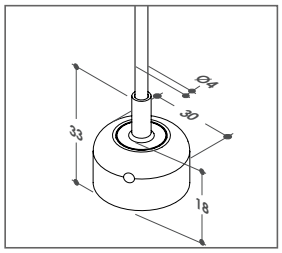

ZAB03Z

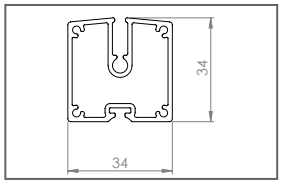

TERMINALI **A RICHIESTA**

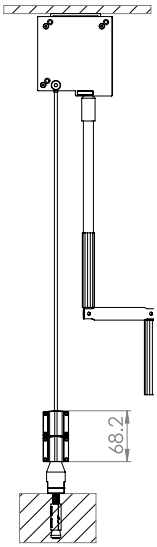

ZAB04Z+ZAP12Z+ZNG04Z

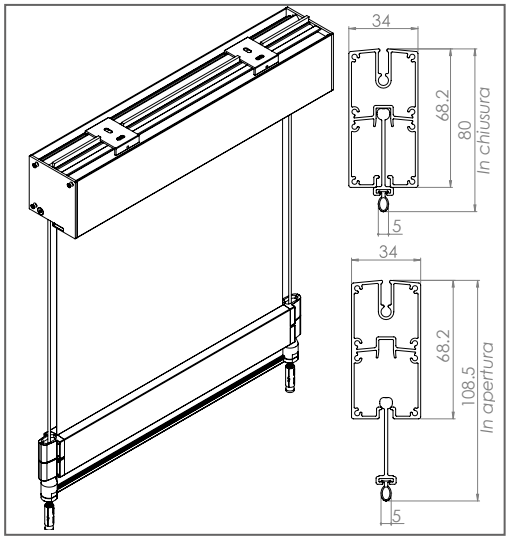

Terminale alto 70 mm con portaspazzolino telescopico e guarnizione di compensazione.

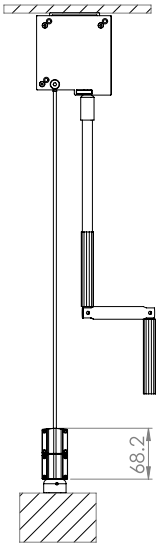

ZAB04Z+ZNG08Z

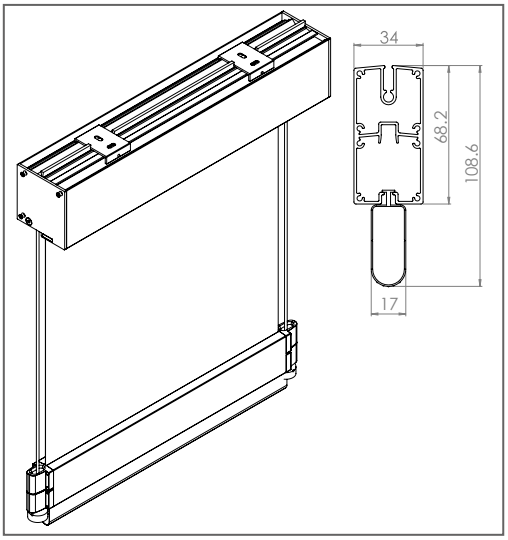

Terminale alto 70 mm con guarnizione di compensazione alta 40 mm.

FISSAGGIO CAVI - **LATERALE O A PARETE**

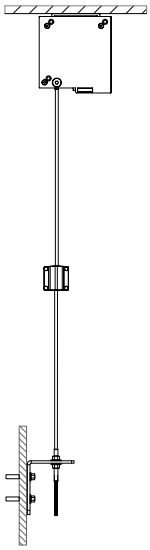

TCA440

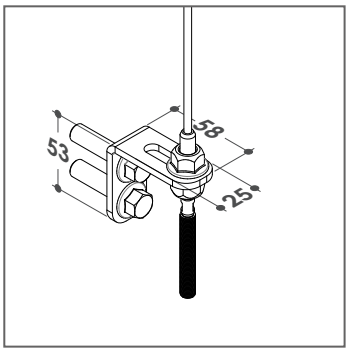

Staffe in acciaio AISI 304
53x58x25 mm

TCA080

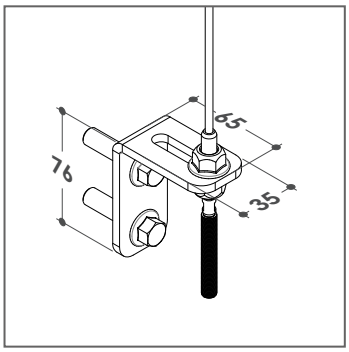

Staffe in acciaio AISI 304
76x65x35 mm

TCA430

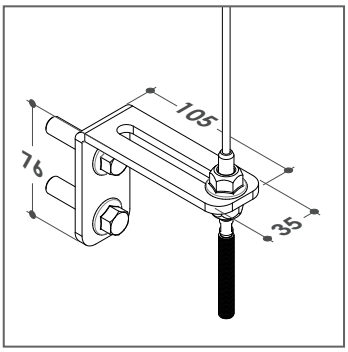

Staffe in acciaio AISI 304
76x105x35 mm

COME ORDINARE

COLORI STANDARD

Bianco

Nero

Argento verniciato

Maggiorazione per tinte RAL
Special **+ 10%**

Si prega di utilizzare l'apposito modulo d'ordine a pag.186 del catalogo.
Per la versione pdf si prega di contattare direttamente l'azienda.

SCREEN 5500
COMPRESO MECCANICA

H/L	80	100	120	140	160	180	200	220	240	260	280	300	320	340	360	380	400	420	440	460
80	708	761	813	865	917	969	1021	1073	1125	1177	1229	1281	1333	1385	1437	1489	1541	1594	1646	1698
100	724	776	828	880	932	984	1036	1088	1140	1192	1244	1297	1349	1401	1453	1505	1557	1609	1661	1713
120	739	791	843	895	948	1000	1052	1104	1156	1208	1260	1312	1364	1416	1468	1520	1572	1624	1676	1728
140	755	807	859	911	963	1015	1067	1119	1171	1223	1275	1327	1379	1431	1484	1536	1588	1640	1692	1744
160	770	822	874	926	978	1030	1082	1135	1187	1239	1291	1343	1395	1447	1499	1551	1603	1655	1707	1759
180	785	838	890	942	994	1046	1098	1150	1202	1254	1306	1358	1410	1462	1514	1566	1618	1671	1723	1775
200	801	853	905	957	1009	1061	1113	1165	1217	1269	1321	1374	1426	1478	1530	1582	1634	1686	1738	1790
220	816	868	920	972	1025	1077	1129	1181	1233	1285	1337	1389	1441	1493	1545	1597	1649	1701	1753	1805
240	832	884	936	988	1040	1092	1144	1196	1248	1300	1352	1404	1456	1508	1561	1613	1665	1717	1769	1821
260	847	899	951	1003	1055	1107	1159	1212	1264	1316	1368	1420	1472	1524	1576	1628	1680	1732	1784	1836
280	862	915	967	1019	1071	1123	1175	1227	1279	1331	1383	1435	1487	1539	1591	1643	1695	1748	1800	1852
300	878	930	982	1034	1086	1138	1190	1242	1294	1346	1398	1451	1503	1555	1607	1659	1711	1763	1815	1867
320	893	945	997	1049	1102	1154	1206	1258	1310	1362	1414	1466	1518	1570	1622	1674	1726	1778	1830	1882
340	909	961	1013	1065	1117	1169	1221	1273	1325	1377	1429	1481	1533	1585	1638	1690	1742	1794	1846	1898
360	924	976	1028	1080	1132	1184	1236	1289	1341	1393	1445	1497	1549	1601	1653	1705	1757	1809	1861	1913
380	939	992	1044	1096	1148	1200	1252	1304	1356	1408	1460	1512	1564	1616	1668	1720	1772	1825	1877	1929
400	955	1007	1059	1111	1163	1215	1267	1319	1371	1423	1475	1528	1580	1632	1684	1736	1788	1840	1892	1944

SCREEN OSCURANTE
COMPRESO MECCANICA

H/L	80	100	120	140	160	180	200	220	240	260	280	300	320	340	360	380	400	420	440	460
80	755	819	883	947	1011	1075	1139	1203	1267	1331	1394	1458	1522	1586	1650	1714	1778	1842	1906	1970
100	791	847	911	974	1038	1102	1166	1230	1294	1358	1422	1486	1550	1613	1677	1741	1805	1869	1933	1997
120	827	874	938	1002	1066	1129	1193	1257	1321	1385	1449	1513	1577	1641	1705	1768	1832	1896	1960	2024
140	862	901	965	1029	1093	1157	1221	1285	1348	1412	1476	1540	1604	1668	1732	1796	1860	1924	1987	2051
160	898	928	992	1056	1120	1184	1248	1312	1376	1440	1503	1567	1631	1695	1759	1823	1887	1951	2015	2079
180	933	956	1019	1083	1147	1211	1275	1339	1403	1467	1531	1595	1658	1722	1786	1850	1914	1978	2042	2106
200	969	983	1047	1111	1175	1238	1302	1366	1430	1494	1558	1622	1686	1750	1814	1877	1941	2005	2069	2133
220	1004	1010	1074	1138	1202	1266	1330	1393	1457	1521	1585	1649	1713	1777	1841	1905	1969	2032	2096	2160
240	1040	1037	1101	1165	1229	1293	1357	1421	1485	1549	1612	1676	1740	1804	1868	1932	1996	2060	2124	2188
260	1075	1065	1128	1192	1256	1320	1384	1448	1512	1576	1640	1704	1767	1831	1895	1959	2023	2087	2151	2215
280	1111	1092	1156	1220	1283	1347	1411	1475	1539	1603	1667	1731	1795	1859	1922	1986	2050	2114	2178	2242
300	1146	1119	1183	1247	1311	1375	1439	1502	1566	1630	1694	1758	1822	1886	1950	2014	2078	2141	2205	2269
320	1182	1146	1210	1274	1338	1402	1466	1530	1594	1657	1721	1785	1849	1913	1977	2041	2105	2169	2233	2296
340	1218	1174	1237	1301	1365	1429	1493	1557	1621	1685	1749	1813	1876	1940	2004	2068	2132	2196	2260	2324
360	1253	1201	1265	1329	1392	1456	1520	1584	1648	1712	1776	1840	1904	1968	2031	2095	2159	2223	2287	2351
380	1289	1228	1292	1356	1420	1484	1547	1611	1675	1739	1803	1867	1931	1995	2059	2123	2186	2250	2314	2378
400	1324	1255	1319	1383	1447	1511	1575	1639	1703	1766	1830	1894	1958	2022	2086	2150	2214	2278	2342	2405

SOLTIS 92
COMPRESO MECCANICA

H/L	80	100	120	140	160	180	200	220	240	260	280	300	320	340	360	380	400	420	440	460
80	745	807	869	930	992	1053	1115	1176	1238	1299	1361	1422	1484	1545	1607	1668	1730	1792	1853	1915
100	770	832	893	955	1016	1078	1140	1201	1263	1324	1386	1447	1509	1570	1632	1693	1755	1816	1878	1939
120	795	857	918	980	1041	1103	1164	1226	1287	1349	1411	1472	1534	1595	1657	1718	1780	1841	1903	1964
140	820	882	943	1005	1066	1128	1189	1251	1312	1374	1435	1497	1558	1620	1682	1743	1805	1866	1928	1989
160	845	907	968	1030	1091	1153	1214	1276	1337	1399	1460	1522	1583	1645	1706	1768	1829	1891	1953	2014
180	870	931	993	1054	1116	1177	1239	1301	1362	1424	1485	1547	1608	1670	1731	1793	1854	1916	1977	2039
200	895	956	1018	1079	1141	1202	1264	1325	1387	1448	1510	1572	1633	1695	1756	1818	1879	1941	2002	2064
220	920	981	1043	1104	1166	1227	1289	1350	1412	1473	1535	1596	1658	1719	1781	1843	1904	1966	2027	2089
240	944	1006	1068	1129	1191	1252	1314	1375	1437	1498	1560	1621	1683	1744	1806	1867	1929	1990	2052	2114
260	969	1031	1092	1154	1215	1277	1339	1400	1462	1523	1585	1646	1708	1769	1831	1892	1954	2015	2077	2138
280	994	1056	1117	1179	1240	1302	1363	1425	1486	1548	1609	1671	1733	1794	1856	1917	1979	2040	2102	2163
300	1019	1081	1142	1204	1265	1327	1388	1450	1511	1573	1634	1696	1757	1819	1880	1942	2004	2065	2127	2188
320	1044	1105	1167	1229	1290	1352	1413	1475	1536	1598	1659	1721	1782	1844	1905	1967	2028	2090	2151	2213
340	1069	1130	1192	1253	1315	1376	1438	1500	1561	1623	1684	1746	1807	1869	1930	1992	2053	2115	2176	2238
360	1094	1155	1217	1278	1340	1401	1463	1524	1586	1647	1709	1771	1832	1894	1955	2017	2078	2140	2201	2263
380	1119	1180	1242	1303	1365	1426	1488	1549	1611	1672	1734	1795	1857	1918	1980	2041	2103	2165	2226	2288
400	1143	1205	1266	1328	1390	1451	1513	1574	1636	1697	1759	1820	1882	1943	2005	2066	2128	2189	2251	2312

OPATEX PRO
COMPRESO MECCANICA

H/L	80	100	120	140	160	180	200	220	240	260	280	300	320	340	360	380	400	420	440	460
80	685	733	780	827	875	922	969	1017	1064	1111	1159	1206	1253	1301	1348	1395	1443	1490	1537	1585
100	696	743	791	838	885	933	980	1027	1075	1122	1169	1217	1264	1311	1359	1406	1453	1501	1548	1595
120	707	754	801	849	896	943	991	1038	1085	1133	1180	1227	1275	1322	1369	1417	1464	1511	1559	1606
140	717	765	812	859	907	954	1001	1049	1096	1143	1191	1238	1285	1333	1380	1427	1475	1522	1569	1617
160	728	775	823	870	917	965	1012	1059	1107	1154	1201	1249	1296	1343	1391	1438	1485	1533	1580	1627
180	739	786	833	881	928	975	1023	1070	1117	1165	1212	1259	1307	1354	1401	1449	1496	1543	1591	1638
200	749	797	844	891	939	986	1033	1081	1128	1175	1223	1270	1317	1365	1412	1459	1507	1554	1601	1649
220	760	807	855	902	949	997	1044	1091	1139	1186	1233	1281	1328	1375	1423	1470	1517	1565	1612	1659
240	771	818	865	913	960	1007	1055	1102	1149	1197	1244	1291	1339	1386	1433	1481	1528	1575	1623	1670
260	781	829	876	923	971	1018	1065	1113	1160	1207	1255	1302	1349	1397	1444	1491	1539	1586	1633	1681
280	792	839	887	934	981	1029	1076	1123	1171	1218	1265	1313	1360	1407	1455	1502	1549	1597	1644	1691
300	803	850	897	945	992	1039	1087	1134	1181	1229	1276	1323	1371	1418	1465	1513	1560	1607	1655	1702
320	813	861	908	955	1003	1050	1097	1145	1192	1239	1287	1334	1381	1429	1476	1523	1571	1618	1665	1712
340	824	871	919	966	1013	1061	1108	1155	1203	1250	1297	1345	1392	1439	1487	1534	1581	1629	1676	1723
360	835	882	929	977	1024	1071	1119	1166	1213	1261	1308	1355	1403	1450	1497	1545	1592	1639	1686	1734
380	845	893	940	987	1035	1082	1129	1177	1224	1271	1319	1366	1413	1461	1508	1555	1603	1650	1697	1744
400	856	903	951	998	1045	1093	1140	1187	1235	1282	1329	1377	1424	1471	1519	1566	1613	1660	1708	1755

Per misure superiori a quelle indicate nelle tabelle, si prega di contattare l'azienda.

NEW OMBRA BOX INOX

MXC125A

TENDA CON CASSONETTO DA 125 E CAVI INOX - COMANDO AD ARGANO

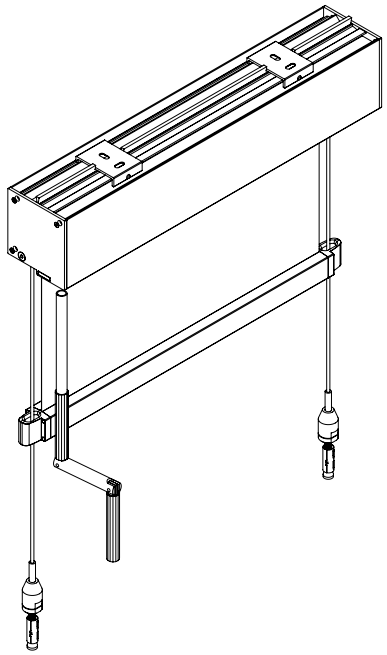

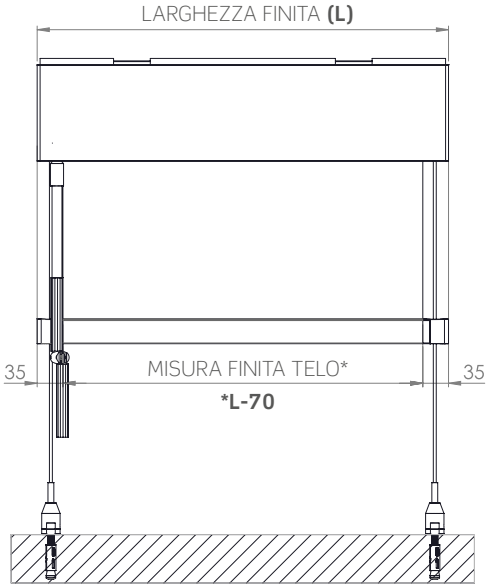

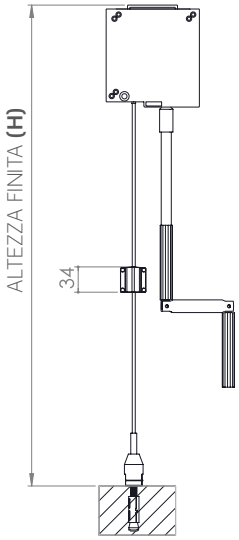

INSTALLAZIONE A SOFFITTO **- STANDARD**

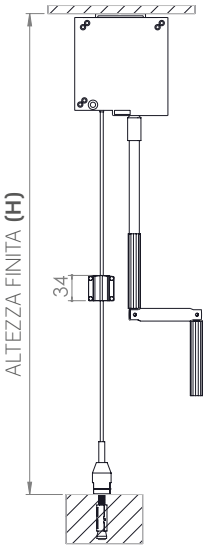

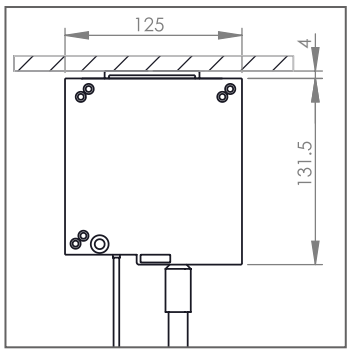

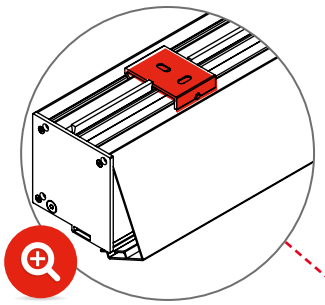

Posizione staffa
e ispezionabilità

INSTALLAZIONE A PARETE **- A RICHIESTA**

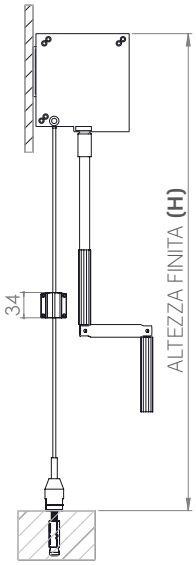

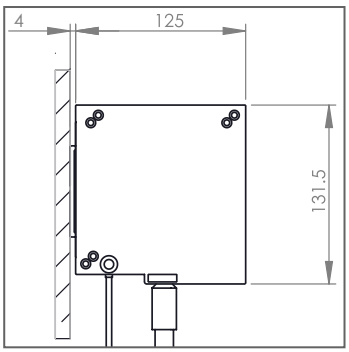

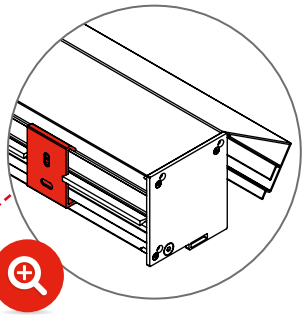

Posizione staffa
e ispezionabilità

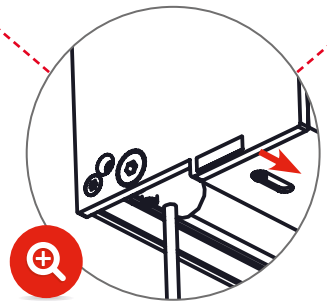

Rimozione sicura
celino

* Per rimuovere il profilo celino, svitare leggermente il grano all'interno della sicura e traslare lo stesso all'interno dell'asola.

CONFIGURAZIONE **STANDARD**

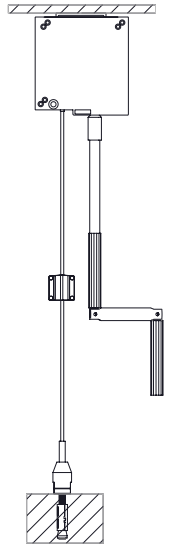

TCA220

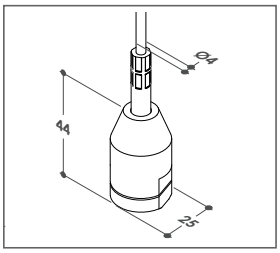

ZAB03Z

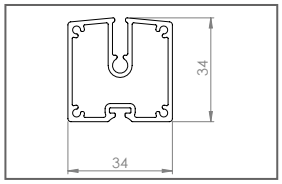

CONFIGURAZIONE **A RICHIESTA**

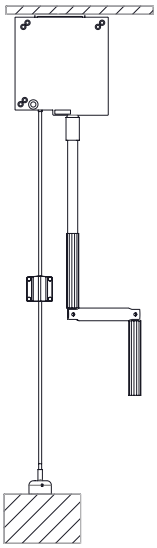

TCA230

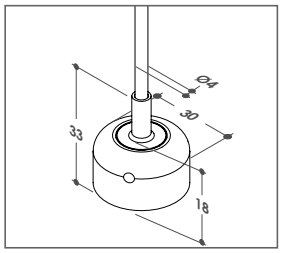

ZAB03Z

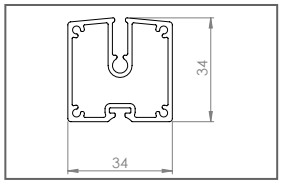

TERMINALI **A RICHIESTA**

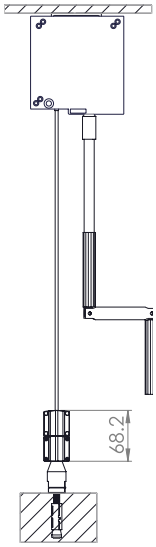

ZAB04Z+ZAP12Z+ZNG04Z

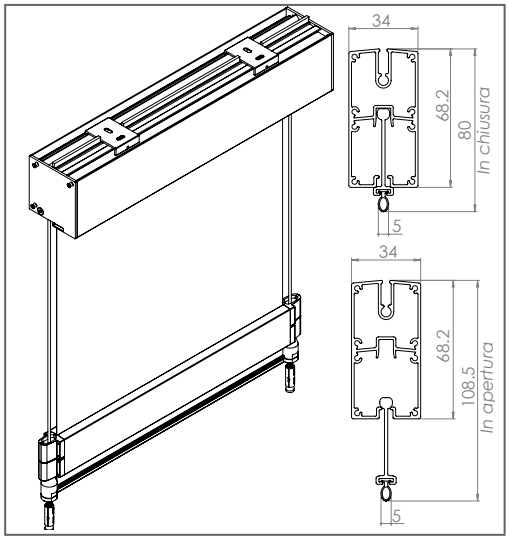

Terminale alto 70 mm con portaspazzolino telescopico e guarnizione di compensazione.

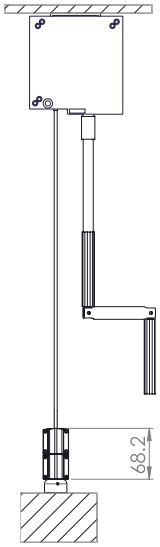

ZAB04Z+ZNG08Z

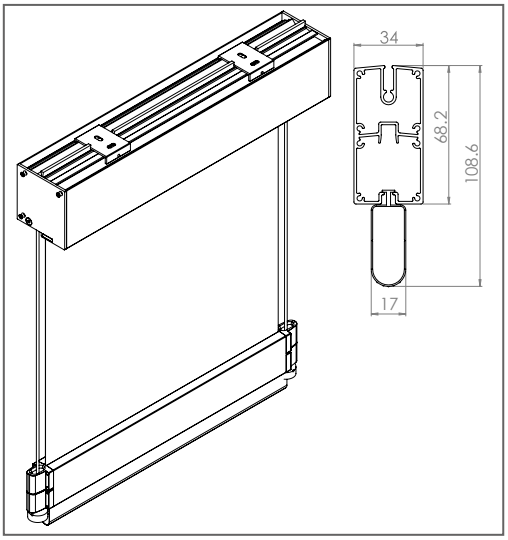

Terminale alto 70 mm con guarnizione di compensazione alta 40 mm.

FISSAGGIO CAVI - **LATERALE O A PARETE**

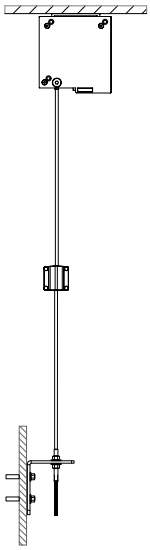

TCA440

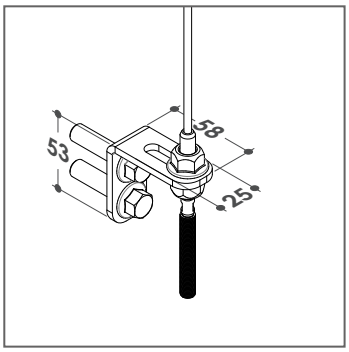

Staffe in acciaio AISI 304
53x58x25 mm

TCA080

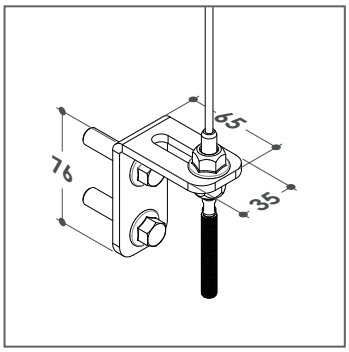

Staffe in acciaio AISI 304
76x65x35 mm

TCA430

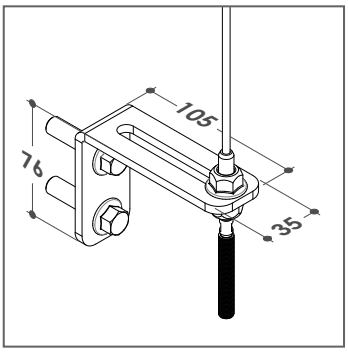

Staffe in acciaio AISI 304
76x105x35 mm

COME ORDINARE

COLORI STANDARD

Bianco

Nero

Argento verniciato

Maggiorazione per tinte RAL
Special **+ 10%**

Si prega di utilizzare l'apposito modulo d'ordine a pag.186 del catalogo.
Per la versione pdf si prega di contattare direttamente l'azienda.

SCREEN 5500
COMPRESO MECCANICA

H/L	80	100	120	140	160	180	200	220	240	260	280	300	320	340	360	380	400	420	440	460	480	500	520	540	560	580	590
80	748	810	871	932	993	1054	1116	1177	1238	1299	1360	1421	1483	1544	1605	1666	1727	1789	1850	1911	1972	2033	2094	2156	2217	2278	2339
100	764	825	886	947	1009	1070	1131	1192	1253	1315	1376	1437	1498	1559	1620	1682	1743	1804	1865	1926	1987	2049	2110	2171	2232	2293	2355
120	779	840	902	963	1024	1085	1146	1208	1269	1330	1391	1452	1513	1575	1636	1697	1758	1819	1881	1942	2003	2064	2125	2186	2248	2309	2370
140	795	856	917	978	1039	1101	1162	1223	1284	1345	1406	1468	1529	1590	1651	1712	1774	1835	1896	1957	2018	2079	2141	2202	2263	2324	2385
160	810	871	932	994	1055	1116	1177	1238	1300	1361	1422	1483	1544	1605	1667	1728	1789	1850	1911	1973	2034	2095	2156	2217	2278	2340	2401
180	825	887	948	1009	1070	1131	1193	1254	1315	1376	1437	1498	1560	1621	1682	1743	1804	1866	1927	1988	2049	2110	2171	2233	2294	2355	2416
200	841	902	963	1024	1086	1147	1208	1269	1330	1392	1453	1514	1575	1636	1697	1759	1820	1881	1942	2003	2064	2126	2187	2248	2309	2370	2432
220	856	917	979	1040	1101	1162	1223	1285	1346	1407	1468	1529	1590	1652	1713	1774	1835	1896	1958	2019	2080	2141	2202	2263	2325	2386	2447
240	872	933	994	1055	1116	1178	1239	1300	1361	1422	1483	1545	1606	1667	1728	1789	1851	1912	1973	2034	2095	2156	2218	2279	2340	2401	2462
260	887	948	1009	1071	1132	1193	1254	1315	1377	1438	1499	1560	1621	1682	1744	1805	1866	1927	1988	2050	2111	2172	2233	2294	2355	2417	2478
280	902	964	1025	1086	1147	1208	1270	1331	1392	1453	1514	1575	1637	1698	1759	1820	1881	1943	2004	2065	2126	2187	2248	2310	2371	2432	2493
300	918	979	1040	1101	1163	1224	1285	1346	1407	1469	1530	1591	1652	1713	1774	1836	1897	1958	2019	2080	2141	2203	2264	2325	2386	2447	2509
320	933	994	1056	1117	1178	1239	1300	1362	1423	1484	1545	1606	1667	1729	1790	1851	1912	1973	2035	2096	2157	2218	2279	2340	2402	2463	2524
340	949	1010	1071	1132	1193	1255	1316	1377	1438	1499	1560	1622	1683	1744	1805	1866	1928	1989	2050	2111	2172	2233	2295	2356	2417	2478	2539
360	964	1025	1086	1148	1209	1270	1331	1392	1454	1515	1576	1637	1698	1759	1821	1882	1943	2004	2065	2127	2188	2249	2310	2371	2432	2494	2555
380	979	1041	1102	1163	1224	1285	1347	1408	1469	1530	1591	1652	1714	1775	1836	1897	1958	2020	2081	2142	2203	2264	2325	2387	2448	2509	2570
400	995	1056	1117	1178	1240	1301	1362	1423	1484	1546	1607	1668	1729	1790	1851	1913	1974	2035	2096	2157	2218	2280	2341	2402	2463	2524	2586

SCREEN OSCURANTE
COMPRESO MECCANICA

H/L	80	100	120	140	160	180	200	220	240	260	280	300	320	340	360	380	400	420	440	460	480	500	520	540	560	580	590
80	795	869	942	1015	1088	1161	1234	1307	1380	1453	1526	1599	1672	1745	1818	1891	1964	2037	2110	2183	2256	2329	2402	2475	2548	2621	2694
100	831	896	969	1042	1115	1188	1261	1334	1407	1480	1553	1626	1699	1772	1845	1918	1991	2064	2137	2210	2283	2356	2429	2502	2575	2648	2721
120	867	923	996	1069	1142	1215	1288	1361	1434	1507	1580	1653	1726	1799	1872	1945	2018	2091	2164	2237	2310	2383	2456	2529	2602	2675	2748
140	902	950	1023	1096	1169	1242	1315	1388	1461	1534	1607	1680	1753	1826	1899	1973	2046	2119	2192	2265	2338	2411	2484	2557	2630	2703	2776
160	938	977	1050	1124	1197	1270	1343	1416	1489	1562	1635	1708	1781	1854	1927	2000	2073	2146	2219	2292	2365	2438	2511	2584	2657	2730	2803
180	973	1005	1078	1151	1224	1297	1370	1443	1516	1589	1662	1735	1808	1881	1954	2027	2100	2173	2246	2319	2392	2465	2538	2611	2684	2757	2830
200	1009	1032	1105	1178	1251	1324	1397	1470	1543	1616	1689	1762	1835	1908	1981	2054	2127	2200	2273	2346	2419	2492	2565	2638	2711	2784	2857
220	1044	1059	1132	1205	1278	1351	1424	1497	1570	1643	1716	1789	1862	1935	2008	2081	2154	2228	2301	2374	2447	2520	2593	2666	2739	2812	2885
240	1080	1086	1159	1232	1305	1379	1452	1525	1598	1671	1744	1817	1890	1963	2036	2109	2182	2255	2328	2401	2474	2547	2620	2693	2766	2839	2912
260	1115	1114	1187	1260	1333	1406	1479	1552	1625	1698	1771	1844	1917	1990	2063	2136	2209	2282	2355	2428	2501	2574	2647	2720	2793	2866	2939
280	1151	1141	1214	1287	1360	1433	1506	1579	1652	1725	1798	1871	1944	2017	2090	2163	2236	2309	2382	2455	2528	2601	2674	2747	2820	2893	2966
300	1186	1168	1241	1314	1387	1460	1533	1606	1679	1752	1825	1898	1971	2044	2117	2190	2263	2336	2409	2483	2556	2629	2702	2775	2848	2921	2994
320	1222	1195	1268	1341	1414	1487	1560	1634	1707	1780	1853	1926	1999	2072	2145	2218	2291	2364	2437	2510	2583	2656	2729	2802	2875	2948	3021
340	1258	1223	1296	1369	1442	1515	1588	1661	1734	1807	1880	1953	2026	2099	2172	2245	2318	2391	2464	2537	2610	2683	2756	2829	2902	2975	3048
360	1293	1250	1323	1396	1469	1542	1615	1688	1761	1834	1907	1980	2053	2126	2199	2272	2345	2418	2491	2564	2637	2710	2783	2856	2929	3002	3075
380	1329	1277	1350	1423	1496	1569	1642	1715	1788	1861	1934	2007	2080	2153	2226	2299	2372	2445	2518	2591	2664	2738	2811	2884	2957	3030	3103
400	1364	1304	1377	1450	1523	1596	1669	1742	1815	1889	1962	2035	2108	2181	2254	2327	2400	2473	2546	2619	2692	2765	2838	2911	2984	3057	3130

SOLTIS 92
COMPRESO MECCANICA

H/L	80	100	120	140	160	180	200	220	240	260	280	300	320	340	360	380	400	420	440	460	480	500	520	540	560	580	590
80	785	856	927	997	1068	1139	1209	1280	1351	1421	1492	1563	1633	1704	1775	1845	1916	1987	2057	2128	2198	2269	2340	2410	2481	2552	2622
100	810	881	952	1022	1093	1164	1234	1305	1376	1446	1517	1588	1658	1729	1799	1870	1941	2011	2082	2153	2223	2294	2365	2435	2506	2577	2647
120	835	906	977	1047	1118	1188	1259	1330	1400	1471	1542	1612	1683	1754	1824	1895	1966	2036	2107	2178	2248	2319	2390	2460	2531	2601	2672
140	860	931	1001	1072	1143	1213	1284	1355	1425	1496	1567	1637	1708	1779	1849	1920	1991	2061	2132	2202	2273	2344	2414	2485	2556	2626	2697
160	885	956	1026	1097	1168	1238	1309	1380	1450	1521	1591	1662	1733	1803	1874	1945	2015	2086	2157	2227	2298	2369	2439	2510	2581	2651	2722
180	910	980	1051	1122	1192	1263	1334	1404	1475	1546	1616	1687	1758	1828	1899	1970	2040	2111	2182	2252	2323	2393	2464	2535	2605	2676	2747
200	935	1005	1076	1147	1217	1288	1359	1429	1500	1571	1641	1712	1783	1853	1924	1994	2065	2136	2206	2277	2348	2418	2489	2560	2630	2701	2772
220	960	1030	1101	1172	1242	1313	1383	1454	1525	1595	1666	1737	1807	1878	1949	2019	2090	2161	2231	2302	2373	2443	2514	2585	2655	2726	2796
240	984	1055	1126	1196	1267	1338	1408	1479	1550	1620	1691	1762	1832	1903	1974	2044	2115	2186	2256	2327	2397	2468	2539	2609	2680	2751	2821
260	1009	1080	1151	1221	1292	1363	1433	1504	1575	1645	1716	1786	1857	1928	1998	2069	2140	2210	2281	2352	2422	2493	2564	2634	2705	2776	2846
280	1034	1105	1175	1246	1317	1387	1458	1529	1599	1670	1741	1811	1882	1953	2023	2094	2165	2235	2306	2377	2447	2518	2588	2659	2730	2800	2871
300	1059	1130	1200	1271	1342	1412	1483	1554	1624	1695	1766	1836	1907	1978	2048	2119	2189	2260	2331	2401	2472	2543	2613	2684	2755	2825	2896
320	1084	1155	1225	1296	1367	1437	1508	1578	1649	1720	1790	1861	1932	2002	2073	2144	2214	2285	2356	2426	2497	2568	2638	2709	2780	2850	2921
340	1109	1179	1250	1321	1391	1462	1533	1603	1674	1745	1815	1886	1957	2027	2098	2169	2239	2310	2381	2451	2522	2592	2663	2734	2804	2875	2946
360	1134	1204	1275	1346	1416	1487	1558	1628	1699	1770	1840	1911	1981	2052	2123	2193	2264	2335	2405	2476	2547	2617	2688	2759	2829	2900	2971
380	1159	1229	1300	1370	1441	1512	1582	1653	1724	1794	1865	1936	2006	2077	2148	2218	2289	2360	2430	2501	2572	2642	2713	2783	2854	2925	2995
400	1183	1254	1325	1395	1466	1537	1607	1678	1749	1819	1890	1961	2031	2102	2173	2243	2314	2384	2455	2526	2596	2667	2738	2808	2879	2950	3020

OPATEX PRO
COMPRESO MECCANICA

H/L	80	100	120	140	160	180	200	220	240	260	280	300	320	340	360	380	400	420	440	460	480	500	520	540	560	580	590
80	725	782	838	895	951	1008	1064	1121	1177	1233	1290	1346	1403	1459	1516	1572	1629	1685	1741	1798	1854	1911	1967	2024	2080	2136	2193
100	736	793	849	905	962	1018	1075	1131	1188	1244	1301	1357	1413	1470	1526	1583	1639	1696	1752	1809	1865	1921	1978	2034	2091	2147	2204
120	747	803	860	916	973	1029	1085	1142	1198	1255	1311	1368	1424	1481	1537	1593	1650	1706	1763	1819	1876	1932	1988	2045	2101	2158	2214
140	757	814	870	927	983	1040	1096	1153	1209	1265	1322	1378	1435	1491	1548	1604	1661	1717	1773	1830	1886	1943	1999	2056	2112	2168	2225
160	768	825	881	937	994	1050	1107	1163	1220	1276	1333	1389	1445	1502	1558	1615	1671	1728	1784	1840	1897	1953	2010	2066	2123	2179	2236
180	779	835	892	948	1005	1061	1117	1174	1230	1287	1343	1400	1456	1513	1569	1625	1682	1738	1795	1851	1908	1964	2020	2077	2133	2190	2246
200	789	846	902	959	1015	1072	1128	1185	1241	1297	1354	1410	1467	1523	1580	1636	1692	1749	1805	1862	1918	1975	2031	2088	2144	2200	2257
220	800	857	913	969	1026	1082	1139	1195	1252	1308	1365	1421	1477	1534	1590	1647	1703	1760	1816	1872	1929	1985	2042	2098	2155	2211	2268
240	811	867	924	980	1037	1093	1149	1206	1262	1319	1375	1432	1488	1544	1601	1657	1714	1770	1827	1883	1940	1996	2052	2109	2165	2222	2278
260	821	878	934	991	1047	1104	1160	1217	1273	1329	1386	1442	1499	1555	1612	1668	1724	1781	1837	1894	1950	2007	2063	2120	2176	2232	2289
280	832	889	945	1001	1058	1114	1171	1227	1284	1340	1396	1453	1509	1566	1622	1679	1735	1792	1848	1904	1961	2017	2074	2130	2187	2243	2300
300	843	899	956	1012	1069	1125	1181	1238	1294	1351	1407	1464	1520	1576	1633	1689	1746	1802	1859	1915	1972	2028	2084	2141	2197	2254	2310
320	853	910	966	1023	1079	1136	1192	1248	1305	1361	1418	1474	1531	1587	1644	1700	1756	1813	1869	1926	1982	2039	2095	2152	2208	2264	2321
340	864	921	977	1033	1090	1146	1203	1259	1316	1372	1428	1485	1541	1598	1654	1711	1767	1824	1880	1936	1993	2049	2106	2162	2219	2275	2332
360	875	931	988	1044	1100	1157	1213	1270	1326	1383	1439	1496	1552	1608	1665	1721	1778	1834	1891	1947	2004	2060	2116	2173	2229	2286	2342
380	885	942	998	1055	1111	1168	1224	1280	1337	1393	1450	1506	1563	1619	1676	1732	1788	1845	1901	1958	2014	2071	2127	2184	2240	2296	2353
400	896	952	1009	1065	1122	1178	1235	1291	1348	1404	1460	1517	1573	1630	1686	1743	1799	1856	1912	1968	2025	2081	2138	2194	2251	2307	2363

NEW OMBRA BOX INOX

MXC85M

TENDA CON CASSONETTO DA 85 E CAVI INOX - COMANDO AD ARGANO

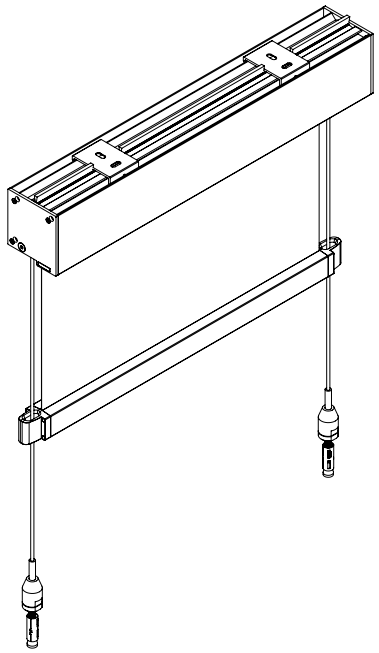

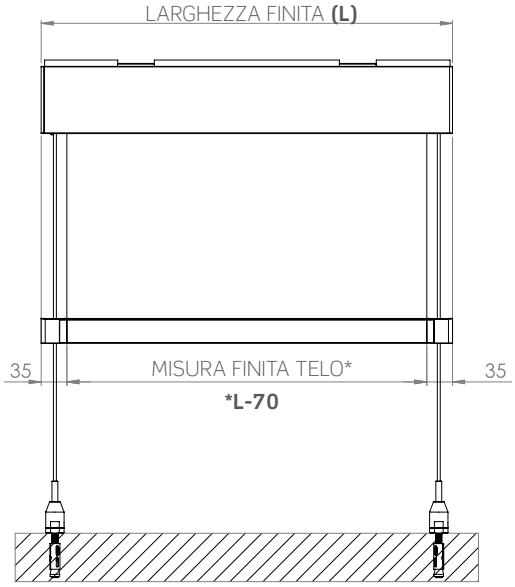

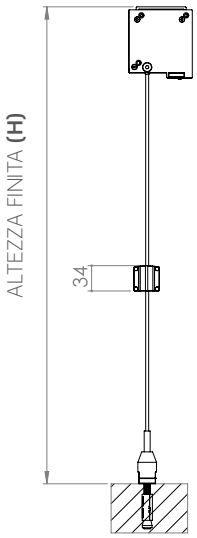

INSTALLAZIONE A SOFFITTO **- STANDARD**

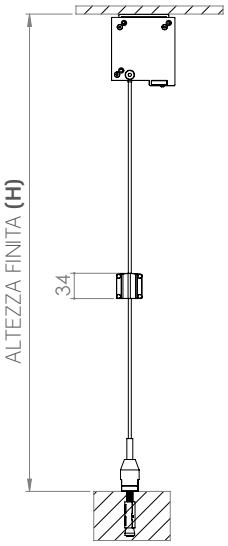

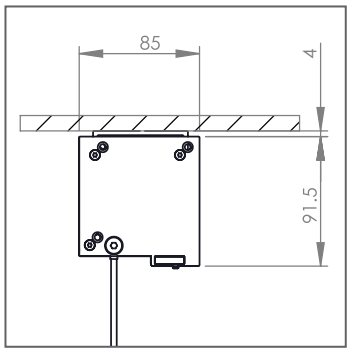

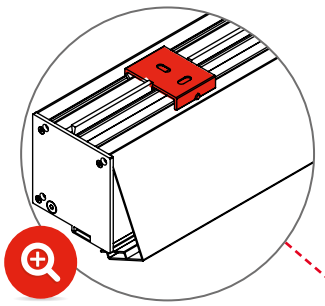

Posizione staffa
e ispezionabilità

INSTALLAZIONE A PARETE **- A RICHIESTA**

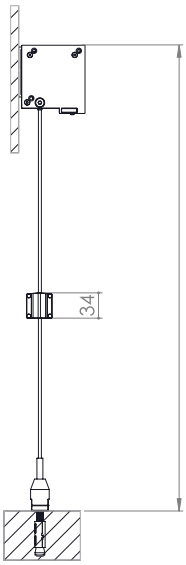

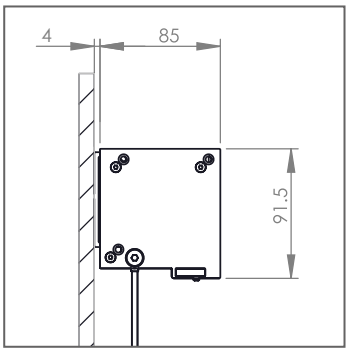

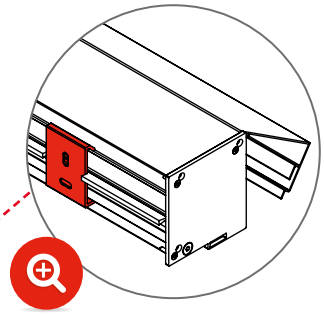

Posizione staffa
e ispezionabilità

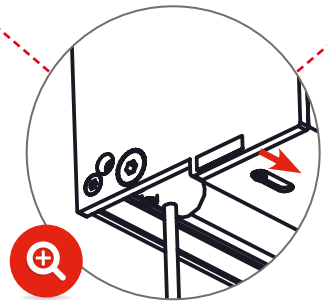

Rimozione sicura
celino

* Per rimuovere il profilo celino, svitare leggermente il grano all'interno della sicura e traslare lo stesso all'interno dell'asola.

CONFIGURAZIONE **STANDARD**

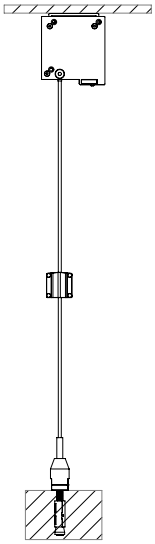

TCA220

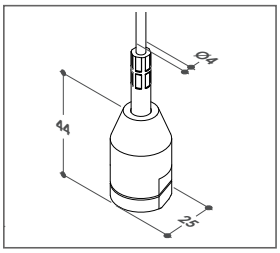

ZAB03Z

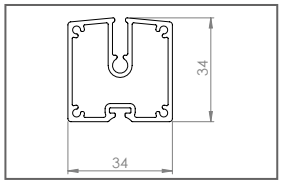

CONFIGURAZIONE **A RICHIESTA**

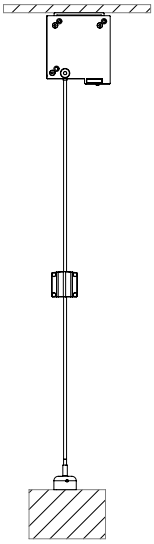

TCA230

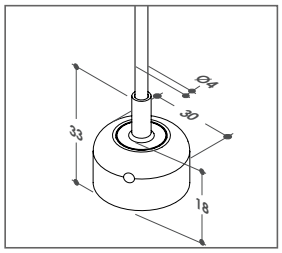

ZAB03Z

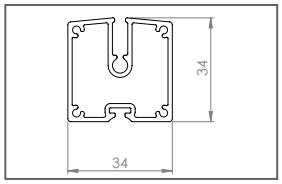

TERMINALI **A RICHIESTA**

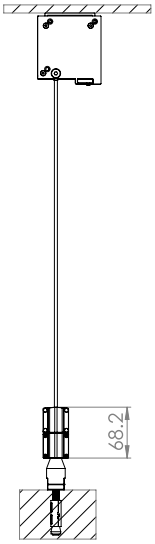

ZAB04Z+ZAP12Z+ZNG04Z

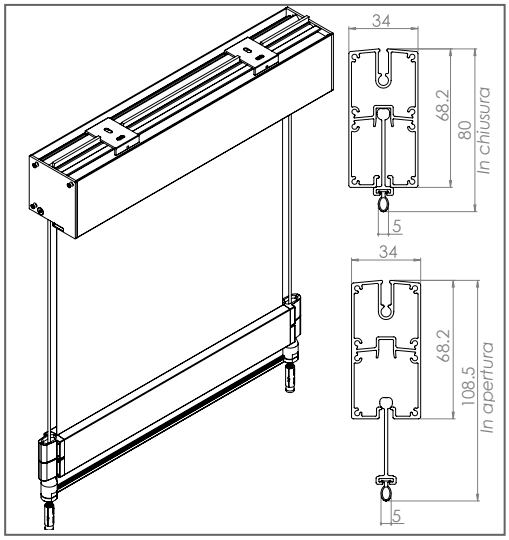

Terminale alto 70 mm con portaspazzolino telescopico e guarnizione di compensazione.

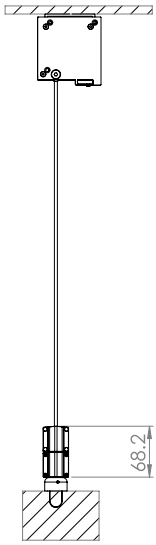

ZAB04Z+ZNG08Z

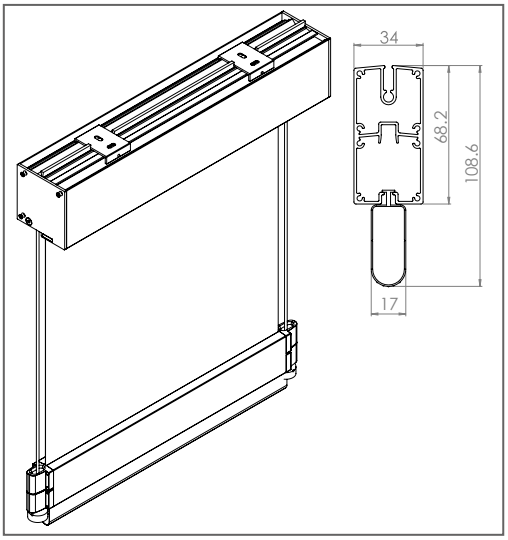

Terminale alto 70 mm con guarnizione di compensazione alta 40 mm.

FISSAGGIO CAVI - **LATERALE O A PARETE**

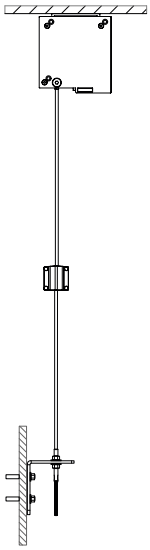

TCA440

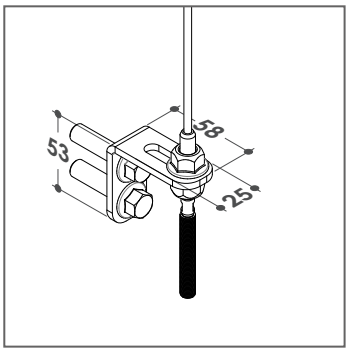

Staffe in acciaio AISI 304
53x58x25 mm

TCA080

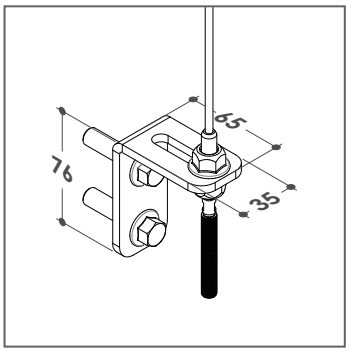

Staffe in acciaio AISI 304
76x65x35 mm

TCA430

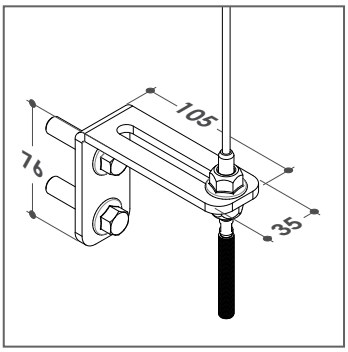

Staffe in acciaio AISI 304
76x105x35 mm

COME ORDINARE

MAGGIORAZIONI

- Supplemento motore con ricevitore radio integrato **€ 211,2**
- Telecomando a 1 canale **€ 68,2**
- Telecomando a 15 canali **€ 130,9**

MOTORI

i-matik — **DI SERIE**

BECKER — **A RICHIESTA** - senza maggiorazione

somfy — **A RICHIESTA** - con maggiorazione*

**Per maggiori informazioni sui costi contattare preventivamente l'azienda.*

COLORI STANDARD

Bianco

Nero

Argento verniciato

Maggiorazione per tinte RAL Special **+ 10%**

Si prega di utilizzare l'apposito modulo d'ordine a pag.186 del catalogo.

Per la versione pdf si prega di contattare direttamente l'azienda.

SCREEN 5500
COMPRESO MECCANICA

H/L	80	100	120	140	160	180	200	220	240	260	280
80	899	950	1001	1052	1102	1153	1204	1254	1305	1356	1406
100	915	966	1016	1067	1118	1168	1219	1270	1320	1371	1422
120	930	981	1032	1082	1133	1184	1234	1285	1336	1387	1437
140	946	996	1047	1098	1148	1199	1250	1301	1351	1402	1453
160	961	1012	1062	1113	1164	1215	1265	1316	1367	1417	1468
180	976	1027	1078	1129	1179	1230	1281	1331	1382	1433	1483
200	992	1043	1093	1144	1195	1245	1296	1347	1397	1448	1499
220	1007	1058	1109	1159	1210	1261	1311	1362	1413	1464	1514

SOLTIS 92
COMPRESO MECCANICA

H/L	80	100	120	140	160	180	200	220	240	260	280
80	936	997	1057	1117	1177	1237	1298	1358	1418	1478	1538
100	961	1022	1082	1142	1202	1262	1322	1383	1443	1503	1563
120	986	1046	1107	1167	1227	1287	1347	1407	1468	1528	1588
140	1011	1071	1131	1192	1252	1312	1372	1432	1492	1553	1613
160	1036	1096	1156	1216	1277	1337	1397	1457	1517	1578	1638
180	1061	1121	1181	1241	1302	1362	1422	1482	1542	1602	1663
200	1086	1146	1206	1266	1326	1387	1447	1507	1567	1627	1687
220	1111	1171	1231	1291	1351	1411	1472	1532	1592	1652	1712

SCREEN OSCURANTE
COMPRESO MECCANICA

H/L	80	100	120	140	160	180	200	220	240	260	280
80	946	1009	1072	1134	1197	1259	1322	1384	1447	1509	1572
100	974	1036	1099	1161	1224	1286	1349	1412	1474	1537	1599
120	1001	1064	1126	1189	1251	1314	1376	1439	1501	1564	1626
140	1028	1091	1153	1216	1278	1341	1403	1466	1529	1591	1654
160	1055	1118	1181	1243	1306	1368	1431	1493	1556	1618	1681
180	1083	1145	1208	1270	1333	1395	1458	1520	1583	1646	1708
200	1110	1172	1235	1298	1360	1423	1485	1548	1610	1673	1735
220	1137	1200	1262	1325	1387	1450	1512	1575	1637	1700	1763

OPATEX PRO
COMPRESO MECCANICA

H/L	80	100	120	140	160	180	200	220	240	260	280
80	876	922	968	1014	1060	1106	1152	1198	1244	1290	1336
100	887	933	979	1025	1071	1117	1163	1209	1255	1301	1347
120	898	944	990	1036	1082	1128	1174	1220	1265	1311	1357
140	908	954	1000	1046	1092	1138	1184	1230	1276	1322	1368
160	919	965	1011	1057	1103	1149	1195	1241	1287	1333	1379
180	930	976	1022	1068	1114	1160	1206	1252	1297	1343	1389
200	940	986	1032	1078	1124	1170	1216	1262	1308	1354	1400
220	951	997	1043	1089	1135	1181	1227	1273	1319	1365	1411

Per misure superiori a quelle indicate nelle tabelle, si prega di contattare l'azienda.

NEW OMBRA BOX INOX

MXC100M

TENDA CON CASSONETTO DA 100 E CAVI INOX - COMANDO A MOTORE

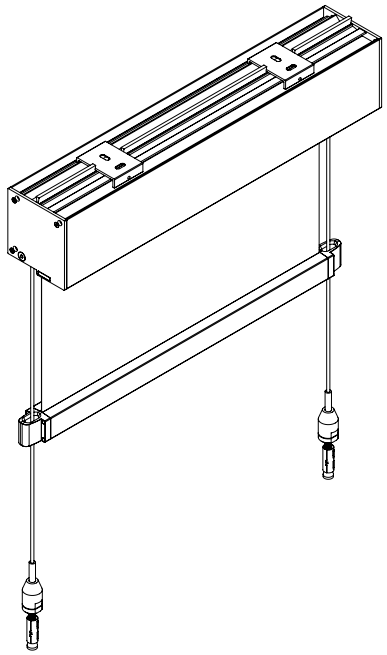

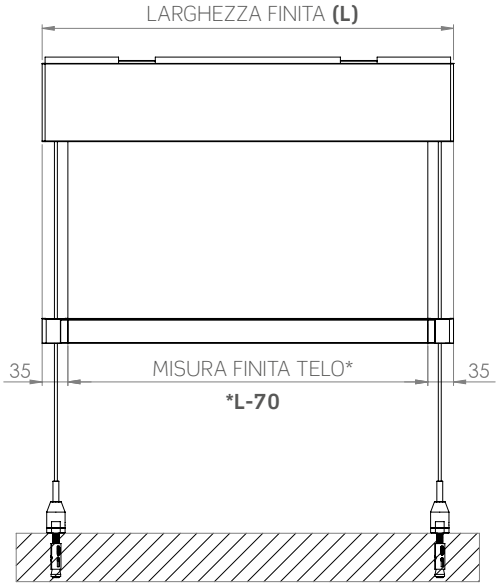

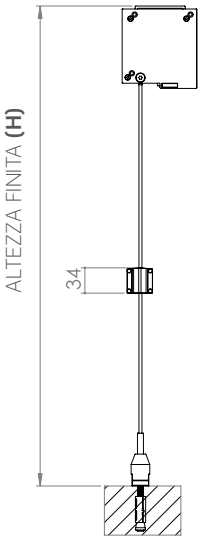

INSTALLAZIONE A SOFFITTO **- STANDARD**

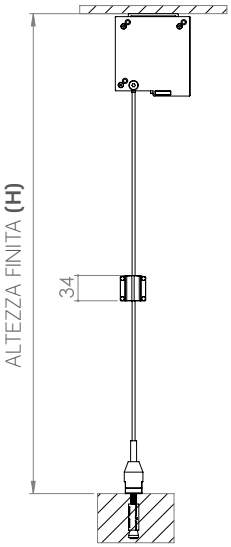

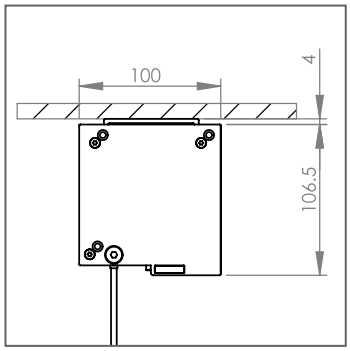

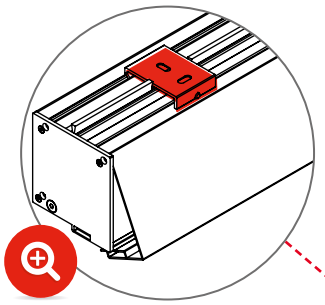

Posizione staffa
e ispezionabilità

INSTALLAZIONE A PARETE **- A RICHIESTA**

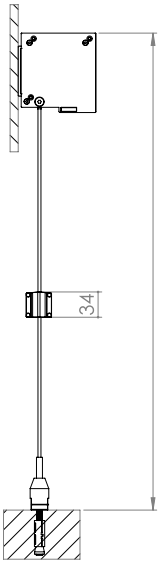

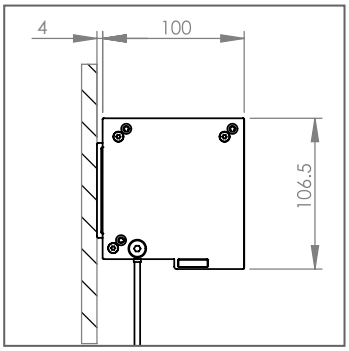

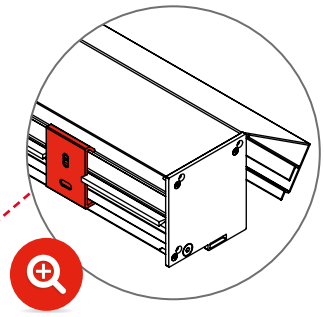

Posizione staffa
e ispezionabilità

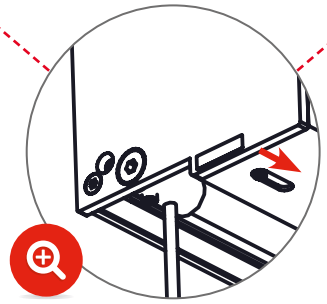

Rimozione sicura
celino

* Per rimuovere il profilo celino, svitare leggermente il grano all'interno della sicura e traslare lo stesso all'interno dell'asola.

CONFIGURAZIONE **STANDARD**

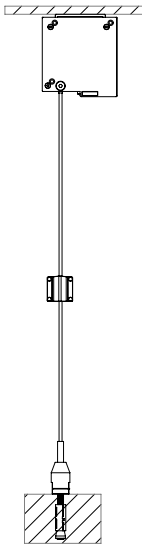

TCA220

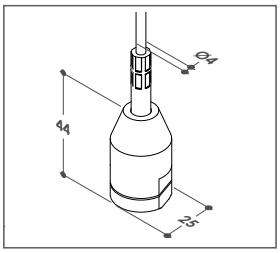

ZAB03Z

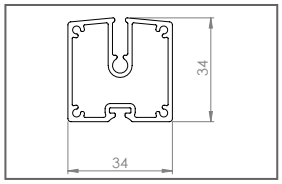

CONFIGURAZIONE **A RICHIESTA**

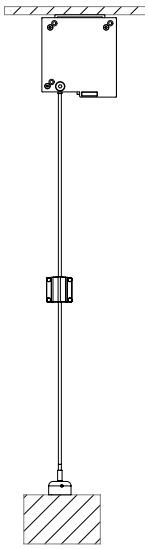

TCA230

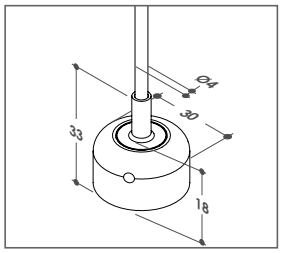

ZAB03Z

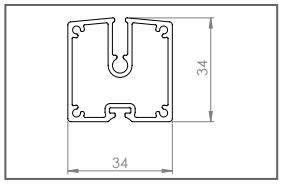

TERMINALI **A RICHIESTA**

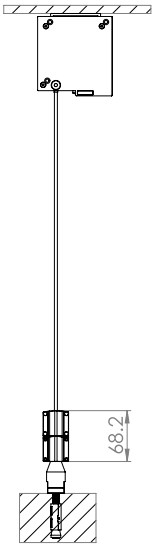

ZAB04Z+ZAP12Z+ZNG04Z

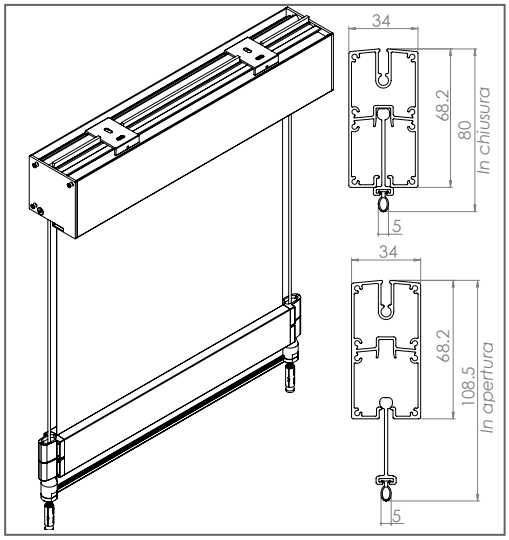

Terminale alto 70 mm con portaspazzolino telescopico e guarnizione di compensazione.

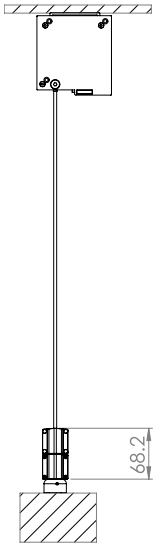

ZAB04Z+ZNG08Z

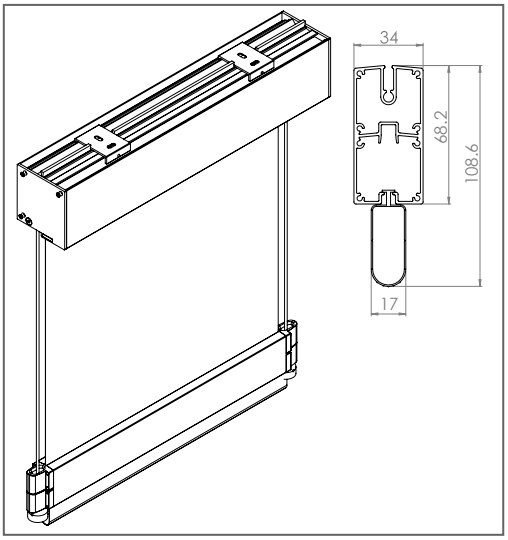

Terminale alto 70 mm con guarnizione di compensazione alta 40 mm.

FISSAGGIO CAVI - **LATERALE O A PARETE**

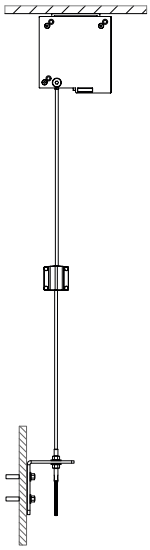

TCA440

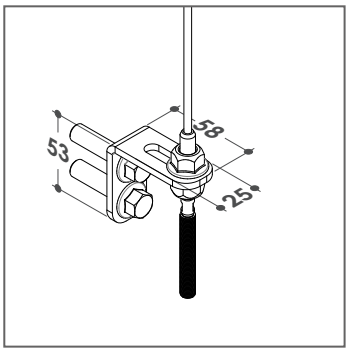

Staffe in acciaio AISI 304
53x58x25 mm

TCA080

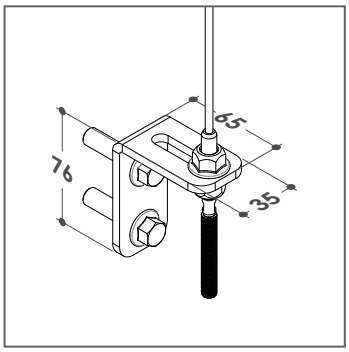

Staffe in acciaio AISI 304
76x65x35 mm

TCA430

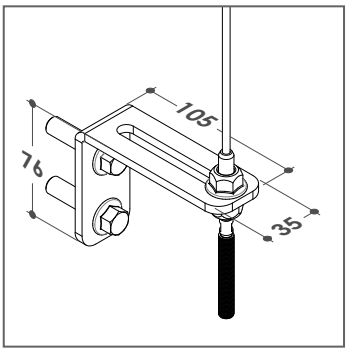

Staffe in acciaio AISI 304
76x105x35 mm

COME ORDINARE

MAGGIORAZIONI

- Supplemento motore con ricevitore radio integrato **€ 211,2**
- Telecomando a 1 canale **€ 68,2**
- Telecomando a 15 canali **€ 130,9**

MOTORI

i-matik — **DI SERIE**

BECKER — **A RICHIESTA** - senza maggiorazione

somfy — **A RICHIESTA** - con maggiorazione*

**Per maggiori informazioni sui costi contattare preventivamente l'azienda.*

COLORI STANDARD

Bianco

Nero

Argento verniciato

Maggiorazione per tinte RAL Special **+ 10%**

Si prega di utilizzare l'apposito modulo d'ordine a pag.186 del catalogo.

Per la versione pdf si prega di contattare direttamente l'azienda.

SCREEN 5500
COMPRESO MECCANICA

H/L	80	100	120	140	160	180	200	220	240	260	280	300	320	340	360	380	400	420	440	460
80	917	970	1022	1074	1126	1178	1230	1282	1334	1386	1438	1490	1542	1594	1646	1698	1750	1803	1855	1907
100	933	985	1037	1089	1141	1193	1245	1297	1349	1401	1453	1506	1558	1610	1662	1714	1766	1818	1870	1922
120	948	1000	1052	1104	1157	1209	1261	1313	1365	1417	1469	1521	1573	1625	1677	1729	1781	1833	1885	1937
140	964	1016	1068	1120	1172	1224	1276	1328	1380	1432	1484	1536	1588	1640	1693	1745	1797	1849	1901	1953
160	979	1031	1083	1135	1187	1239	1291	1344	1396	1448	1500	1552	1604	1656	1708	1760	1812	1864	1916	1968
180	994	1047	1099	1151	1203	1255	1307	1359	1411	1463	1515	1567	1619	1671	1723	1775	1827	1880	1932	1984
200	1010	1062	1114	1166	1218	1270	1322	1374	1426	1478	1530	1583	1635	1687	1739	1791	1843	1895	1947	1999
220	1025	1077	1129	1181	1234	1286	1338	1390	1442	1494	1546	1598	1650	1702	1754	1806	1858	1910	1962	2014
240	1041	1093	1145	1197	1249	1301	1353	1405	1457	1509	1561	1613	1665	1717	1770	1822	1874	1926	1978	2030
260	1056	1108	1160	1212	1264	1316	1368	1421	1473	1525	1577	1629	1681	1733	1785	1837	1889	1941	1993	2045
280	1071	1124	1176	1228	1280	1332	1384	1436	1488	1540	1592	1644	1696	1748	1800	1852	1904	1957	2009	2061
300	1087	1139	1191	1243	1295	1347	1399	1451	1503	1555	1607	1660	1712	1764	1816	1868	1920	1972	2024	2076
320	1102	1154	1206	1258	1311	1363	1415	1467	1519	1571	1623	1675	1727	1779	1831	1883	1935	1987	2039	2091
340	1118	1170	1222	1274	1326	1378	1430	1482	1534	1586	1638	1690	1742	1794	1847	1899	1951	2003	2055	2107
360	1133	1185	1237	1289	1341	1393	1445	1498	1550	1602	1654	1706	1758	1810	1862	1914	1966	2018	2070	2122
380	1148	1201	1253	1305	1357	1409	1461	1513	1565	1617	1669	1721	1773	1825	1877	1929	1981	2034	2086	2138
400	1164	1216	1268	1320	1372	1424	1476	1528	1580	1632	1684	1737	1789	1841	1893	1945	1997	2049	2101	2153

SOLTIS 92
COMPRESO MECCANICA

H/L	80	100	120	140	160	180	200	220	240	260	280	300	320	340	360	380	400	420	440	460
80	954	1016	1078	1139	1201	1262	1324	1385	1447	1508	1570	1631	1693	1754	1816	1877	1939	2001	2062	2124
100	979	1041	1102	1164	1225	1287	1349	1410	1472	1533	1595	1656	1718	1779	1841	1902	1964	2025	2087	2148
120	1004	1066	1127	1189	1250	1312	1373	1435	1496	1558	1620	1681	1743	1804	1866	1927	1989	2050	2112	2173
140	1029	1091	1152	1214	1275	1337	1398	1460	1521	1583	1644	1706	1767	1829	1891	1952	2014	2075	2137	2198
160	1054	1116	1177	1239	1300	1362	1423	1485	1546	1608	1669	1731	1792	1854	1915	1977	2038	2100	2162	2223
180	1079	1140	1202	1263	1325	1386	1448	1510	1571	1633	1694	1756	1817	1879	1940	2002	2063	2125	2186	2248
200	1104	1165	1227	1288	1350	1411	1473	1534	1596	1657	1719	1781	1842	1904	1965	2027	2088	2150	2211	2273
220	1129	1190	1252	1313	1375	1436	1498	1559	1621	1682	1744	1805	1867	1928	1990	2052	2113	2175	2236	2298
240	1153	1215	1277	1338	1400	1461	1523	1584	1646	1707	1769	1830	1892	1953	2015	2076	2138	2199	2261	2323
260	1178	1240	1301	1363	1424	1486	1548	1609	1671	1732	1794	1855	1917	1978	2040	2101	2163	2224	2286	2347
280	1203	1265	1326	1388	1449	1511	1572	1634	1695	1757	1818	1880	1942	2003	2065	2126	2188	2249	2311	2372
300	1228	1290	1351	1413	1474	1536	1597	1659	1720	1782	1843	1905	1966	2028	2089	2151	2213	2274	2336	2397
320	1253	1314	1376	1438	1499	1561	1622	1684	1745	1807	1868	1930	1991	2053	2114	2176	2237	2299	2360	2422
340	1278	1339	1401	1462	1524	1585	1647	1709	1770	1832	1893	1955	2016	2078	2139	2201	2262	2324	2385	2447
360	1303	1364	1426	1487	1549	1610	1672	1733	1795	1856	1918	1980	2041	2103	2164	2226	2287	2349	2410	2472
380	1328	1389	1451	1512	1574	1635	1697	1758	1820	1881	1943	2004	2066	2127	2189	2250	2312	2374	2435	2497
400	1352	1414	1475	1537	1599	1660	1722	1783	1845	1906	1968	2029	2091	2152	2214	2275	2337	2398	2460	2521

SCREEN OSCURANTE
COMPRESO MECCANICA

H/L	80	100	120	140	160	180	200	220	240	260	280	300	320	340	360	380	400	420	440	460
80	964	1028	1092	1156	1220	1284	1348	1412	1476	1540	1603	1667	1731	1795	1859	1923	1987	2051	2115	2179
100	1000	1056	1120	1183	1247	1311	1375	1439	1503	1567	1631	1695	1759	1822	1886	1950	2014	2078	2142	2206
120	1036	1083	1147	1211	1275	1338	1402	1466	1530	1594	1658	1722	1786	1850	1914	1977	2041	2105	2169	2233
140	1071	1110	1174	1238	1302	1366	1430	1494	1557	1621	1685	1749	1813	1877	1941	2005	2069	2133	2196	2260
160	1107	1137	1201	1265	1329	1393	1457	1521	1585	1649	1712	1776	1840	1904	1968	2032	2096	2160	2224	2288
180	1142	1165	1228	1292	1356	1420	1484	1548	1612	1676	1740	1804	1867	1931	1995	2059	2123	2187	2251	2315
200	1178	1192	1256	1320	1384	1447	1511	1575	1639	1703	1767	1831	1895	1959	2023	2086	2150	2214	2278	2342
220	1213	1219	1283	1347	1411	1475	1539	1602	1666	1730	1794	1858	1922	1986	2050	2114	2178	2241	2305	2369
240	1249	1246	1310	1374	1438	1502	1566	1630	1694	1758	1821	1885	1949	2013	2077	2141	2205	2269	2333	2397
260	1284	1274	1337	1401	1465	1529	1593	1657	1721	1785	1849	1913	1976	2040	2104	2168	2232	2296	2360	2424
280	1320	1301	1365	1429	1492	1556	1620	1684	1748	1812	1876	1940	2004	2068	2131	2195	2259	2323	2387	2451
300	1355	1328	1392	1456	1520	1584	1648	1711	1775	1839	1903	1967	2031	2095	2159	2223	2287	2350	2414	2478
320	1391	1355	1419	1483	1547	1611	1675	1739	1803	1866	1930	1994	2058	2122	2186	2250	2314	2378	2442	2505
340	1427	1383	1446	1510	1574	1638	1702	1766	1830	1894	1958	2022	2085	2149	2213	2277	2341	2405	2469	2533
360	1462	1410	1474	1538	1601	1665	1729	1793	1857	1921	1985	2049	2113	2177	2240	2304	2368	2432	2496	2560
380	1498	1437	1501	1565	1629	1693	1756	1820	1884	1948	2012	2076	2140	2204	2268	2332	2395	2459	2523	2587
400	1533	1464	1528	1592	1656	1720	1784	1848	1912	1975	2039	2103	2167	2231	2295	2359	2423	2487	2551	2614

OPATEX PRO
COMPRESO MECCANICA

H/L	80	100	120	140	160	180	200	220	240	260	280	300	320	340	360	380	400	420	440	460
80	894	942	989	1036	1084	1131	1178	1226	1273	1320	1368	1415	1462	1510	1557	1604	1652	1699	1746	1794
100	905	952	1000	1047	1094	1142	1189	1236	1284	1331	1378	1426	1473	1520	1568	1615	1662	1710	1757	1804
120	916	963	1010	1058	1105	1152	1200	1247	1294	1342	1389	1436	1484	1531	1578	1626	1673	1720	1768	1815
140	926	974	1021	1068	1116	1163	1210	1258	1305	1352	1400	1447	1494	1542	1589	1636	1684	1731	1778	1826
160	937	984	1032	1079	1126	1174	1221	1268	1316	1363	1410	1458	1505	1552	1600	1647	1694	1742	1789	1836
180	948	995	1042	1090	1137	1184	1232	1279	1326	1374	1421	1468	1516	1563	1610	1658	1705	1752	1800	1847
200	958	1006	1053	1100	1148	1195	1242	1290	1337	1384	1432	1479	1526	1574	1621	1668	1716	1763	1810	1858
220	969	1016	1064	1111	1158	1206	1253	1300	1348	1395	1442	1490	1537	1584	1632	1679	1726	1774	1821	1868
240	980	1027	1074	1122	1169	1216	1264	1311	1358	1406	1453	1500	1548	1595	1642	1690	1737	1784	1832	1879
260	990	1038	1085	1132	1180	1227	1274	1322	1369	1416	1464	1511	1558	1606	1653	1700	1748	1795	1842	1890
280	1001	1048	1096	1143	1190	1238	1285	1332	1380	1427	1474	1522	1569	1616	1664	1711	1758	1806	1853	1900
300	1012	1059	1106	1154	1201	1248	1296	1343	1390	1438	1485	1532	1580	1627	1674	1722	1769	1816	1864	1911
320	1022	1070	1117	1164	1212	1259	1306	1354	1401	1448	1496	1543	1590	1638	1685	1732	1780	1827	1874	1921
340	1033	1080	1128	1175	1222	1270	1317	1364	1412	1459	1506	1554	1601	1648	1696	1743	1790	1838	1885	1932
360	1044	1091	1138	1186	1233	1280	1328	1375	1422	1470	1517	1564	1612	1659	1706	1754	1801	1848	1895	1943
380	1054	1102	1149	1196	1244	1291	1338	1386	1433	1480	1528	1575	1622	1670	1717	1764	1812	1859	1906	1953
400	1065	1112	1160	1207	1254	1302	1349	1396	1444	1491	1538	1586	1633	1680	1728	1775	1822	1869	1917	1964

Per misure superiori a quelle indicate nelle tabelle, si prega di contattare l'azienda.

NEW OMBRA BOX INOX

MXC125M

TENDA CON CASSONETTO DA 125 E CAVI INOX - COMANDO A MOTORE

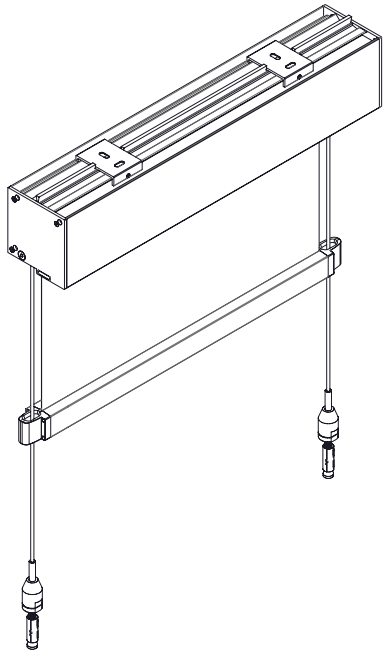

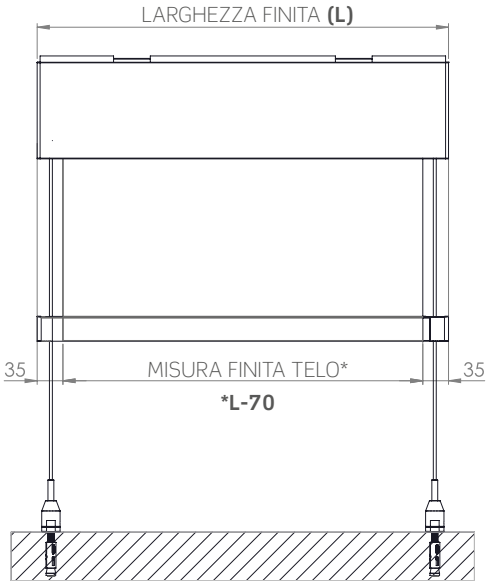

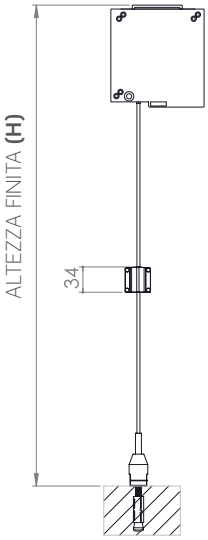

INSTALLAZIONE A SOFFITTO **- STANDARD**

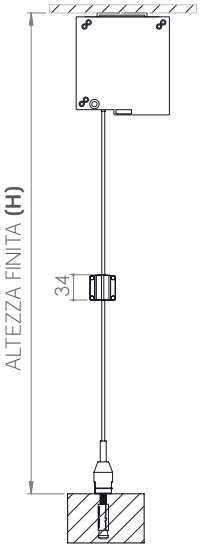

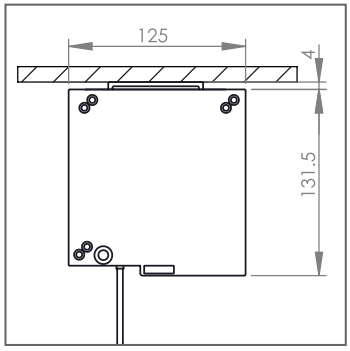

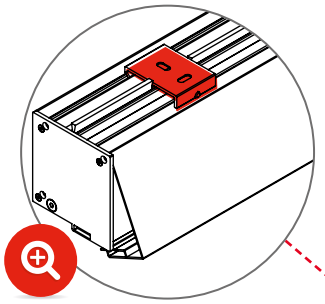

Posizione staffa
e ispezionabilità

INSTALLAZIONE A PARETE **- A RICHIESTA**

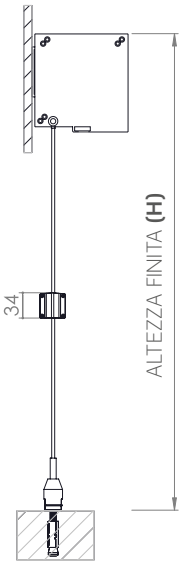

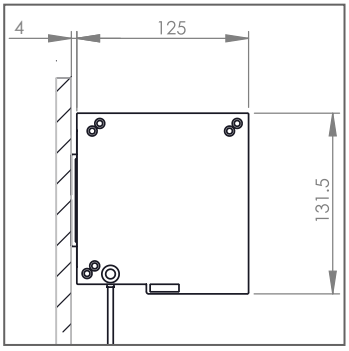

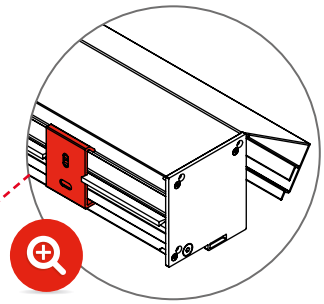

Posizione staffa
e ispezionabilità

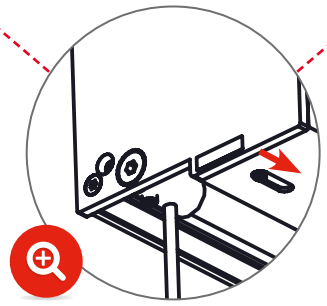

Rimozione sicura
celino

* Per rimuovere il profilo celino, svitare leggermente il grano all'interno della sicura e traslare lo stesso all'interno dell'asola.

CONFIGURAZIONE **STANDARD**

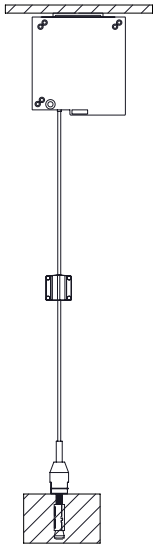

TCA220

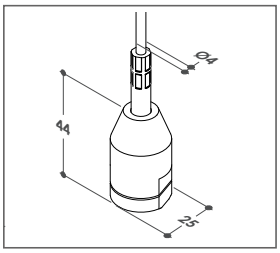

ZAB03Z

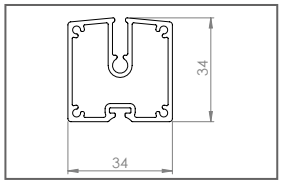

CONFIGURAZIONE **A RICHIESTA**

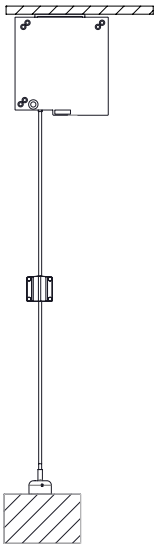

TCA230

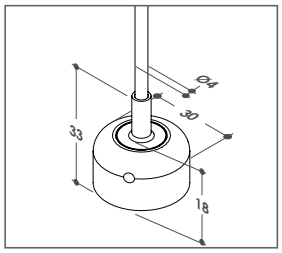

ZAB03Z

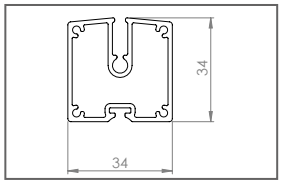

TERMINALI **A RICHIESTA**

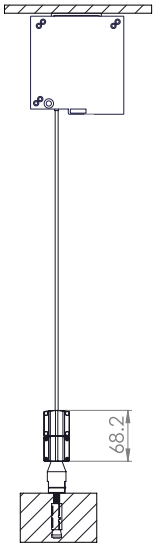

ZAB04Z+ZAP12Z+ZNG04Z

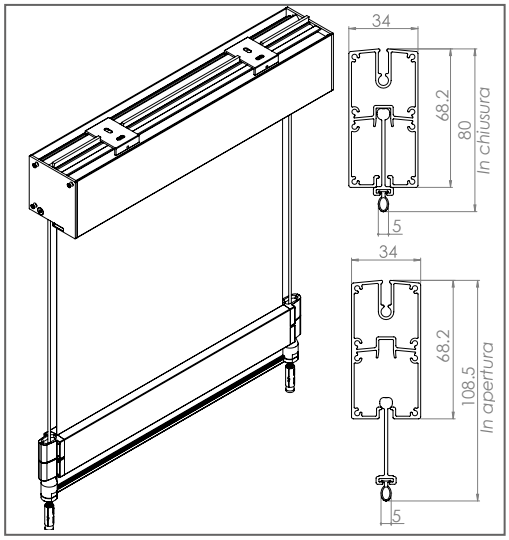

Terminale alto 70 mm con portaspazzolino telescopico e guarnizione di compensazione.

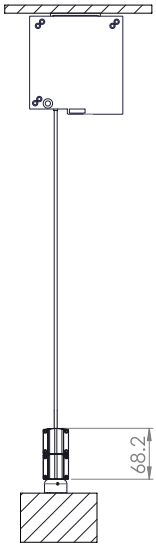

ZAB04Z+ZNG08Z

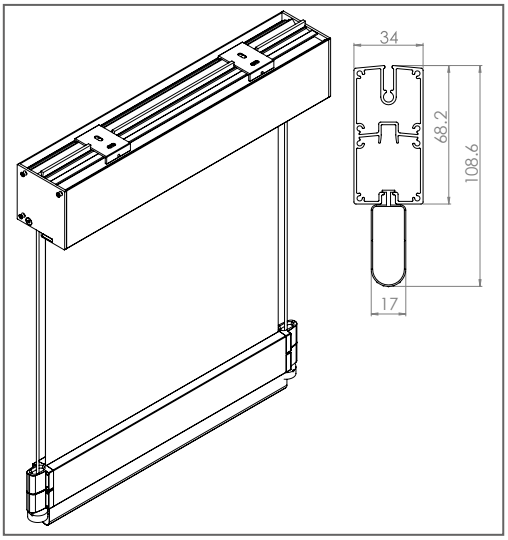

Terminale alto 70 mm con guarnizione di compensazione alta 40 mm.

FISSAGGIO CAVI - **LATERALE O A PARETE**

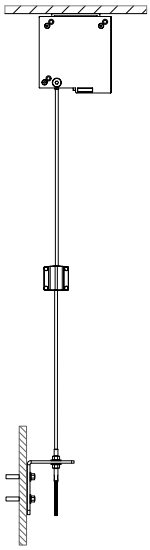

TCA440

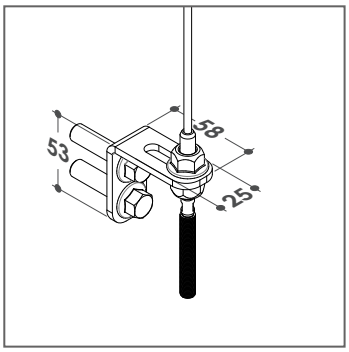

Staffe in acciaio AISI 304
53x58x25 mm

TCA080

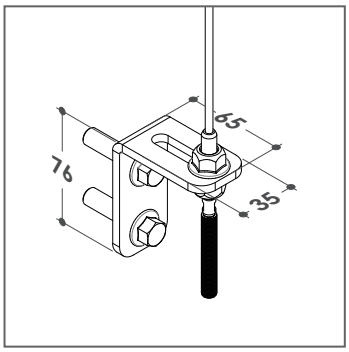

Staffe in acciaio AISI 304
76x65x35 mm

TCA430

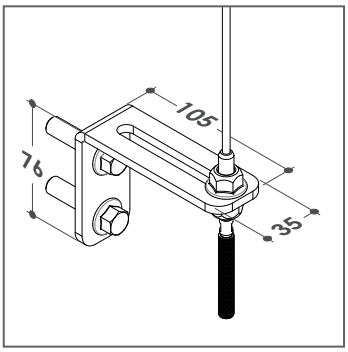

Staffe in acciaio AISI 304
76x105x35 mm

COME ORDINARE

MAGGIORAZIONI

- Supplemento motore con ricevitore radio integrato **€ 211,2**
- Telecomando a 1 canale **€ 68,2**
- Telecomando a 15 canali **€ 130,9**

COLORI STANDARD

Bianco

Nero

Argento verniciato

Maggiorazione per tinte RAL Special **+ 10%**

MOTORI

i-matik **DI SERIE**

BECKER **A RICHIESTA** - senza maggiorazione

somfy **A RICHIESTA** - con maggiorazione*

**Per maggiori informazioni sui costi contattare preventivamente l'azienda.*

Si prega di utilizzare l'apposito modulo d'ordine a pag.186 del catalogo.
Per la versione pdf si prega di contattare direttamente l'azienda.

SCREEN 5500
COMPRESO MECCANICA

H/L	80	100	120	140	160	180	200	220	240	260	280	300	320	340	360	380	400	420	440	460	480	500	520	540	560	580	590
80	941	1003	1064	1125	1186	1247	1309	1370	1431	1492	1553	1614	1676	1737	1798	1859	1920	1982	2043	2104	2165	2226	2287	2349	2410	2471	2532
100	957	1018	1079	1140	1202	1263	1324	1385	1446	1508	1569	1630	1691	1752	1813	1875	1936	1997	2058	2119	2180	2242	2303	2364	2425	2486	2548
120	972	1033	1095	1156	1217	1278	1339	1401	1462	1523	1584	1645	1706	1768	1829	1890	1951	2012	2074	2135	2196	2257	2318	2379	2441	2502	2563
140	988	1049	1110	1171	1232	1294	1355	1416	1477	1538	1599	1661	1722	1783	1844	1905	1967	2028	2089	2150	2211	2272	2334	2395	2456	2517	2578
160	1003	1064	1125	1187	1248	1309	1370	1431	1493	1554	1615	1676	1737	1798	1860	1921	1982	2043	2104	2166	2227	2288	2349	2410	2471	2533	2594
180	1018	1080	1141	1202	1263	1324	1386	1447	1508	1569	1630	1691	1753	1814	1875	1936	1997	2059	2120	2181	2242	2303	2364	2426	2487	2548	2609
200	1034	1095	1156	1217	1279	1340	1401	1462	1523	1585	1646	1707	1768	1829	1890	1952	2013	2074	2135	2196	2257	2319	2380	2441	2502	2563	2625
220	1049	1110	1172	1233	1294	1355	1416	1478	1539	1600	1661	1722	1783	1845	1906	1967	2028	2089	2151	2212	2273	2334	2395	2456	2518	2579	2640
240	1065	1126	1187	1248	1309	1371	1432	1493	1554	1615	1676	1738	1799	1860	1921	1982	2044	2105	2166	2227	2288	2349	2411	2472	2533	2594	2655
260	1080	1141	1202	1264	1325	1386	1447	1508	1570	1631	1692	1753	1814	1875	1937	1998	2059	2120	2181	2243	2304	2365	2426	2487	2548	2610	2671
280	1095	1157	1218	1279	1340	1401	1463	1524	1585	1646	1707	1768	1830	1891	1952	2013	2074	2136	2197	2258	2319	2380	2441	2503	2564	2625	2686
300	1111	1172	1233	1294	1356	1417	1478	1539	1600	1662	1723	1784	1845	1906	1967	2029	2090	2151	2212	2273	2334	2396	2457	2518	2579	2640	2702
320	1126	1187	1249	1310	1371	1432	1493	1555	1616	1677	1738	1799	1860	1922	1983	2044	2105	2166	2228	2289	2350	2411	2472	2533	2595	2656	2717
340	1142	1203	1264	1325	1386	1448	1509	1570	1631	1692	1753	1815	1876	1937	1998	2059	2121	2182	2243	2304	2365	2426	2488	2549	2610	2671	2732
360	1157	1218	1279	1341	1402	1463	1524	1585	1647	1708	1769	1830	1891	1952	2014	2075	2136	2197	2258	2320	2381	2442	2503	2564	2625	2687	2748
380	1172	1234	1295	1356	1417	1478	1540	1601	1662	1723	1784	1845	1907	1968	2029	2090	2151	2213	2274	2335	2396	2457	2518	2580	2641	2702	2763
400	1188	1249	1310	1371	1433	1494	1555	1616	1677	1739	1800	1861	1922	1983	2044	2106	2167	2228	2289	2350	2411	2473	2534	2595	2656	2717	2779

SOLTIS 92
COMPRESO MECCANICA

H/L	80	100	120	140	160	180	200	220	240	260	280	300	320	340	360	380	400	420	440	460	480	500	520	540	560	580	590
80	978	1049	1120	1190	1261	1332	1402	1473	1544	1614	1685	1756	1826	1897	1968	2038	2109	2180	2250	2321	2391	2462	2533	2603	2674	2745	2815
100	1003	1074	1145	1215	1286	1357	1427	1498	1569	1639	1710	1781	1851	1922	1992	2063	2134	2204	2275	2346	2416	2487	2558	2628	2699	2770	2840
120	1028	1099	1170	1240	1311	1381	1452	1523	1593	1664	1735	1805	1876	1947	2017	2088	2159	2229	2300	2371	2441	2512	2583	2653	2724	2794	2865
140	1053	1124	1194	1265	1336	1406	1477	1548	1618	1689	1760	1830	1901	1972	2042	2113	2184	2254	2325	2395	2466	2537	2607	2678	2749	2819	2890
160	1078	1149	1219	1290	1361	1431	1502	1573	1643	1714	1784	1855	1926	1996	2067	2138	2208	2279	2350	2420	2491	2562	2632	2703	2774	2844	2915
180	1103	1173	1244	1315	1385	1456	1527	1597	1668	1739	1809	1880	1951	2021	2092	2163	2233	2304	2375	2445	2516	2586	2657	2728	2798	2869	2940
200	1128	1198	1269	1340	1410	1481	1552	1622	1693	1764	1834	1905	1976	2046	2117	2187	2258	2329	2399	2470	2541	2611	2682	2753	2823	2894	2965
220	1153	1223	1294	1365	1435	1506	1576	1647	1718	1788	1859	1930	2000	2071	2142	2212	2283	2354	2424	2495	2566	2636	2707	2778	2848	2919	2989
240	1177	1248	1319	1389	1460	1531	1601	1672	1743	1813	1884	1955	2025	2096	2167	2237	2308	2379	2449	2520	2590	2661	2732	2802	2873	2944	3014
260	1202	1273	1344	1414	1485	1556	1626	1697	1768	1838	1909	1979	2050	2121	2191	2262	2333	2403	2474	2545	2615	2686	2757	2827	2898	2969	3039
280	1227	1298	1368	1439	1510	1580	1651	1722	1792	1863	1934	2004	2075	2146	2216	2287	2358	2428	2499	2570	2640	2711	2781	2852	2923	2993	3064
300	1252	1323	1393	1464	1535	1605	1676	1747	1817	1888	1959	2029	2100	2171	2241	2312	2382	2453	2524	2594	2665	2736	2806	2877	2948	3018	3089
320	1277	1348	1418	1489	1560	1630	1701	1771	1842	1913	1983	2054	2125	2195	2266	2337	2407	2478	2549	2619	2690	2761	2831	2902	2973	3043	3114
340	1302	1372	1443	1514	1584	1655	1726	1796	1867	1938	2008	2079	2150	2220	2291	2362	2432	2503	2574	2644	2715	2785	2856	2927	2997	3068	3139
360	1327	1397	1468	1539	1609	1680	1751	1821	1892	1963	2033	2104	2174	2245	2316	2386	2457	2528	2598	2669	2740	2810	2881	2952	3022	3093	3164
380	1352	1422	1493	1563	1634	1705	1775	1846	1917	1987	2058	2129	2199	2270	2341	2411	2482	2553	2623	2694	2765	2835	2906	2976	3047	3118	3188
400	1376	1447	1518	1588	1659	1730	1800	1871	1942	2012	2083	2154	2224	2295	2366	2436	2507	2577	2648	2719	2789	2860	2931	3001	3072	3143	3213

SCREEN OSCURANTE
COMPRESO MECCANICA

H/L	80	100	120	140	160	180	200	220	240	260	280	300	320	340	360	380	400	420	440	460	480	500	520	540	560	580	590
80	988	1062	1135	1208	1281	1354	1427	1500	1573	1646	1719	1792	1865	1938	2011	2084	2157	2230	2303	2376	2449	2522	2595	2668	2741	2814	2887
100	1024	1089	1162	1235	1308	1381	1454	1527	1600	1673	1746	1819	1892	1965	2038	2111	2184	2257	2330	2403	2476	2549	2622	2695	2768	2841	2914
120	1060	1116	1189	1262	1335	1408	1481	1554	1627	1700	1773	1846	1919	1992	2065	2138	2211	2284	2357	2430	2503	2576	2649	2722	2795	2868	2941
140	1095	1143	1216	1289	1362	1435	1508	1581	1654	1727	1800	1873	1946	2019	2092	2166	2239	2312	2385	2458	2531	2604	2677	2750	2823	2896	2969
160	1131	1170	1243	1317	1390	1463	1536	1609	1682	1755	1828	1901	1974	2047	2120	2193	2266	2339	2412	2485	2558	2631	2704	2777	2850	2923	2996
180	1166	1198	1271	1344	1417	1490	1563	1636	1709	1782	1855	1928	2001	2074	2147	2220	2293	2366	2439	2512	2585	2658	2731	2804	2877	2950	3023
200	1202	1225	1298	1371	1444	1517	1590	1663	1736	1809	1882	1955	2028	2101	2174	2247	2320	2393	2466	2539	2612	2685	2758	2831	2904	2977	3050
220	1237	1252	1325	1398	1471	1544	1617	1690	1763	1836	1909	1982	2055	2128	2201	2274	2347	2421	2494	2567	2640	2713	2786	2859	2932	3005	3078
240	1273	1279	1352	1425	1498	1572	1645	1718	1791	1864	1937	2010	2083	2156	2229	2302	2375	2448	2521	2594	2667	2740	2813	2886	2959	3032	3105
260	1308	1307	1380	1453	1526	1599	1672	1745	1818	1891	1964	2037	2110	2183	2256	2329	2402	2475	2548	2621	2694	2767	2840	2913	2986	3059	3132
280	1344	1334	1407	1480	1553	1626	1699	1772	1845	1918	1991	2064	2137	2210	2283	2356	2429	2502	2575	2648	2721	2794	2867	2940	3013	3086	3159
300	1379	1361	1434	1507	1580	1653	1726	1799	1872	1945	2018	2091	2164	2237	2310	2383	2456	2529	2602	2676	2749	2822	2895	2968	3041	3114	3187
320	1415	1388	1461	1534	1607	1680	1753	1827	1900	1973	2046	2119	2192	2265	2338	2411	2484	2557	2630	2703	2776	2849	2922	2995	3068	3141	3214
340	1451	1416	1489	1562	1635	1708	1781	1854	1927	2000	2073	2146	2219	2292	2365	2438	2511	2584	2657	2730	2803	2876	2949	3022	3095	3168	3241
360	1486	1443	1516	1589	1662	1735	1808	1881	1954	2027	2100	2173	2246	2319	2392	2465	2538	2611	2684	2757	2830	2903	2976	3049	3122	3195	3268
380	1522	1470	1543	1616	1689	1762	1835	1908	1981	2054	2127	2200	2273	2346	2419	2492	2565	2638	2711	2784	2857	2931	3004	3077	3150	3223	3296
400	1557	1497	1570	1643	1716	1789	1862	1935	2008	2082	2155	2228	2301	2374	2447	2520	2593	2666	2739	2812	2885	2958	3031	3104	3177	3250	3323

OPATEX PRO
COMPRESO MECCANICA

H/L	80	100	120	140	160	180	200	220	240	260	280	300	320	340	360	380	400	420	440	460	480	500	520	540	560	580	590
80	918	975	1031	1088	1144	1201	1257	1314	1370	1426	1483	1539	1596	1652	1709	1765	1822	1878	1934	1991	2047	2104	2160	2217	2273	2329	2386
100	929	986	1042	1098	1155	1211	1268	1324	1381	1437	1494	1550	1606	1663	1719	1776	1832	1889	1945	2002	2058	2114	2171	2227	2284	2340	2397
120	940	996	1053	1109	1166	1222	1278	1335	1391	1448	1504	1561	1617	1674	1730	1786	1843	1899	1956	2012	2069	2125	2181	2238	2294	2351	2407
140	950	1007	1063	1120	1176	1233	1289	1346	1402	1458	1515	1571	1628	1684	1741	1797	1854	1910	1966	2023	2079	2136	2192	2249	2305	2361	2418
160	961	1018	1074	1130	1187	1243	1300	1356	1413	1469	1526	1582	1638	1695	1751	1808	1864	1921	1977	2033	2090	2146	2203	2259	2316	2372	2429
180	972	1028	1085	1141	1198	1254	1310	1367	1423	1480	1536	1593	1649	1706	1762	1818	1875	1931	1988	2044	2101	2157	2213	2270	2326	2383	2439
200	982	1039	1095	1152	1208	1265	1321	1378	1434	1490	1547	1603	1660	1716	1773	1829	1885	1942	1998	2055	2111	2168	2224	2281	2337	2393	2450
220	993	1050	1106	1162	1219	1275	1332	1388	1445	1501	1558	1614	1670	1727	1783	1840	1896	1953	2009	2065	2122	2178	2235	2291	2348	2404	2461
240	1004	1060	1117	1173	1230	1286	1342	1399	1455	1512	1568	1625	1681	1737	1794	1850	1907	1963	2020	2076	2133	2189	2245	2302	2358	2415	2471
260	1014	1071	1127	1184	1240	1297	1353	1410	1466	1522	1579	1635	1692	1748	1805	1861	1917	1974	2030	2087	2143	2200	2256	2313	2369	2425	2482
280	1025	1082	1138	1194	1251	1307	1364	1420	1477	1533	1589	1646	1702	1759	1815	1872	1928	1985	2041	2097	2154	2210	2267	2323	2380	2436	2493
300	1036	1092	1149	1205	1262	1318	1374	1431	1487	1544	1600	1657	1713	1769	1826	1882	1939	1995	2052	2108	2165	2221	2277	2334	2390	2447	2503
320	1046	1103	1159	1216	1272	1329	1385	1441	1498	1554	1611	1667	1724	1780	1837	1893	1949	2006	2062	2119	2175	2232	2288	2345	2401	2457	2514
340	1057	1114	1170	1226	1283	1339	1396	1452	1509	1565	1621	1678	1734	1791	1847	1904	1960	2017	2073	2129	2186	2242	2299	2355	2412	2468	2525
360	1068	1124	1181	1237	1293	1350	1406	1463	1519	1576	1632	1689	1745	1801	1858	1914	1971	2027	2084	2140	2197	2253	2309	2366	2422	2479	2535
380	1078	1135	1191	1248	1304	1361	1417	1473	1530	1586	1643	1699	1756	1812	1869	1925	1981	2038	2094	2151	2207	2264	2320	2377	2433	2489	2546
400	1089	1145	1202	1258	1315	1371	1428	1484	1541	1597	1653	1710	1766	1823	1879	1936	1992	2049	2105	2161	2218	2274	2331	2387	2444	2500	2556

LULUX MOTORE
MLC100M/MLC125M

TENDA A RULLO ORIZZONTALE CON DOPPIO CASSONETTO
COMANDO A MOTORE

Doppio rullo avvolgitore.

Testate in alluminio pressofuso nei colori standard bianco, nero e argento verniciato.

Molla di richiamo in acciaio armonico contenuta nel rullo contrapposto, atta a tenere il telo in trazione in qualsiasi posizione.

Doppio cassonetto in alluminio estruso, ispezionabile.

Guide laterali in alluminio estruso, con la funzione di contenere il tessuto durante lo scorrimento.

Fondale in alluminio estruso con corsoi a colore.

Motore (230 V/50 Hz) con finecorsa elettronico regolabile.

LULUX

MLC100M

ORIZZONTALE - DOPPIO CASSONETTO DA 100- COMANDO A MOTORE

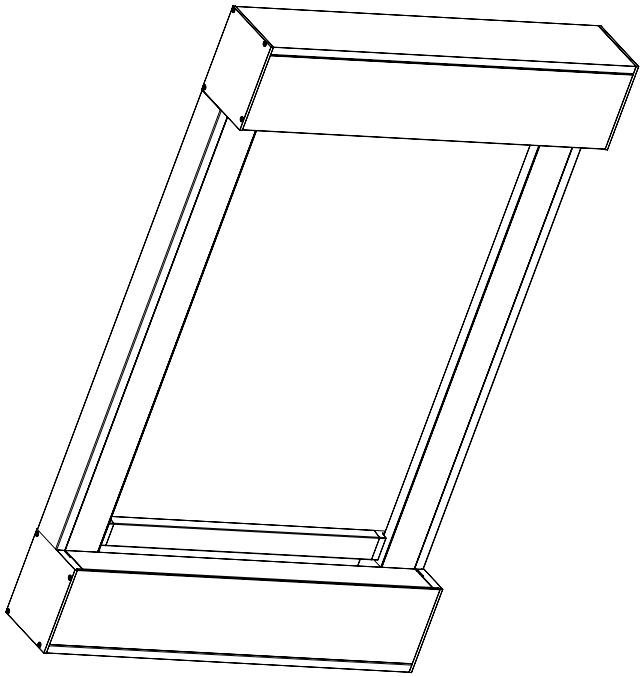

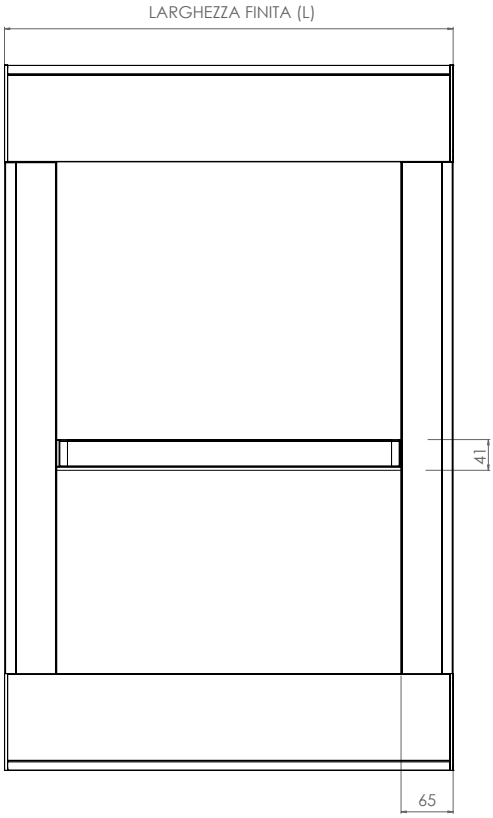

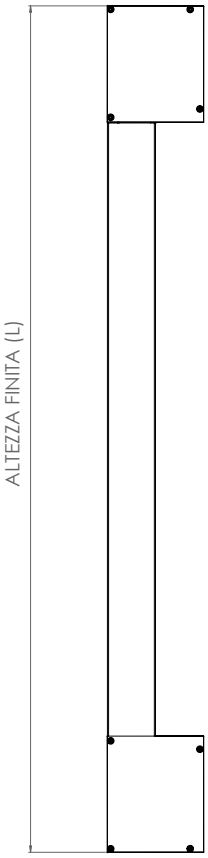

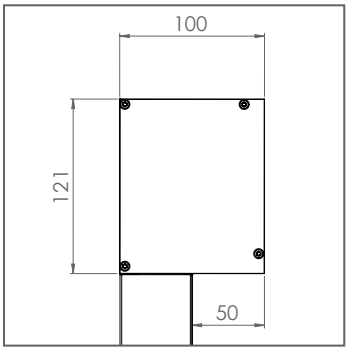

COME ORDINARE

MAGGIORAZIONI

- Supplemento motore super silenzioso (51/53 dB) con fine corsa meccanico **€ 58**
- Maggiorazione per sistema a motore con ricevitore radio (escl. telecomando) € **211,2**
- Telecomando a 1 canale **€ 68,2**
- Telecomando a 15 canali **€ 130,9**

COLORI STANDARD

Bianco

Nero

Argento verniciato

Maggiorazione per tinte RAL Special **+ 10%**

MOTORI

i-matik **DI SERIE**

BECKER **A RICHIESTA** - senza maggiorazione

somfy **A RICHIESTA** - con maggiorazione*

**Per maggiori informazioni sui costi contattare preventivamente l'azienda.*

Si prega di utilizzare l'apposito modulo d'ordine a pag.186 del catalogo.
Per la versione pdf si prega di contattare direttamente l'azienda.

LINE SCREEN 5% // COLOR 5%
COMPRESO MECCANICA

H/L	100	120	140	160
100	1374	1435	1495	1555
120	1401	1462	1522	1583
140	1429	1489	1549	1610
160	1456	1516	1577	1637

LINE SCREEN 3%
COMPRESO MECCANICA

H/L	100	120	140	160
100	1375	1436	1496	1556
120	1402	1463	1523	1584
140	1430	1490	1550	1611
160	1457	1517	1578	1638

LINE SCREEN 1%
COMPRESO MECCANICA

H/L	100	120	140	160
100	1380	1441	1503	1564
120	1408	1470	1531	1593
140	1436	1498	1560	1621
160	1465	1526	1588	1650

METAL LINE 2% - 4%
COMPRESO MECCANICA

NEW!

H/L	100	120	140	160
100	1412	1482	1552	1622
120	1449	1519	1589	1658
140	1486	1555	1625	1695
160	1522	1592	1662	1732

TECNIC OSCURA
COMPRESO MECCANICA

H/L	100	120	140	160
100	1383	1446	1508	1571
120	1413	1475	1538	1601
140	1442	1505	1568	1630
160	1472	1535	1597	1660
180	1501	1564	1627	1690

SCREEN 5500
COMPRESO MECCANICA

H/L	100	120	140	160
100	1402	1467	1532	1597
120	1434	1499	1564	1629
140	1466	1531	1596	1661
160	1498	1563	1628	1693

SOLTIS 92
COMPRESO MECCANICA

H/L	100	120	140	160
100	1458	1532	1607	1681
120	1499	1574	1648	1723
140	1540	1615	1690	1764
160	1582	1657	1731	1806

OPATEX PRO
COMPRESO MECCANICA

NEW!

H/L	100	120	140
100	1369	1430	1490
120	1396	1457	1517
140	1424	1484	1544
160	1451	1511	1572

SCREEN OSCURANTE
COMPRESO MECCANICA

H/L	100	120	140
100	1472	1549	1626
120	1516	1593	1670
140	1560	1637	1714
160	1604	1681	1758

RETE TUFFSCREEN™
COMPRESO MECCANICA

H/L	100	120	140	160
100	1364	1423	1482	1541
120	1390	1449	1508	1567
140	1416	1475	1534	1594
160	1442	1501	1560	1620
180	1468	1527	1586	1646

Per misure superiori a quelle indicate nelle tabelle, si prega di contattare l'azienda.

LULUX

MLC125M

ORIZZONTALE - DOPPIO CASSONETTO DA 125 - COMANDO A MOTORE

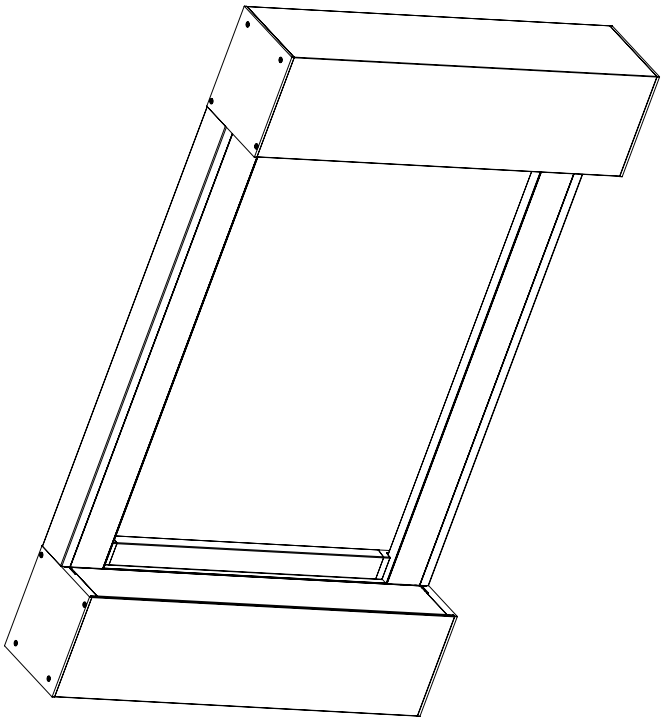

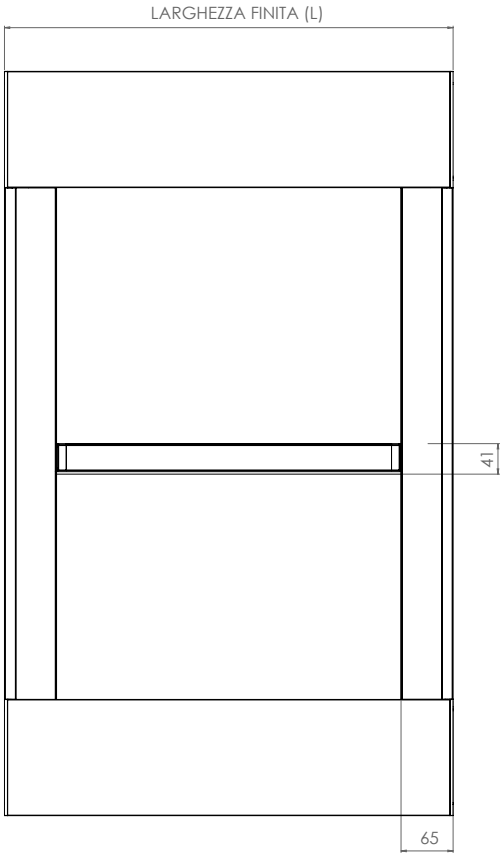

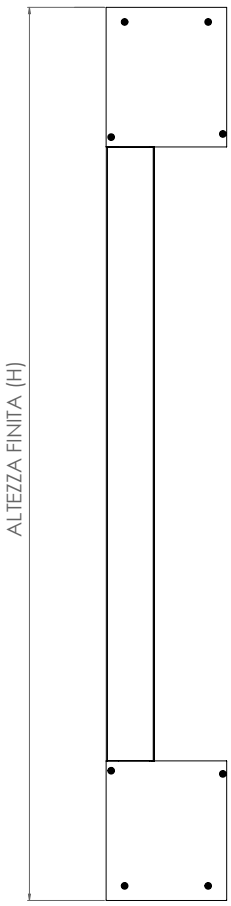

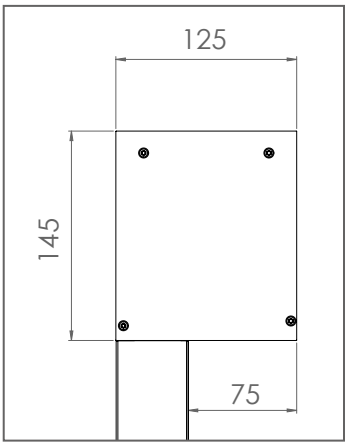

COME ORDINARE

MAGGIORAZIONI

- Supplemento motore super silenzioso (51/53 dB) con fine corsa meccanico **€ 58**
- Maggiorazione per sistema a motore con ricevitore radio (escl. telecomando) € **211,2**
- Telecomando a 1 canale **€ 68,2**
- Telecomando a 15 canali **€ 130,9**

COLORI STANDARD

Bianco

Nero

Argento verniciato

Maggiorazione per tinte RAL Special **+ 10%**

MOTORI

i-matik — **DI SERIE**

BECKER — **A RICHIESTA** - senza maggiorazione

somfy — **A RICHIESTA** - con maggiorazione*

**Per maggiori informazioni sui costi contattare preventivamente l'azienda.*

Si prega di utilizzare l'apposito modulo d'ordine a pag.186 del catalogo.
Per la versione pdf si prega di contattare direttamente l'azienda.

LINE SCREEN 5% // COLOR 5%
COMPRESO MECCANICA

H/L	100	120	140	160	180
100	1519	1606	1692	1779	1865
120	1546	1633	1719	1806	1892
140	1574	1660	1747	1833	1920
160	1601	1687	1774	1860	1947
180	1628	1715	1801	1888	1974
200	1655	1742	1828	1915	2001
220	1683	1769	1856	1942	2029
240	1710	1796	1883	1969	2056
260	1737	1824	1910	1997	2083

LINE SCREEN 3%
COMPRESO MECCANICA

H/L	100	120	140	160	180
100	1520	1607	1693	1780	1866
120	1547	1634	1720	1807	1893
140	1575	1661	1748	1834	1921
160	1602	1688	1775	1861	1948
180	1629	1716	1802	1889	1975
200	1656	1743	1829	1916	2002
220	1684	1770	1857	1943	2030
240	1711	1797	1884	1970	2057
260	1738	1825	1911	1998	2084

LINE SCREEN 1%
COMPRESO MECCANICA

H/L	100	120	140	160	180
100	1525	1612	1700	1788	1875
120	1553	1641	1728	1816	1904
140	1581	1669	1757	1844	1932
160	1610	1698	1785	1873	1960
180	1638	1726	1814	1901	1989
200	1667	1754	1842	1930	2017
220	1695	1783	1870	1958	2046
240	1724	1811	1899	1987	2074
260	1752	1840	1927	2015	2103

METAL LINE 2% - 4%
COMPRESO MECCANICA

NEW!

H/L	100	120	140	160	180
100	1557	1653	1749	1845	1941
120	1594	1690	1786	1882	1978
140	1631	1727	1822	1918	2014
160	1667	1763	1859	1955	2051
180	1704	1800	1896	1992	2088
200	1741	1837	1933	2029	2125
220	1777	1873	1969	2065	2161
240	1814	1910	2006	2102	2198
260	1851	1947	2043	2139	2235

TECNIC OSCURA
COMPRESO MECCANICA

H/L	100	120	140	160	180
100	1528	1617	1706	1794	1883
120	1558	1646	1735	1824	1913
140	1587	1676	1765	1854	1943
160	1617	1706	1794	1883	1972
180	1646	1735	1824	1913	2002
200	1676	1765	1854	1943	2031
220	1706	1795	1883	1972	2061
240	1735	1824	1913	2002	2091
260	1765	1854	1943	2031	2120

SCREEN 5500
COMPRESO MECCANICA

H/L	100	120	140	160	180
100	1547	1638	1729	1820	1912
120	1579	1670	1761	1852	1944
140	1611	1702	1793	1884	1976
160	1643	1734	1825	1916	2008
180	1675	1766	1857	1948	2039
200	1707	1798	1889	1980	2071
220	1739	1830	1921	2012	2103
240	1771	1862	1953	2044	2135
260	1803	1894	1985	2076	2167

SOLTIS 92
COMPRESO MECCANICA

H/L	100	120	140	160	180
100	1603	1703	1804	1905	2005
120	1644	1745	1845	1946	2047
140	1686	1786	1887	1988	2088
160	1727	1828	1928	2029	2130
180	1768	1869	1970	2071	2171
200	1810	1911	2011	2112	2213
220	1851	1952	2053	2153	2254
240	1893	1994	2094	2195	2296
260	1934	2035	2136	2236	2337

OPATEX PRO
COMPRESO MECCANICA

NEW!

H/L	100	120	140	160	180
100	1514	1601	1687	1774	1860
120	1541	1628	1714	1801	1887
140	1569	1655	1742	1828	1915
160	1596	1682	1769	1855	1942
180	1623	1710	1796	1883	1969
200	1650	1737	1823	1910	1996
220	1678	1764	1851	1937	2024
240	1705	1791	1878	1964	2051
260	1732	1819	1905	1992	2078

SCREEN OSCURANTE
COMPRESO MECCANICA

H/L	100	120	140	160	180
100	1617	1720	1823	1927	2030
120	1661	1764	1867	1970	2073
140	1705	1808	1911	2014	2117
160	1749	1852	1955	2058	2161
180	1793	1896	1999	2102	2205
200	1837	1940	2043	2146	2249
220	1880	1983	2086	2190	2293
240	1924	2027	2130	2233	2336

RETE TUFFSCREEN™
COMPRESO MECCANICA

H/L	100	120	140	160	180
100	1509	1594	1679	1765	1850
120	1535	1620	1705	1791	1876
140	1561	1646	1732	1817	1902
160	1587	1672	1758	1843	1928
180	1613	1698	1784	1869	1954
200	1639	1724	1810	1895	1980
220	1665	1750	1836	1921	2006
240	1691	1777	1862	1947	2032
260	1717	1803	1888	1973	2058

Per misure superiori a quelle indicate nelle tabelle, si prega di contattare l'azienda.

PREZZI
SOLO TELO

Teli confezionati
Misura da richiedere = misura telo in vista +20 cm in “H”, per arrotolamento su tubo.

SALDATURA COESTRUSO: 8 €/ml

LAVORAZIONE TASCA INFERIORE/SUPERIORE: 15 €/ml per tasca

STECCATURA: 15 €/ml *

* disponibile solo per tessuti: Line Screen 5% - Color 5% - 3% - 1% - Screen 5500 - Soltis 92 - Tecnic Oscura - Gemma Oscurante - Oscuralux - Opatex Pro - Screen Oscurante

A seconda della tipologia alcuni teli possono essere giuntati o girati.
Consultare le tabelle prezzi per conoscere i modelli in cui si gira o si giunta il tessuto.

Telo girato
Telo giuntato

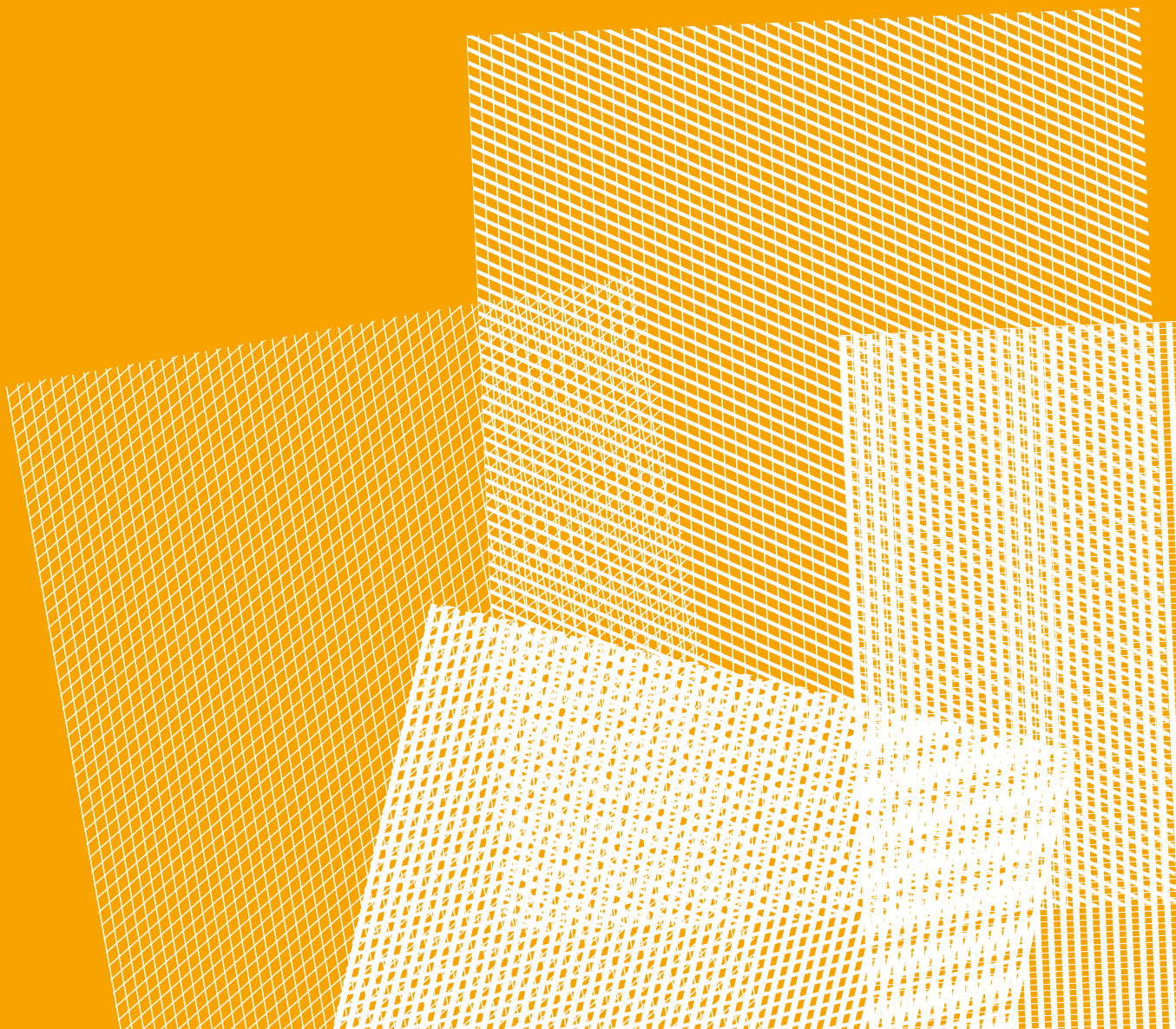

LINE SCREEN 5%

Composizione:	30% poliest. - 70% PVC	**Spessore (mm):**	0,55
Peso (gr/m²):	410	**Fattore d'apertura (%):**	5
Altezza (mm):	2500-3000	**Reazione al fuoco:**	C1

H/L	60	80	100	120	140	160	180	200	220	240	260	280	300	320	340	360	380	400	420	440	460
80	28	39	49	59	69	79	90	100	110	120	130	141	151	161	171	181	192	202	212	222	232
100	39	49	59	69	79	90	100	110	120	130	141	151	161	171	181	192	202	212	222	232	243
120	49	59	69	79	90	100	110	120	130	141	151	161	171	181	192	202	212	222	232	243	253
140	59	69	79	90	100	110	120	130	141	151	161	171	181	192	202	212	222	232	243	253	263
160	69	79	90	100	110	120	130	141	151	161	171	181	192	202	212	222	232	243	253	263	273
180	79	90	100	110	120	130	141	151	161	171	181	192	202	212	222	232	243	253	263	273	283
200	90	100	110	120	130	141	151	161	171	181	192	202	212	222	232	243	253	263	273	283	294
220	100	110	120	130	141	151	161	171	181	192	202	212	222	232	243	253	263	273	283	294	304
240	110	120	130	141	151	161	171	181	192	202	212	222	232	243	253	263	273	283	294	304	314
260	120	130	141	151	161	171	181	192	202	212	222	232	243	253	263	273	283	294	304	314	324
280	130	141	151	161	171	181	192	202	212	222	232	243	253	263	273	283	294	304	314	324	334
300	141	151	161	171	181	192	202	212	222	232	243	253	263	273	283	294	304	314	324	334	345
320	151	161	171	181	192	202	212	222	232	243	253	263	273	283	294	304	314	324	334	345	355
340	161	171	181	192	202	212	222	232	243	253	263	273	283	294	304	314	324	334	345	355	365
360	171	181	192	202	212	222	232	243	253	263	273	283	294	304	314	324	334	345	355	365	375
380	181	192	202	212	222	232	243	253	263	273	283	294	304	314	324	334	345	355	365	375	385
400	192	202	212	222	232	243	253	263	273	283	294	304	314	324	334	345	355	365	375	385	396
420	202	212	222	232	243	253	263	273	283	294	304	314	324	334	345	355	365	375	385	396	406
440	212	222	232	243	253	263	273	283	294	304	314	324	334	345	355	365	375	385	396	406	416
460	222	232	243	253	263	273	283	294	304	314	324	334	345	355	365	375	385	396	406	416	426

Lavorazioni extra

Saldatura coestruso: **9 € ml**

Tasca inferiore/superiore: **16,5 € ml**

Steccatura: **16,5 € ml**

LINE SCREEN COLOR 5%

Composizione:	30% poliest. - 70% PVC	**Spessore (mm):**	0,55
Peso (gr/m²):	410	**Fattore d'apertura (%):**	5
Altezza (mm):	2500-3000	**Reazione al fuoco:**	C1

H/L	60	80	100	120	140	160	180	200	220	240	260	280	300	320	340	360	380	400	420	440	460
80	28	39	49	59	69	79	90	100	110	120	130	141	151	161	171	181	192	202	212	222	232
100	39	49	59	69	79	90	100	110	120	130	141	151	161	171	181	192	202	212	222	232	243
120	49	59	69	79	90	100	110	120	130	141	151	161	171	181	192	202	212	222	232	243	253
140	59	69	79	90	100	110	120	130	141	151	161	171	181	192	202	212	222	232	243	253	263
160	69	79	90	100	110	120	130	141	151	161	171	181	192	202	212	222	232	243	253	263	273
180	79	90	100	110	120	130	141	151	161	171	181	192	202	212	222	232	243	253	263	273	283
200	90	100	110	120	130	141	151	161	171	181	192	202	212	222	232	243	253	263	273	283	294
220	100	110	120	130	141	151	161	171	181	192	202	212	222	232	243	253	263	273	283	294	304
240	110	120	130	141	151	161	171	181	192	202	212	222	232	243	253	263	273	283	294	304	314
260	120	130	141	151	161	171	181	192	202	212	222	232	243	253	263	273	283	294	304	314	324
280	130	141	151	161	171	181	192	202	212	222	232	243	253	263	273	283	294	304	314	324	334
300	141	151	161	171	181	192	202	212	222	232	243	253	263	273	283	294	304	314	324	334	345
320	151	161	171	181	192	202	212	222	232	243	253	263	273	283	294	304	314	324	334	345	355
340	161	171	181	192	202	212	222	232	243	253	263	273	283	294	304	314	324	334	345	355	365
360	171	181	192	202	212	222	232	243	253	263	273	283	294	304	314	324	334	345	355	365	375
380	181	192	202	212	222	232	243	253	263	273	283	294	304	314	324	334	345	355	365	375	385
400	192	202	212	222	232	243	253	263	273	283	294	304	314	324	334	345	355	365	375	385	396
420	202	212	222	232	243	253	263	273	283	294	304	314	324	334	345	355	365	375	385	396	406
440	212	222	232	243	253	263	273	283	294	304	314	324	334	345	355	365	375	385	396	406	416
460	222	232	243	253	263	273	283	294	304	314	324	334	345	355	365	375	385	396	406	416	426

Lavorazioni extra

Saldatura coestruso: **9 € ml**

Tasca inferiore/superiore: **16,5 € ml**

Steccatura: **16,5 € ml**

LINE SCREEN 3%

Composizione:	30% poliest. - 70% PVC	**Spessore (mm):**	0,58
Peso (gr/m²):	470	**Fattore d'apertura (%):**	3
Altezza (mm):	2500-3000	**Reazione al fuoco:**	C1

H/L	60	80	100	120	140	160	180	200	220	240	260	280	300	320	340	360	380	400	420	440	460
80	29	40	50	60	70	80	91	101	111	121	131	142	152	162	172	182	193	203	213	223	233
100	40	50	60	70	80	91	101	111	121	131	142	152	162	172	182	193	203	213	223	233	244
120	50	60	70	80	91	101	111	121	131	142	152	162	172	182	193	203	213	223	233	244	254
140	60	70	80	91	101	111	121	131	142	152	162	172	182	193	203	213	223	233	244	254	264
160	70	80	91	101	111	121	131	142	152	162	172	182	193	203	213	223	233	244	254	264	274
180	80	91	101	111	121	131	142	152	162	172	182	193	203	213	223	233	244	254	264	274	284
200	91	101	111	121	131	142	152	162	172	182	193	203	213	223	233	244	254	264	274	284	295
220	101	111	121	131	142	152	162	172	182	193	203	213	223	233	244	254	264	274	284	295	305
240	111	121	131	142	152	162	172	182	193	203	213	223	233	244	254	264	274	284	295	305	315
260	121	131	142	152	162	172	182	193	203	213	223	233	244	254	264	274	284	295	305	315	325
280	131	142	152	162	172	182	193	203	213	223	233	244	254	264	274	284	295	305	315	325	335
300	142	152	162	172	182	193	203	213	223	233	244	254	264	274	284	295	305	315	325	335	346
320	152	162	172	182	193	203	213	223	233	244	254	264	274	284	295	305	315	325	335	346	356
340	162	172	182	193	203	213	223	233	244	254	264	274	284	295	305	315	325	335	346	356	366
360	172	182	193	203	213	223	233	244	254	264	274	284	295	305	315	325	335	346	356	366	376
380	182	193	203	213	223	233	244	254	264	274	284	295	305	315	325	335	346	356	366	376	386
400	193	203	213	223	233	244	254	264	274	284	295	305	315	325	335	346	356	366	376	386	397
420	203	213	223	233	244	254	264	274	284	295	305	315	325	335	346	356	366	376	386	397	407
440	213	223	233	244	254	264	274	284	295	305	315	325	335	346	356	366	376	386	397	407	417
460	223	233	244	254	264	274	284	295	305	315	325	335	346	356	366	376	386	397	407	417	427

Lavorazioni extra

Saldatura coestruso: **9 € ml**

Tasca inferiore/superiore: **16,5 € ml**

Steccatura: **16,5 € ml**

LINE SCREEN 1%

Composizione:	30% poliest. - 70% PVC	**Spessore (mm):**	0,68
Peso (gr/m²):	480	**Fattore d'apertura (%):**	1
Altezza (mm):	2500-3000	**Reazione al fuoco:**	C1

H/L	60	80	100	120	140	160	180	200	220	240	260	280	300	320	340	360	380	400	420	440	460
80	31	43	54	65	77	88	99	111	122	133	145	156	167	179	190	201	213	224	235	247	258
100	43	54	65	77	88	99	111	122	133	145	156	167	179	190	201	213	224	235	247	258	269
120	54	65	77	88	99	111	122	133	145	156	167	179	190	201	213	224	235	247	258	269	281
140	65	77	88	99	111	122	133	145	156	167	179	190	201	213	224	235	247	258	269	281	292
160	77	88	99	111	122	133	145	156	167	179	190	201	213	224	235	247	258	269	281	292	303
180	88	99	111	122	133	145	156	167	179	190	201	213	224	235	247	258	269	281	292	303	315
200	99	111	122	133	145	156	167	179	190	201	213	224	235	247	258	269	281	292	303	315	326
220	111	122	133	145	156	167	179	190	201	213	224	235	247	258	269	281	292	303	315	326	337
240	122	133	145	156	167	179	190	201	213	224	235	247	258	269	281	292	303	315	326	337	349
260	133	145	156	167	179	190	201	213	224	235	247	258	269	281	292	303	315	326	337	349	360
280	145	156	167	179	190	201	213	224	235	247	258	269	281	292	303	315	326	337	349	360	371
300	156	167	179	190	201	213	224	235	247	258	269	281	292	303	315	326	337	349	360	371	383
320	167	179	190	201	213	224	235	247	258	269	281	292	303	315	326	337	349	360	371	383	394
340	179	190	201	213	224	235	247	258	269	281	292	303	315	326	337	349	360	371	383	394	405
360	190	201	213	224	235	247	258	269	281	292	303	315	326	337	349	360	371	383	394	405	417
380	201	213	224	235	247	258	269	281	292	303	315	326	337	349	360	371	383	394	405	417	428
400	213	224	235	247	258	269	281	292	303	315	326	337	349	360	371	383	394	405	417	428	439
420	224	235	247	258	269	281	292	303	315	326	337	349	360	371	383	394	405	417	428	439	451
440	235	247	258	269	281	292	303	315	326	337	349	360	371	383	394	405	417	428	439	451	462
460	247	258	269	281	292	303	315	326	337	349	360	371	383	394	405	417	428	439	451	462	473

Lavorazioni extra

Saldatura coestruso: **9 € ml**

Tasca inferiore/superiore: **16,5 € ml**

Steccatura: **16,5 € ml**

METAL LINE 2% - 4%

Composizione:	30% poliest. - 70% PVC	**Spessore (mm):**	0,53
Peso (gr/m²):	**Metal 4:** 410 g/m2 ±5% **Metal 2:** 470 g/m2 ±5%	**Fattore d'apertura (%):**	**Metal 4:** ±4% **Metal 2:** ±2%
Altezza (mm):	2500	**Reazione al fuoco:**	Ignifugo

H/L	60	80	100	120	140	160	180	200	220	240	250
80	63	86	109	131	154	177	199	222	245	267	290
100	86	109	131	154	177	199	222	245	267	290	313
120	109	131	154	177	199	222	245	267	290	313	335
140	131	154	177	199	222	245	267	290	313	335	358
160	154	177	199	222	245	267	290	313	335	358	381
180	177	199	222	245	267	290	313	335	358	381	403
200	199	222	245	267	290	313	335	358	381	403	426
220	222	245	267	290	313	335	358	381	403	426	449
240	245	267	290	313	335	358	381	403	426	449	471
260	267	290	313	335	358	381	403	426	449	471	494
280	290	313	335	358	381	403	426	449	471	494	517
300	313	335	358	381	403	426	449	471	494	517	539
320	335	358	381	403	426	449	471	494	517	539	562
340	358	381	403	426	449	471	494	517	539	562	585
360	381	403	426	449	471	494	517	539	562	585	607
380	403	426	449	471	494	517	539	562	585	607	630
400	426	449	471	494	517	539	562	585	607	630	653
420	449	471	494	517	539	562	585	607	630	653	675
440	471	494	517	539	562	585	607	630	653	675	698
460	494	517	539	562	585	607	630	653	675	698	721

Lavorazioni extra

Saldatura coestruso: **9 € ml**

Tasca inferiore/superiore: **16,5 € ml**

Steccatura: **16,5 € ml**

TELA

Composizione:	trama 100% poliestere ordito 100% TREVIRA CS	**Spessore (mm):**	0,56
Peso (gr/m²):	265	**Reazione al fuoco:**	C1
Altezza (mm):	3350		

H/L	60	80	100	120	140	160	180	200	220	240	260	280	300	320	340
80	27	38	48	58	68	78	89	99	109	119	129	140	150	160	170
100	38	48	58	68	78	89	99	109	119	129	140	150	160	170	180
120	48	58	68	78	89	99	109	119	129	140	150	160	170	180	191
140	58	68	78	89	99	109	119	129	140	150	160	170	180	191	201
160	68	78	89	99	109	119	129	140	150	160	170	180	191	201	211
180	78	89	99	109	119	129	140	150	160	170	180	191	201	211	221
200	89	99	109	119	129	140	150	160	170	180	191	201	211	221	231
220	99	109	119	129	140	150	160	170	180	191	201	211	221	231	242
240	109	119	129	140	150	160	170	180	191	201	211	221	231	242	252
260	119	129	140	150	160	170	180	191	201	211	221	231	242	252	262
280	129	140	150	160	170	180	191	201	211	221	231	242	252	262	272
300	140	150	160	170	180	191	201	211	221	231	242	252	262	272	282
320	150	160	170	180	191	201	211	221	231	242	252	262	272	282	293
340	160	170	180	191	201	211	221	231	242	252	262	272	282	293	303
360	170	180	191	201	211	221	231	242	252	262	272	282	293	303	313
380	180	191	201	211	221	231	242	252	262	272	282	293	303	313	323
400	191	201	211	221	231	242	252	262	272	282	293	303	313	323	333
420	201	211	221	231	242	252	262	272	282	293	303	313	323	333	344
440	211	221	231	242	252	262	272	282	293	303	313	323	333	344	354
460	221	231	242	252	262	272	282	293	303	313	323	333	344	354	364

Lavorazioni extra

Saldatura coestruso: **9 € ml**

Tasca inferiore/superiore: **16,5 € ml**

ECO SCREEN 8600

Composizione:	trama 100% PES - ordito 100% TREVIRA CS	**Spessore (mm):**	0,4
Peso (gr/m²):	215	**Fattore d'apertura (%):**	5
Altezza (mm):	3250	**Reazione al fuoco:**	C1

H/L	60	80	100	120	140	160	180	200	220	240	260	280	300	320
80	39	53	67	80	94	107	121	135	148	162	175	189	203	216
100	53	67	80	94	107	121	135	148	162	175	189	203	216	230
120	67	80	94	107	121	135	148	162	175	189	203	216	230	243
140	80	94	107	121	135	148	162	175	189	203	216	230	243	257
160	94	107	121	135	148	162	175	189	203	216	230	243	257	271
180	107	121	135	148	162	175	189	203	216	230	243	257	271	284
200	121	135	148	162	175	189	203	216	230	243	257	271	284	298
220	135	148	162	175	189	203	216	230	243	257	271	284	298	311
240	148	162	175	189	203	216	230	243	257	271	284	298	311	325
260	162	175	189	203	216	230	243	257	271	284	298	311	325	339
280	175	189	203	216	230	243	257	271	284	298	311	325	339	352
300	189	203	216	230	243	257	271	284	298	311	325	339	352	366
320	203	216	230	243	257	271	284	298	311	325	339	352	366	379
340	216	230	243	257	271	284	298	311	325	339	352	366	379	393
360	230	243	257	271	284	298	311	325	339	352	366	379	393	407
380	243	257	271	284	298	311	325	339	352	366	379	393	407	420
400	257	271	284	298	311	325	339	352	366	379	393	407	420	434
420	271	284	298	311	325	339	352	366	379	393	407	420	434	447
440	284	298	311	325	339	352	366	379	393	407	420	434	447	461
460	298	311	325	339	352	366	379	393	407	420	434	447	461	475

Lavorazioni extra

Saldatura coestruso: **9 € ml**

185

ECO SCREEN 8400M

Composizione:	100% PES PVC FREE	**Spessore (mm):**	0,42
Peso (gr/m²):	237	**Fattore d'apertura (%):**	4
Altezza (mm):	2400	**Reazione al fuoco:**	C1

H/L	60	80	100	120	140	160	180	200	220	240
80	47	63	79	95	111	127	143	159	174	190
100	63	79	95	111	127	143	159	174	190	206
120	79	95	111	127	143	159	174	190	206	222
140	95	111	127	143	159	174	190	206	222	238
160	111	127	143	159	174	190	206	222	238	254
180	127	143	159	174	190	206	222	238	254	270
200	143	159	174	190	206	222	238	254	270	285
220	159	174	190	206	222	238	254	270	285	301
240	174	190	206	222	238	254	270	285	301	317
260	190	206	222	238	254	270	285	301	317	333
280	206	222	238	254	270	285	301	317	333	349
300	222	238	254	270	285	301	317	333	349	365
320	238	254	270	285	301	317	333	349	365	381
340	254	270	285	301	317	333	349	365	381	396
360	270	285	301	317	333	349	365	381	396	412
380	285	301	317	333	349	365	381	396	412	428
400	301	317	333	349	365	381	396	412	428	444
420	317	333	349	365	381	396	412	428	444	460
440	333	349	365	381	396	412	428	444	460	476
460	349	365	381	396	412	428	444	460	476	492

Lavorazioni extra

Saldatura coestruso: **9 € ml**

SCREEN 5500 (L 60-300)

Composizione:	42% fibra vetro - 58% PVC	**Spessore (mm):**	0,78
Peso (gr/m²):	535	**Fattore d'apertura (%):**	5
Altezza (mm):	2500	**Reazione al fuoco:**	M1

H/L	60	80	100	120	140	160	180	200	220	240	260	280	300
80	46	62	78	94	110	126	142	158	173	189	205	221	237
100	62	78	94	110	126	142	158	173	189	205	221	237	253
120	78	94	110	126	142	158	173	189	205	221	237	253	269
140	94	110	126	142	158	173	189	205	221	237	253	269	284
160	110	126	142	158	173	189	205	221	237	253	269	284	300
180	126	142	158	173	189	205	221	237	253	269	284	300	316
200	142	158	173	189	205	221	237	253	269	284	300	316	332
220	158	173	189	205	221	237	253	269	284	300	316	332	348
240	173	189	205	221	237	253	269	284	300	316	332	348	364
260	189	205	221	237	253	269	284	300	316	332	348	364	380
280	205	221	237	253	269	284	300	316	332	348	364	380	395
300	221	237	253	269	284	300	316	332	348	364	380	395	411
320	237	253	269	284	300	316	332	348	364	380	395	411	427
340	253	269	284	300	316	332	348	364	380	395	411	427	443
360	269	284	300	316	332	348	364	380	395	411	427	443	459
380	284	300	316	332	348	364	380	395	411	427	443	459	475
400	300	316	332	348	364	380	395	411	427	443	459	475	491
420	316	332	348	364	380	395	411	427	443	459	475	491	506
440	332	348	364	380	395	411	427	443	459	475	491	506	522
460	348	364	380	395	411	427	443	459	475	491	506	522	538

Lavorazioni extra

Saldatura coestruso: **9 € ml**

Tasca inferiore/superiore: **16,5 € ml**

Steccatura: **16,5 € ml**

187

SCREEN 5500 (L 320-560)

Composizione:	42% fibra vetro - 58% PVC	**Spessore (mm):**	0,78
Peso (gr/m²):	535	**Fattore d'apertura (%):**	5
Altezza (mm):	2500	**Reazione al fuoco:**	M1

H/L	320	340	360	380	400	420	440	460	480	500	520	540	560
80	253	269	284	300	316	332	348	364	380	395	411	427	443
100	269	284	300	316	332	348	364	380	395	411	427	443	459
120	284	300	316	332	348	364	380	395	411	427	443	459	475
140	300	316	332	348	364	380	395	411	427	443	459	475	491
160	316	332	348	364	380	395	411	427	443	459	475	491	506
180	332	348	364	380	395	411	427	443	459	475	491	506	522
200	348	364	380	395	411	427	443	459	475	491	506	522	538
220	364	380	395	411	427	443	459	475	491	506	522	538	554
240	380	395	411	427	443	459	475	491	506	522	538	554	570
260	395	411	427	443	459	475	491	506	522	538	554	570	586
280	411	427	443	459	475	491	506	522	538	554	570	586	602
300	427	443	459	475	491	506	522	538	554	570	586	602	617
320	443	459	475	491	506	522	538	554	570	586	602	617	633
340	459	475	491	506	522	538	554	570	586	602	617	633	649
360	475	491	506	522	538	554	570	586	602	617	633	649	665
380	491	506	522	538	554	570	586	602	617	633	649	665	681
400	506	522	538	554	570	586	602	617	633	649	665	681	697
420	522	538	554	570	586	602	617	633	649	665	681	697	713
440	538	554	570	586	602	617	633	649	665	681	697	713	728
460	554	570	586	602	617	633	649	665	681	697	713	728	744

Lavorazioni extra

Saldatura coestruso: **9 € ml**

Tasca inferiore/superiore: **16,5 € ml**

Steccatura: **16,5 € ml**

SOLTIS 92

Composizione:	poliestere spalmato PVC	**Spessore (mm):**	0,45
Peso (gr/m²):	420	**Fattore d'apertura (%):**	5
Altezza (mm):	1770		

H/L	60	80	100	120	140	160	180	200	220	240	260	280	300	320	340	360	380	400	420	440	460
80	83	114	145	175	206	236	267	298	328	359	389	420	451	481	512	542	573	604	634	665	695
100	114	145	175	206	236	267	298	328	359	389	420	451	481	512	542	573	604	634	665	695	726
120	145	175	206	236	267	298	328	359	389	420	451	481	512	542	573	604	634	665	695	726	756
140	175	206	236	267	298	328	359	389	420	451	481	512	542	573	604	634	665	695	726	756	787
160	206	236	267	298	328	359	389	420	451	481	512	542	573	604	634	665	695	726	756	787	818
180	236	267	298	328	359	389	420	451	481	512	542	573	604	634	665	695	726	756	787	818	848
200	267	298	328	359	389	420	451	481	512	542	573	604	634	665	695	726	756	787	818	848	879
220	298	328	359	389	420	451	481	512	542	573	604	634	665	695	726	756	787	818	848	879	909
240	328	359	389	420	451	481	512	542	573	604	634	665	695	726	756	787	818	848	879	909	940
260	359	389	420	451	481	512	542	573	604	634	665	695	726	756	787	818	848	879	909	940	971
280	389	420	451	481	512	542	573	604	634	665	695	726	756	787	818	848	879	909	940	971	1.001
300	420	451	481	512	542	573	604	634	665	695	726	756	787	818	848	879	909	940	971	1.001	1.032
320	451	481	512	542	573	604	634	665	695	726	756	787	818	848	879	909	940	971	1.001	1.032	1.062
340	481	512	542	573	604	634	665	695	726	756	787	818	848	879	909	940	971	1.001	1.032	1.062	1.093
360	512	542	573	604	634	665	695	726	756	787	818	848	879	909	940	971	1.001	1.032	1.062	1.093	1.124
380	542	573	604	634	665	695	726	756	787	818	848	879	909	940	971	1.001	1.032	1.062	1.093	1.124	1.154
400	573	604	634	665	695	726	756	787	818	848	879	909	940	971	1.001	1.032	1.062	1.093	1.124	1.154	1.185
420	604	634	665	695	726	756	787	818	848	879	909	940	971	1.001	1.032	1.062	1.093	1.124	1.154	1.185	1.215
440	634	665	695	726	756	787	818	848	879	909	940	971	1.001	1.032	1.062	1.093	1.124	1.154	1.185	1.215	1.246
460	665	695	726	756	787	818	848	879	909	940	971	1.001	1.032	1.062	1.093	1.124	1.154	1.185	1.215	1.246	1.277

Lavorazioni extra

Saldatura coestruso: **9 € ml**

Tasca inferiore/superiore: **16,5 € ml**

Steccatura: **16,5 € ml**

189

TECNIC OSCURA

Composizione:	25% fibra vetro - 75% PVC	**Spessore (mm):**	0,33
Peso (gr/m²):	407-420	**Reazione al fuoco:**	C1
Altezza (mm):	1830-3000		

H/L	60	80	100	120	140	160	180	200	220	240	260	280	300	320	340	360	380	400	420	440	460
80	33	46	58	71	83	96	108	121	133	146	158	171	183	195	208	220	233	245	258	270	283
100	46	58	71	83	96	108	121	133	146	158	171	183	195	208	220	233	245	258	270	283	295
120	58	71	83	96	108	121	133	146	158	171	183	195	208	220	233	245	258	270	283	295	308
140	71	83	96	108	121	133	146	158	171	183	195	208	220	233	245	258	270	283	295	308	320
160	83	96	108	121	133	146	158	171	183	195	208	220	233	245	258	270	283	295	308	320	333
180	96	108	121	133	146	158	171	183	195	208	220	233	245	258	270	283	295	308	320	333	345
200	108	121	133	146	158	171	183	195	208	220	233	245	258	270	283	295	308	320	333	345	357
220	121	133	146	158	171	183	195	208	220	233	245	258	270	283	295	308	320	333	345	357	370
240	133	146	158	171	183	195	208	220	233	245	258	270	283	295	308	320	333	345	357	370	382
260	146	158	171	183	195	208	220	233	245	258	270	283	295	308	320	333	345	357	370	382	395
280	158	171	183	195	208	220	233	245	258	270	283	295	308	320	333	345	357	370	382	395	407
300	171	183	195	208	220	233	245	258	270	283	295	308	320	333	345	357	370	382	395	407	420
320	183	195	208	220	233	245	258	270	283	295	308	320	333	345	357	370	382	395	407	420	432
340	195	208	220	233	245	258	270	283	295	308	320	333	345	357	370	382	395	407	420	432	445
360	208	220	233	245	258	270	283	295	308	320	333	345	357	370	382	395	407	420	432	445	457
380	220	233	245	258	270	283	295	308	320	333	345	357	370	382	395	407	420	432	445	457	470
400	233	245	258	270	283	295	308	320	333	345	357	370	382	395	407	420	432	445	457	470	482
420	245	258	270	283	295	308	320	333	345	357	370	382	395	407	420	432	445	457	470	482	495
440	258	270	283	295	308	320	333	345	357	370	382	395	407	420	432	445	457	470	482	495	507
460	270	283	295	308	320	333	345	357	370	382	395	407	420	432	445	457	470	482	495	507	519

Lavorazioni extra

Saldatura coestruso: **9 € ml**

Tasca inferiore/superiore: **16,5 € ml**

Steccatura: **16,5 € ml**

190

OSCURALUX

Composizione:	100% poliestere	**Spessore (mm):**	0,45
Peso (gr/m²):	320-340	**Reazione al fuoco:**	Vedi Specifiche tecniche
Altezza (mm):	2000-3000		

H/L	60	80	100	120	140	160	180	200	220	240	260	280	300	320	340	360	380	400	420	440	460
80	50	67	84	101	118	135	152	169	186	203	220	237	254	271	288	305	322	339	356	373	390
100	67	84	101	118	135	152	169	186	203	220	237	254	271	288	305	322	339	356	373	390	407
120	84	101	118	135	152	169	186	203	220	237	254	271	288	305	322	339	356	373	390	407	424
140	101	118	135	152	169	186	203	220	237	254	271	288	305	322	339	356	373	390	407	424	441
160	118	135	152	169	186	203	220	237	254	271	288	305	322	339	356	373	390	407	424	441	458
180	135	152	169	186	203	220	237	254	271	288	305	322	339	356	373	390	407	424	441	458	475
200	152	169	186	203	220	237	254	271	288	305	322	339	356	373	390	407	424	441	458	475	492
220	169	186	203	220	237	254	271	288	305	322	339	356	373	390	407	424	441	458	475	492	509
240	186	203	220	237	254	271	288	305	322	339	356	373	390	407	424	441	458	475	492	509	526
260	203	220	237	254	271	288	305	322	339	356	373	390	407	424	441	458	475	492	509	526	543
280	220	237	254	271	288	305	322	339	356	373	390	407	424	441	458	475	492	509	526	543	560
300	237	254	271	288	305	322	339	356	373	390	407	424	441	458	475	492	509	526	543	560	577
320	254	271	288	305	322	339	356	373	390	407	424	441	458	475	492	509	526	543	560	577	594
340	271	288	305	322	339	356	373	390	407	424	441	458	475	492	509	526	543	560	577	594	611
360	288	305	322	339	356	373	390	407	424	441	458	475	492	509	526	543	560	577	594	611	628
380	305	322	339	356	373	390	407	424	441	458	475	492	509	526	543	560	577	594	611	628	645
400	322	339	356	373	390	407	424	441	458	475	492	509	526	543	560	577	594	611	628	645	662
420	339	356	373	390	407	424	441	458	475	492	509	526	543	560	577	594	611	628	645	662	679
440	356	373	390	407	424	441	458	475	492	509	526	543	560	577	594	611	628	645	662	679	696
460	373	390	407	424	441	458	475	492	509	526	543	560	577	594	611	628	645	662	679	696	713

Lavorazioni extra

Saldatura coestruso: **9 € ml**

Tasca inferiore/superiore: **16,5 € ml**

Steccatura: **16,5 € ml**

OPATEX PRO

Composizione:	**ordito:** poliestere 1100 Dtex - **trama:** poliestere 1100 Dtex	**Spessore (mm):**	0,68
Peso (gr/m²):	850	**Fattore d'apertura (%):**	0
Altezza (mm):	3000	**Reazione al fuoco:**	C2

H/L	60	80	100	120	140	160	180	200	220	240	260	280	300	320	340	360	380	400	420	440	460
80	28	39	49	59	69	79	90	100	110	120	130	141	151	161	171	181	192	202	212	222	232
100	39	49	59	69	79	90	100	110	120	130	141	151	161	171	181	192	202	212	222	232	243
120	49	59	69	79	90	100	110	120	130	141	151	161	171	181	192	202	212	222	232	243	253
140	59	69	79	90	100	110	120	130	141	151	161	171	181	192	202	212	222	232	243	253	263
160	69	79	90	100	110	120	130	141	151	161	171	181	192	202	212	222	232	243	253	263	273
180	79	90	100	110	120	130	141	151	161	171	181	192	202	212	222	232	243	253	263	273	283
200	90	100	110	120	130	141	151	161	171	181	192	202	212	222	232	243	253	263	273	283	294
220	100	110	120	130	141	151	161	171	181	192	202	212	222	232	243	253	263	273	283	294	304
240	110	120	130	141	151	161	171	181	192	202	212	222	232	243	253	263	273	283	294	304	314
260	120	130	141	151	161	171	181	192	202	212	222	232	243	253	263	273	283	294	304	314	324
280	130	141	151	161	171	181	192	202	212	222	232	243	253	263	273	283	294	304	314	324	334
300	141	151	161	171	181	192	202	212	222	232	243	253	263	273	283	294	304	314	324	334	345
320	151	161	171	181	192	202	212	222	232	243	253	263	273	283	294	304	314	324	334	345	355
340	161	171	181	192	202	212	222	232	243	253	263	273	283	294	304	314	324	334	345	355	365
360	171	181	192	202	212	222	232	243	253	263	273	283	294	304	314	324	334	345	355	365	375
380	181	192	202	212	222	232	243	253	263	273	283	294	304	314	324	334	345	355	365	375	385
400	192	202	212	222	232	243	253	263	273	283	294	304	314	324	334	345	355	365	375	385	396
420	202	212	222	232	243	253	263	273	283	294	304	314	324	334	345	355	365	375	385	396	406
440	212	222	232	243	253	263	273	283	294	304	314	324	334	345	355	365	375	385	396	406	416
460	222	232	243	253	263	273	283	294	304	314	324	334	345	355	365	375	385	396	406	416	426

Lavorazioni extra

Saldatura coestruso: **9 € ml**

Tasca inferiore/superiore: **16,5 € ml**

Steccatura: **16,5 € ml**

SCREEN OSCURANTE

Composizione:	28% fibra di vetro - 72% PVC	**Spessore (mm):**	0,75
Peso (gr/m²):	710	**Fattore d'apertura (%):**	0
Altezza (mm):	2100	**Reazione al fuoco:**	M2

H/L	60	80	100	120	140	160	180	200	220	240	260	280	300	320	340	360	380	400	420	440	460
80	91	125	159	193	227	261	295	329	363	397	431	465	499	533	567	601	635	669	703	737	771
100	125	159	193	227	261	295	329	363	397	431	465	499	533	567	601	635	669	703	737	771	805
120	159	193	227	261	295	329	363	397	431	465	499	533	567	601	635	669	703	737	771	805	839
140	193	227	261	295	329	363	397	431	465	499	533	567	601	635	669	703	737	771	805	839	873
160	227	261	295	329	363	397	431	465	499	533	567	601	635	669	703	737	771	805	839	873	907
180	261	295	329	363	397	431	465	499	533	567	601	635	669	703	737	771	805	839	873	907	941
200	295	329	363	397	431	465	499	533	567	601	635	669	703	737	771	805	839	873	907	941	975
220	329	363	397	431	465	499	533	567	601	635	669	703	737	771	805	839	873	907	941	975	1.009
240	363	397	431	465	499	533	567	601	635	669	703	737	771	805	839	873	907	941	975	1.009	1.043
260	397	431	465	499	533	567	601	635	669	703	737	771	805	839	873	907	941	975	1.009	1.043	1.077
280	431	465	499	533	567	601	635	669	703	737	771	805	839	873	907	941	975	1.009	1.043	1.077	1.111
300	465	499	533	567	601	635	669	703	737	771	805	839	873	907	941	975	1.009	1.043	1.077	1.111	1.145
320	499	533	567	601	635	669	703	737	771	805	839	873	907	941	975	1.009	1.043	1.077	1.111	1.145	1.179
340	533	567	601	635	669	703	737	771	805	839	873	907	941	975	1.009	1.043	1.077	1.111	1.145	1.179	1.213
360	567	601	635	669	703	737	771	805	839	873	907	941	975	1.009	1.043	1.077	1.111	1.145	1.179	1.213	1.247
380	601	635	669	703	737	771	805	839	873	907	941	975	1.009	1.043	1.077	1.111	1.145	1.179	1.213	1.247	1.281
400	635	669	703	737	771	805	839	873	907	941	975	1.009	1.043	1.077	1.111	1.145	1.179	1.213	1.247	1.281	1.315
420	669	703	737	771	805	839	873	907	941	975	1.009	1.043	1.077	1.111	1.145	1.179	1.213	1.247	1.281	1.315	1.349
440	703	737	771	805	839	873	907	941	975	1.009	1.043	1.077	1.111	1.145	1.179	1.213	1.247	1.281	1.315	1.349	1.383
460	737	771	805	839	873	907	941	975	1.009	1.043	1.077	1.111	1.145	1.179	1.213	1.247	1.281	1.315	1.349	1.383	1.417

Lavorazioni extra

Saldatura coestruso: **9 € ml**

Tasca inferiore/superiore: **16,5 € ml**

Steccatura: **16,5 € ml**

ALPHALIA SILENT-AW

NEW!

Composizione:	Tessuto in poliestere con filo rivestito di PVC	**Spessore (mm):**	0,75
Peso (gr/m²):	620 g/m² ± 10% (gr/m²)	**Coefficiente di assorbimento acustico**	0,65
Altezza (mm):	2700	**Reazione al fuoco:**	B-S2-D0/C1/B1/BS 7837 (UK) class A

H/L	60	80	100	120	140	160	180	200	220	240	260	280	300	320	340	360	380	400	420	440	460
80	141	192	243	294	345	396	447	498	549	600	651	702	753	804	855	906	957	1.008	1.059	1.110	1.161
100	192	243	294	345	396	447	498	549	600	651	702	753	804	855	906	957	1.008	1.059	1.110	1.161	1.212
120	243	294	345	396	447	498	549	600	651	702	753	804	855	906	957	1.008	1.059	1.110	1.161	1.212	1.263
140	294	345	396	447	498	549	600	651	702	753	804	855	906	957	1.008	1.059	1.110	1.161	1.212	1.263	1.314
160	345	396	447	498	549	600	651	702	753	804	855	906	957	1.008	1.059	1.110	1.161	1.212	1.263	1.314	1.365
180	396	447	498	549	600	651	702	753	804	855	906	957	1.008	1.059	1.110	1.161	1.212	1.263	1.314	1.365	1.416
200	447	498	549	600	651	702	753	804	855	906	957	1.008	1.059	1.110	1.161	1.212	1.263	1.314	1.365	1.416	1.467
220	498	549	600	651	702	753	804	855	906	957	1.008	1.059	1.110	1.161	1.212	1.263	1.314	1.365	1.416	1.467	1.518
240	549	600	651	702	753	804	855	906	957	1.008	1.059	1.110	1.161	1.212	1.263	1.314	1.365	1.416	1.467	1.518	1.569
260	600	651	702	753	804	855	906	957	1.008	1.059	1.110	1.161	1.212	1.263	1.314	1.365	1.416	1.467	1.518	1.569	1.620
280	651	702	753	804	855	906	957	1.008	1.059	1.110	1.161	1.212	1.263	1.314	1.365	1.416	1.467	1.518	1.569	1.620	1.671
300	702	753	804	855	906	957	1.008	1.059	1.110	1.161	1.212	1.263	1.314	1.365	1.416	1.467	1.518	1.569	1.620	1.671	1.722
320	753	804	855	906	957	1.008	1.059	1.110	1.161	1.212	1.263	1.314	1.365	1.416	1.467	1.518	1.569	1.620	1.671	1.722	1.773
340	804	855	906	957	1.008	1.059	1.110	1.161	1.212	1.263	1.314	1.365	1.416	1.467	1.518	1.569	1.620	1.671	1.722	1.773	1.824
360	855	906	957	1.008	1.059	1.110	1.161	1.212	1.263	1.314	1.365	1.416	1.467	1.518	1.569	1.620	1.671	1.722	1.773	1.824	1.875
380	906	957	1.008	1.059	1.110	1.161	1.212	1.263	1.314	1.365	1.416	1.467	1.518	1.569	1.620	1.671	1.722	1.773	1.824	1.875	1.926
400	957	1.008	1.059	1.110	1.161	1.212	1.263	1.314	1.365	1.416	1.467	1.518	1.569	1.620	1.671	1.722	1.773	1.824	1.875	1.926	1.977
420	1.008	1.059	1.110	1.161	1.212	1.263	1.314	1.365	1.416	1.467	1.518	1.569	1.620	1.671	1.722	1.773	1.824	1.875	1.926	1.977	2.028
440	1.059	1.110	1.161	1.212	1.263	1.314	1.365	1.416	1.467	1.518	1.569	1.620	1.671	1.722	1.773	1.824	1.875	1.926	1.977	2.028	2.079
460	1.110	1.161	1.212	1.263	1.314	1.365	1.416	1.467	1.518	1.569	1.620	1.671	1.722	1.773	1.824	1.875	1.926	1.977	2.028	2.079	2.130

Lavorazioni extra

Saldatura coestruso: **9 € ml**

Tasca inferiore/superiore: **16,5 € ml**

Steccatura: **16,5 € ml**

PREZZI
SOLO MECCANICHE

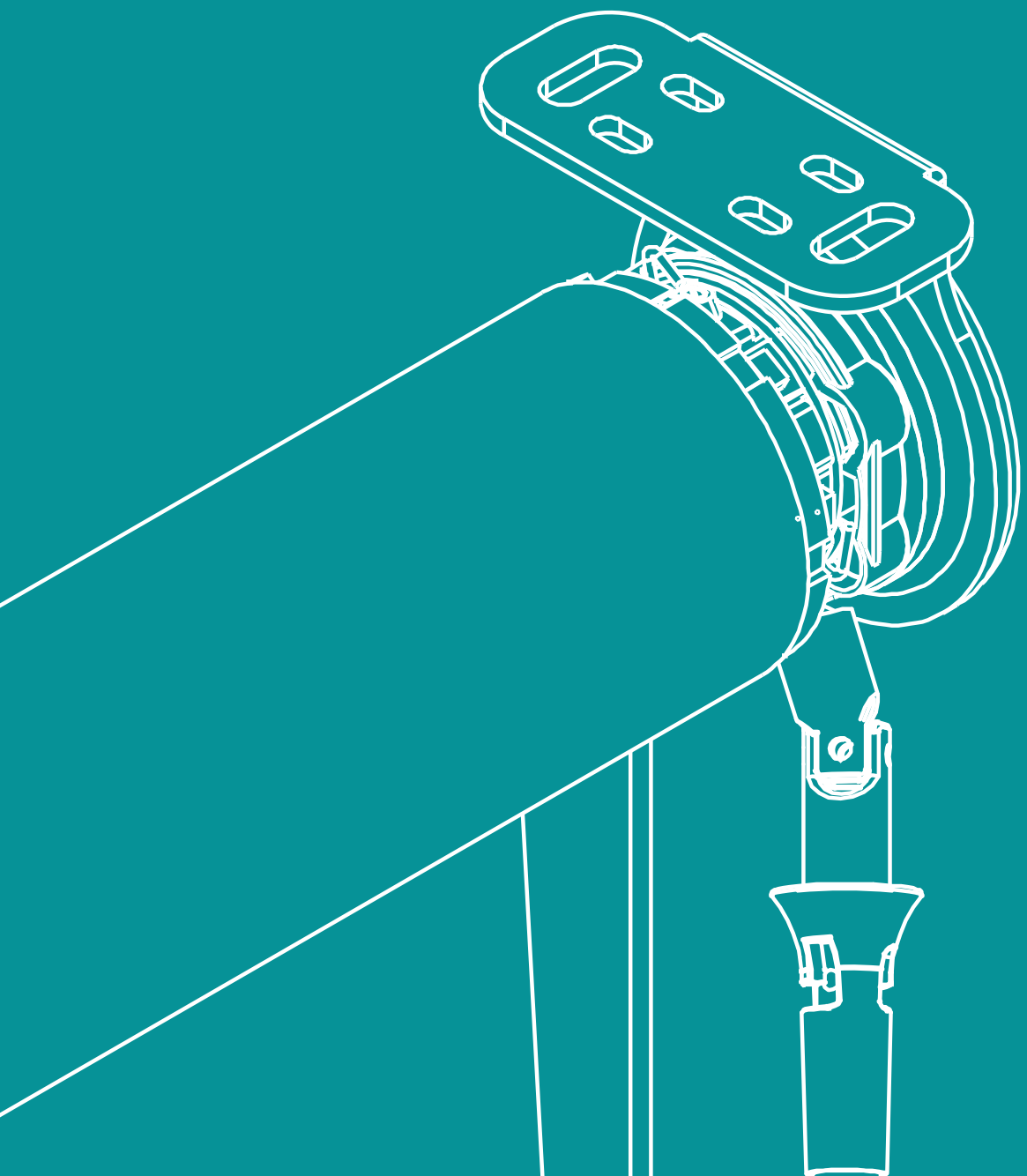

SERIE **ELITE**

CATENA

ELITE MV34C

DIM	80	100	120	140	160	180
€	92	100	107	114	121	128

ELITE MV34CS

DIM	80	100	120	140	160	180
€	105,00	113,00	120,00	127,00	134,00	141,00

ELITE MV46C

DIM.	80	100	120	140	160	180	200	220	240	260	280
€	142	151	159	167	176	184	192	201	209	217	225

ELITE MV53C

DIM.	100	120	140	160	180	200	220	240	260	280	300	320	340
€	190	201	211	222	233	243	254	265	275	286	297	307	318

ARGANO

ELITE MV46A

DIM.	80	100	120	140	160	180	200	220	240	260	280
€	285	294	302	310	319	327	335	344	352	360	368

ELITE MV53A

DIM.	80	100	120	140	160	180	200	220	240	260	280	300	320	340
€	295	306	317	327	338	349	359	370	381	391	402	413	423	434

ELITE MV78A

DIM.	80	100	120	140	160	180	200	220	240	260	280	300	320	340	360	380	400	420	440
€	425	436	447	457	468	479	489	500	511	521	532	543	553	564	575	585	596	607	617

MOTORE

ELITE MV46M

DIM.	80	100	120	140	160	180	200	220	240	260	280
€	493	502	510	518	527	535	543	552	560	568	576

ELITE MV53M

DIM.	80	100	120	140	160	180	200	220	240	260	280	300	320	340
€	529	540	551	561	572	583	593	604	615	625	636	647	657	668

ELITE MV78M

DIM.	80	100	120	140	160	180	200	220	240	260	280	300	320	340	360	380	400	420	440
€	679	690	701	711	722	733	743	754	765	775	786	797	807	818	829	839	850	861	871

MODULO **MULTI**

MULTI 34

DIM.	80	100	120	140	160	180
€	92	97	102	107	111	116

MULTI 46

DIM.	80	100	120	140	160	180	200	220	240	260	280
€	97	103	109	115	121	127	133	139	145	151	157

MULTI 53

DIM.	80	100	120	140	160	180	200	220	240	260	280	300	320	340
€	105	115	124	134	143	153	162	172	181	191	200	210	219	229

SERIE **ELITE SQUARE**

CATENA

ELITE SQUARE MVS80C

DIM.	80	100	120	140	160	180	200	220	240	260	280
€	214	233	252	271	290	309	328	347	366	385	404

ELITE SQUARE MVS100C

DIM	80	100	120	140	160	180	200	220	240	260	280	300	320	340
€	253	277	301	325	348	372	396	419	443	467	490	514	538	561

MOTORE

ELITE SQUARE MVS80M

DIM.	80	100	120	140	160	180	200	220	240	260	280
€	585	603	621	639	657	674	692	710	728	745	763

ELITE SQUARE MVS100M

DIM	80	100	120	140	160	180	200	220	240	260	280	300	320	340	360	380	400	420	440
€	644	668	692	716	739	763	787	810	834	858	881	905	929	952	976	1.000	1.024	1.047	1.071

SERIE **TECNO SQUARE**

MOTORE

TECNO SQUARE MGS80M

DIM.	80	100	120	140	160	180	200	220	240	260	280
80	702	730	757	784	811	839	866	893	920	948	975
100	723	750	777	804	832	859	886	913	941	968	995
120	743	770	797	824	852	879	906	933	961	988	1.015
140	763	790	817	845	872	899	926	954	981	1.008	1.035
160	783	810	838	865	892	919	946	974	1.001	1.028	1.055
180	803	830	858	885	912	939	967	994	1.021	1.048	1.076
200	823	851	878	905	932	960	987	1.014	1.041	1.068	1.096
220	843	871	898	925	952	980	1.007	1.034	1.061	1.089	1.116

TECNO SQUARE MGS100M

DIM.	80	100	120	140	160	180	200	220	240	260	280	300	320	340
80	762	794	826	858	890	922	954	986	1.018	1.050	1.082	1.114	1.146	1.178
100	783	815	847	879	911	943	975	1.006	1.038	1.070	1.102	1.134	1.166	1.198
120	803	835	867	899	931	963	995	1.027	1.059	1.091	1.123	1.155	1.187	1.219
140	823	855	887	919	951	983	1.015	1.047	1.079	1.111	1.143	1.175	1.207	1.239
160	843	875	907	939	971	1.003	1.035	1.067	1.099	1.131	1.163	1.195	1.227	1.259
180	863	895	927	959	991	1.023	1.055	1.087	1.119	1.151	1.183	1.215	1.247	1.279
200	883	915	947	979	1.011	1.043	1.075	1.107	1.139	1.171	1.203	1.235	1.267	1.299
220	903	935	967	999	1.031	1.063	1.095	1.127	1.159	1.191	1.223	1.255	1.287	1.319
240	924	956	988	1.020	1.052	1.084	1.115	1.147	1.179	1.211	1.243	1.275	1.307	1.339
260	944	976	1.008	1.040	1.072	1.104	1.136	1.168	1.200	1.232	1.264	1.296	1.328	1.359
280	964	996	1.028	1.060	1.092	1.124	1.156	1.188	1.220	1.252	1.284	1.316	1.348	1.380
300	984	1.016	1.048	1.080	1.112	1.144	1.176	1.208	1.240	1.272	1.304	1.336	1.368	1.400
320	1.004	1.036	1.068	1.100	1.132	1.164	1.196	1.228	1.260	1.292	1.324	1.356	1.388	1.420
340	1.024	1.056	1.088	1.120	1.152	1.184	1.216	1.248	1.280	1.312	1.344	1.376	1.408	1.440
360	1.044	1.076	1.108	1.140	1.172	1.204	1.236	1.268	1.300	1.332	1.364	1.396	1.428	1.460
380	1.065	1.097	1.129	1.161	1.193	1.224	1.256	1.288	1.320	1.352	1.384	1.416	1.448	1.480

SERIE **OMBRA INOX**

ARGANO

OMBRA INOX MVX78A

DIM.	80	100	120	140	160	180	200	220	240	260	280	300	320	340	360	380	400	420	440
80	887	906	925	944	963	982	1001	1020	1039	1058	1077	1096	1115	1134	1153	1172	1191	1210	1229
100	891	910	929	948	967	986	1005	1024	1043	1062	1081	1099	1118	1137	1156	1175	1194	1213	1232
120	895	914	932	951	970	989	1008	1027	1046	1065	1084	1103	1122	1141	1160	1179	1198	1217	1236
140	898	917	936	955	974	993	1012	1031	1050	1069	1088	1107	1126	1144	1163	1182	1201	1220	1239
160	902	921	940	959	977	996	1015	1034	1053	1072	1091	1110	1129	1148	1167	1186	1205	1224	1243
180	905	924	943	962	981	1000	1019	1038	1057	1076	1095	1114	1133	1152	1171	1189	1208	1227	1246
200	909	928	947	966	985	1004	1022	1041	1060	1079	1098	1117	1136	1155	1174	1193	1212	1231	1250
220	912	931	950	969	988	1007	1026	1045	1064	1083	1102	1121	1140	1159	1178	1197	1216	1234	1253
240	916	935	954	973	992	1011	1030	1049	1067	1086	1105	1124	1143	1162	1181	1200	1219	1238	1257
260	919	938	957	976	995	1014	1033	1052	1071	1090	1109	1128	1147	1166	1185	1204	1223	1242	1261
280	923	942	961	980	999	1018	1037	1056	1075	1094	1112	1131	1150	1169	1188	1207	1226	1245	1264
300	927	945	964	983	1002	1021	1040	1059	1078	1097	1116	1135	1154	1173	1192	1211	1230	1249	1268
320	930	949	968	987	1006	1025	1044	1063	1082	1101	1120	1139	1157	1176	1195	1214	1233	1252	1271
340	934	953	972	990	1009	1028	1047	1066	1085	1104	1123	1142	1161	1180	1199	1218	1237	1256	1275
360	937	956	975	994	1013	1032	1051	1070	1089	1108	1127	1146	1165	1184	1202	1221	1240	1259	1278
380	941	960	979	998	1017	1035	1054	1073	1092	1111	1130	1149	1168	1187	1206	1225	1244	1263	1282
400	944	963	982	1001	1020	1039	1058	1077	1096	1115	1134	1153	1172	1191	1210	1229	1247	1266	1285

MOTORE

OMBRA INOX MVX78M

DIM.	80	100	120	140	160	180	200	220	240	260	280	300	320	340	360	380	400	420	440
80	926	945	964	983	1002	1021	1040	1059	1078	1097	1116	1135	1154	1173	1192	1211	1230	1249	1268
100	930	949	968	987	1006	1025	1044	1063	1082	1101	1120	1138	1157	1176	1195	1214	1233	1252	1271
120	934	953	971	990	1009	1028	1047	1066	1085	1104	1123	1142	1161	1180	1199	1218	1237	1256	1275
140	937	956	975	994	1013	1032	1051	1070	1089	1108	1127	1146	1165	1183	1202	1221	1240	1259	1278
160	941	960	979	998	1016	1035	1054	1073	1092	1111	1130	1149	1168	1187	1206	1225	1244	1263	1282
180	944	963	982	1001	1020	1039	1058	1077	1096	1115	1134	1153	1172	1191	1210	1228	1247	1266	1285
200	948	967	986	1005	1024	1043	1061	1080	1099	1118	1137	1156	1175	1194	1213	1232	1251	1270	1289
220	951	970	989	1008	1027	1046	1065	1084	1103	1122	1141	1160	1179	1198	1217	1236	1255	1273	1292
240	955	974	993	1012	1031	1050	1069	1088	1106	1125	1144	1163	1182	1201	1220	1239	1258	1277	1296
260	958	977	996	1015	1034	1053	1072	1091	1110	1129	1148	1167	1186	1205	1224	1243	1262	1281	1300
280	962	981	1000	1019	1038	1057	1076	1095	1114	1133	1151	1170	1189	1208	1227	1246	1265	1284	1303
300	966	984	1003	1022	1041	1060	1079	1098	1117	1136	1155	1174	1193	1212	1231	1250	1269	1288	1307
320	969	988	1007	1026	1045	1064	1083	1102	1121	1140	1159	1178	1196	1215	1234	1253	1272	1291	1310
340	973	992	1011	1029	1048	1067	1086	1105	1124	1143	1162	1181	1200	1219	1238	1257	1276	1295	1314
360	976	995	1014	1033	1052	1071	1090	1109	1128	1147	1166	1185	1204	1223	1241	1260	1279	1298	1317
380	980	999	1018	1037	1056	1074	1093	1112	1131	1150	1169	1188	1207	1226	1245	1264	1283	1302	1321
400	983	1002	1021	1040	1059	1078	1097	1116	1135	1154	1173	1192	1211	1230	1249	1268	1286	1305	1324

SERIE **NEW OMBRA BOX INOX**

ARGANO

NEW OMBRA BOX INOX MXC85A

DIM.	80	100	120	140	160	180	200	220	240	260	280	300	320	340	360	380	400	420	440
80	638	677	716	755	794	833	872	910	949	988	1027	1066	1105	1144	1182	1221	1260	1299	1338
100	642	681	720	759	797	836	875	914	953	992	1031	1069	1108	1147	1186	1225	1264	1302	1341
120	646	684	723	762	801	840	879	918	956	995	1034	1073	1112	1151	1189	1228	1267	1306	1345
140	649	688	727	766	805	843	882	921	960	999	1038	1076	1115	1154	1193	1232	1271	1310	1348
160	653	692	730	769	808	847	886	925	963	1002	1041	1080	1119	1158	1197	1235	1274	1313	1352
180	656	695	734	773	812	850	889	928	967	1006	1045	1084	1122	1161	1200	1239	1278	1317	1356
200	660	699	737	776	815	854	893	932	971	1009	1048	1087	1126	1165	1204	1243	1281	1320	1359
220	663	702	741	780	819	858	896	935	974	1013	1052	1091	1130	1168	1207	1246	1285	1324	1363
240	667	706	745	783	822	861	900	939	978	1017	1055	1094	1133	1172	1211	1250	1288	1327	1366
260	670	709	748	787	826	865	904	942	981	1020	1059	1098	1137	1175	1214	1253	1292	1331	1370
280	674	713	752	791	829	868	907	946	985	1024	1062	1101	1140	1179	1218	1257	1296	1334	1373
300	678	716	755	794	833	872	911	949	988	1027	1066	1105	1144	1183	1221	1260	1299	1338	1377
320	681	720	759	798	836	875	914	953	992	1031	1070	1108	1147	1186	1225	1264	1303	1342	1380
340	685	723	762	801	840	879	918	957	995	1034	1073	1112	1151	1190	1229	1267	1306	1345	1384
360	688	727	766	805	844	882	921	960	999	1038	1077	1116	1154	1193	1232	1271	1310	1349	1387
380	692	731	769	808	847	886	925	964	1003	1041	1080	1119	1158	1197	1236	1274	1313	1352	1391
400	695	734	773	812	851	890	928	967	1006	1045	1084	1123	1161	1200	1239	1278	1317	1356	1395

NEW OMBRA BOX INOX MXC100A

DIM.	80	100	120	140	160	180	200	220	240	260	280	300	320	340	360	380	400	420	440
80	656	697	737	777	817	858	898	938	978	1018	1059	1099	1139	1179	1219	1260	1300	1340	1380
100	660	700	740	781	821	861	901	942	982	1022	1062	1102	1143	1183	1223	1263	1303	1344	1384
120	664	704	744	784	824	865	905	945	985	1025	1066	1106	1146	1186	1227	1267	1307	1347	1387
140	667	707	748	788	828	868	908	949	989	1029	1069	1109	1150	1190	1230	1270	1311	1351	1391
160	671	711	751	791	832	872	912	952	992	1033	1073	1113	1153	1193	1234	1274	1314	1354	1394
180	674	714	755	795	835	875	916	956	996	1036	1076	1117	1157	1197	1237	1277	1318	1358	1398
200	678	718	758	798	839	879	919	959	999	1040	1080	1120	1160	1201	1241	1281	1321	1361	1402
220	681	722	762	802	842	882	923	963	1003	1043	1083	1124	1164	1204	1244	1284	1325	1365	1405
240	685	725	765	806	846	886	926	966	1007	1047	1087	1127	1167	1208	1248	1288	1328	1368	1409
260	688	729	769	809	849	889	930	970	1010	1050	1091	1131	1171	1211	1251	1292	1332	1372	1412
280	692	732	772	813	853	893	933	973	1014	1054	1094	1134	1175	1215	1255	1295	1335	1376	1416
300	696	736	776	816	856	897	937	977	1017	1057	1098	1138	1178	1218	1258	1299	1339	1379	1419
320	699	739	780	820	860	900	940	981	1021	1061	1101	1141	1182	1222	1262	1302	1342	1383	1423
340	703	743	783	823	863	904	944	984	1024	1065	1105	1145	1185	1225	1266	1306	1346	1386	1426
360	706	746	787	827	867	907	947	988	1028	1068	1108	1149	1189	1229	1269	1309	1350	1390	1430
380	710	750	790	830	871	911	951	991	1031	1072	1112	1152	1192	1232	1273	1313	1353	1393	1434
400	713	754	794	834	874	914	955	995	1035	1075	1115	1156	1196	1236	1276	1316	1357	1397	1437

NEW OMBRA BOX INOX MXC125A

DIM.	80	100	120	140	160	180	200	220	240	260	280	300	320	340	360	380	400	420	440
80	696	746	795	844	894	943	992	1042	1091	1140	1190	1239	1288	1338	1387	1436	1486	1535	1584
100	700	749	799	848	897	947	996	1045	1095	1144	1193	1243	1292	1341	1391	1440	1489	1539	1588
120	704	753	802	852	901	950	1000	1049	1098	1148	1197	1246	1296	1345	1394	1444	1493	1542	1592
140	707	756	806	855	904	954	1003	1052	1102	1151	1200	1250	1299	1348	1398	1447	1496	1546	1595
160	711	760	809	859	908	957	1007	1056	1105	1155	1204	1253	1303	1352	1401	1451	1500	1549	1599
180	714	764	813	862	912	961	1010	1060	1109	1158	1208	1257	1306	1356	1405	1454	1504	1553	1602
200	718	767	816	866	915	964	1014	1063	1112	1162	1211	1260	1310	1359	1408	1458	1507	1556	1606
220	721	771	820	869	919	968	1017	1067	1116	1165	1215	1264	1313	1363	1412	1461	1511	1560	1609
240	725	774	824	873	922	972	1021	1070	1120	1169	1218	1268	1317	1366	1416	1465	1514	1564	1613
260	728	778	827	876	926	975	1024	1074	1123	1172	1222	1271	1320	1370	1419	1468	1518	1567	1616
280	732	781	831	880	929	979	1028	1077	1127	1176	1225	1275	1324	1373	1423	1472	1521	1571	1620
300	736	785	834	884	933	982	1032	1081	1130	1180	1229	1278	1328	1377	1426	1475	1525	1574	1623
320	739	788	838	887	936	986	1035	1084	1134	1183	1232	1282	1331	1380	1430	1479	1528	1578	1627
340	743	792	841	891	940	989	1039	1088	1137	1187	1236	1285	1335	1384	1433	1483	1532	1581	1631
360	746	796	845	894	944	993	1042	1092	1141	1190	1239	1289	1338	1387	1437	1486	1535	1585	1634
380	750	799	848	898	947	996	1046	1095	1144	1194	1243	1292	1342	1391	1440	1490	1539	1588	1638
400	753	803	852	901	951	1000	1049	1099	1148	1197	1247	1296	1345	1395	1444	1493	1543	1592	1641

MOTORE

NEW OMBRA BOX INOX MXC85M

DIM.	80	100	120	140	160	180	200	220	240	260	280	300	320	340	360	380	400	420	440
80	847	886	925	964	1003	1042	1081	1119	1158	1197	1236	1275	1314	1353	1391	1430	1469	1508	1547
100	851	890	929	968	1006	1045	1084	1123	1162	1201	1240	1278	1317	1356	1395	1434	1473	1511	1550
120	855	893	932	971	1010	1049	1088	1127	1165	1204	1243	1282	1321	1360	1398	1437	1476	1515	1554
140	858	897	936	975	1014	1052	1091	1130	1169	1208	1247	1285	1324	1363	1402	1441	1480	1519	1557
160	862	901	939	978	1017	1056	1095	1134	1172	1211	1250	1289	1328	1367	1406	1444	1483	1522	1561
180	865	904	943	982	1021	1059	1098	1137	1176	1215	1254	1293	1331	1370	1409	1448	1487	1526	1565
200	869	908	946	985	1024	1063	1102	1141	1180	1218	1257	1296	1335	1374	1413	1452	1490	1529	1568
220	872	911	950	989	1028	1067	1105	1144	1183	1222	1261	1300	1339	1377	1416	1455	1494	1533	1572
240	876	915	954	992	1031	1070	1109	1148	1187	1226	1264	1303	1342	1381	1420	1459	1497	1536	1575
260	879	918	957	996	1035	1074	1113	1151	1190	1229	1268	1307	1346	1384	1423	1462	1501	1540	1579
280	883	922	961	1000	1038	1077	1116	1155	1194	1233	1271	1310	1349	1388	1427	1466	1505	1543	1582
300	887	925	964	1003	1042	1081	1120	1158	1197	1236	1275	1314	1353	1392	1430	1469	1508	1547	1586
320	890	929	968	1007	1045	1084	1123	1162	1201	1240	1279	1317	1356	1395	1434	1473	1512	1551	1589
340	894	932	971	1010	1049	1088	1127	1166	1204	1243	1282	1321	1360	1399	1438	1476	1515	1554	1593
360	897	936	975	1014	1053	1091	1130	1169	1208	1247	1286	1325	1363	1402	1441	1480	1519	1558	1596
380	901	940	978	1017	1056	1095	1134	1173	1212	1250	1289	1328	1367	1406	1445	1483	1522	1561	1600
400	904	943	982	1021	1060	1099	1137	1176	1215	1254	1293	1332	1370	1409	1448	1487	1526	1565	1604

NEW OMBRA BOX INOX MXC100M

DIM.	80	100	120	140	160	180	200	220	240	260	280	300	320	340	360	380	400	420	440
80	865	906	946	986	1026	1067	1107	1147	1187	1227	1268	1308	1348	1388	1428	1469	1509	1549	1589
100	869	909	949	990	1030	1070	1110	1151	1191	1231	1271	1311	1352	1392	1432	1472	1512	1553	1593
120	873	913	953	993	1033	1074	1114	1154	1194	1234	1275	1315	1355	1395	1436	1476	1516	1556	1596
140	876	916	957	997	1037	1077	1117	1158	1198	1238	1278	1318	1359	1399	1439	1479	1520	1560	1600
160	880	920	960	1000	1041	1081	1121	1161	1201	1242	1282	1322	1362	1402	1443	1483	1523	1563	1603
180	883	923	964	1004	1044	1084	1125	1165	1205	1245	1285	1326	1366	1406	1446	1486	1527	1567	1607
200	887	927	967	1007	1048	1088	1128	1168	1208	1249	1289	1329	1369	1410	1450	1490	1530	1570	1611
220	890	931	971	1011	1051	1091	1132	1172	1212	1252	1292	1333	1373	1413	1453	1493	1534	1574	1614
240	894	934	974	1015	1055	1095	1135	1175	1216	1256	1296	1336	1376	1417	1457	1497	1537	1577	1618
260	897	938	978	1018	1058	1098	1139	1179	1219	1259	1300	1340	1380	1420	1460	1501	1541	1581	1621
280	901	941	981	1022	1062	1102	1142	1182	1223	1263	1303	1343	1384	1424	1464	1504	1544	1585	1625
300	905	945	985	1025	1065	1106	1146	1186	1226	1266	1307	1347	1387	1427	1467	1508	1548	1588	1628
320	908	948	989	1029	1069	1109	1149	1190	1230	1270	1310	1350	1391	1431	1471	1511	1551	1592	1632
340	912	952	992	1032	1072	1113	1153	1193	1233	1274	1314	1354	1394	1434	1475	1515	1555	1595	1635
360	915	955	996	1036	1076	1116	1156	1197	1237	1277	1317	1358	1398	1438	1478	1518	1559	1599	1639
380	919	959	999	1039	1080	1120	1160	1200	1240	1281	1321	1361	1401	1441	1482	1522	1562	1602	1643
400	922	963	1003	1043	1083	1123	1164	1204	1244	1284	1324	1365	1405	1445	1485	1525	1566	1606	1646

NEW OMBRA BOX INOX MXC125M

DIM.	80	100	120	140	160	180	200	220	240	260	280	300	320	340	360	380	400	420	440
80	889	939	988	1037	1087	1136	1185	1235	1284	1333	1383	1432	1481	1531	1580	1629	1679	1728	1777
100	893	942	992	1041	1090	1140	1189	1238	1288	1337	1386	1436	1485	1534	1584	1633	1682	1732	1781
120	897	946	995	1045	1094	1143	1193	1242	1291	1341	1390	1439	1489	1538	1587	1637	1686	1735	1785
140	900	949	999	1048	1097	1147	1196	1245	1295	1344	1393	1443	1492	1541	1591	1640	1689	1739	1788
160	904	953	1002	1052	1101	1150	1200	1249	1298	1348	1397	1446	1496	1545	1594	1644	1693	1742	1792
180	907	957	1006	1055	1105	1154	1203	1253	1302	1351	1401	1450	1499	1549	1598	1647	1697	1746	1795
200	911	960	1009	1059	1108	1157	1207	1256	1305	1355	1404	1453	1503	1552	1601	1651	1700	1749	1799
220	914	964	1013	1062	1112	1161	1210	1260	1309	1358	1408	1457	1506	1556	1605	1654	1704	1753	1802
240	918	967	1017	1066	1115	1165	1214	1263	1313	1362	1411	1461	1510	1559	1609	1658	1707	1757	1806
260	921	971	1020	1069	1119	1168	1217	1267	1316	1365	1415	1464	1513	1563	1612	1661	1711	1760	1809
280	925	974	1024	1073	1122	1172	1221	1270	1320	1369	1418	1468	1517	1566	1616	1665	1714	1764	1813
300	929	978	1027	1077	1126	1175	1225	1274	1323	1373	1422	1471	1521	1570	1619	1668	1718	1767	1816
320	932	981	1031	1080	1129	1179	1228	1277	1327	1376	1425	1475	1524	1573	1623	1672	1721	1771	1820
340	936	985	1034	1084	1133	1182	1232	1281	1330	1380	1429	1478	1528	1577	1626	1676	1725	1774	1824
360	939	989	1038	1087	1137	1186	1235	1285	1334	1383	1432	1482	1531	1580	1630	1679	1728	1778	1827
380	943	992	1041	1091	1140	1189	1239	1288	1337	1387	1436	1485	1535	1584	1633	1683	1732	1781	1831
400	946	996	1045	1094	1144	1193	1242	1292	1341	1390	1440	1489	1538	1588	1637	1686	1736	1785	1834

SERIE **LULUX**

MOTORE

LULUX MLC100M

DIM.	100	120	140	160
100	1326	1379	1433	1486
120	1346	1399	1453	1506
140	1366	1420	1473	1526
160	1386	1440	1493	1546
180	1406	1460	1513	1566

LULUX MLC125M

DIM.	100	120	140	160	180
100	1471	1550	1630	1709	1788
120	1491	1570	1650	1729	1809
140	1511	1591	1670	1749	1829
160	1531	1611	1690	1769	1849
180	1552	1631	1710	1790	1869
200	1572	1651	1730	1810	1889
220	1592	1671	1751	1830	1909
240	1612	1691	1771	1850	1929
260	1632	1711	1791	1870	1950

TENDETECNICHE

modulo d'ordine

DATA

CLIENTE INDIRIZZO CAP

TEL/FAX PROVINCIA CITTÀ

E-MAIL

MODELLO	Q.tà PEZZI	COLORE MECCANICA	TESSUTO TIPO/COLORE	MISURA FINITA TENDA		COMANDO		INSTALLAZIONE		DISCESA TESSUTO/ POSIZIONE GUIDE		USCITA DEL CAVO (solo per Lulux motorizzato)	MAGGIORAZIONI (barrare con una x la maggiorazione desiderata)								NOTE
				L (mm)	H (mm)	LATO	ALTEZZA*	S soffitto	P parete	standard	interno stanza		SUPPLEMENTI					PROTEZIONE VENTO	PROTEZIONE SOLE/VENTO		
													MSS	T1	CM	SL	CH	SV	SSV	TSV	
													MR	T15	SG	SL	TC	TV	RSV		
													MSS	T1	CM	SL	CH	SV	SSV	TSV	
													MR	T15	SG	SL	TC	TV	RSV		
													MSS	T1	CM	SL	CH	SV	SSV	TSV	
													MR	T15	SG	SL	TC	TV	RSV		
													MSS	T1	CM	SL	CH	SV	SSV	TSV	
													MR	T15	SG	SL	TC	TV	RSV		
													MSS	T1	CM	SL	CH	SV	SSV	TSV	
													MR	T15	SG	SL	TC	TV	RSV		

N.B. Per compilare i campi "DISCESA TESSUTO/POSIZIONE GUIDE", "MAGGIORAZIONI" e "USCITA DEL FILO" consultare la pagina seguente.
* se non specificato, l'altezza del comando è pari all'altezza della tenda.

modulo d'ordine - *dettagli per l'installazione e legenda simboli*

Discesa tessuto

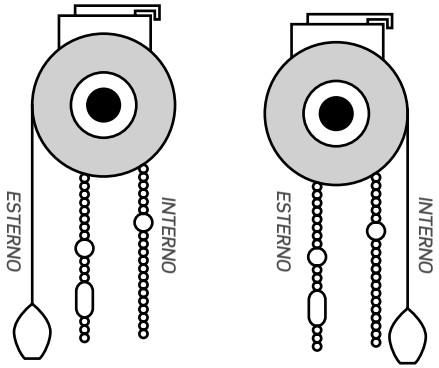

Standard *Interno stanza*

Posizione guide (solo per modello Lulux)

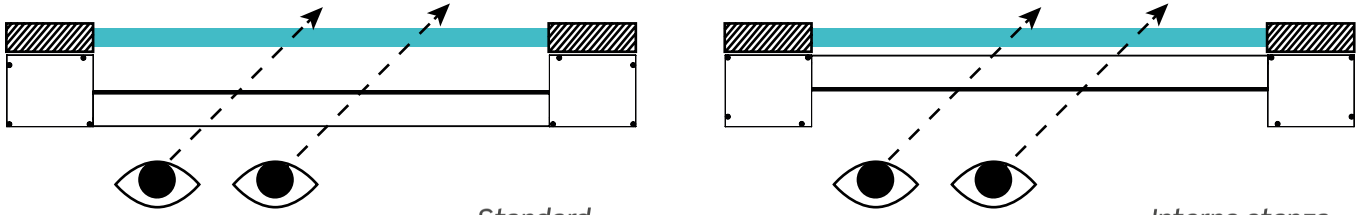

Standard *Interno stanza*

Installazione

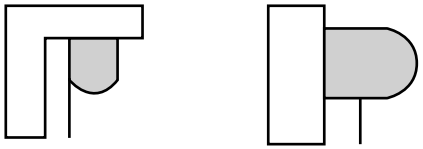

Soffitto STANDARD *Parete*

Uscita filo (solo per modello Lulux motorizzato)

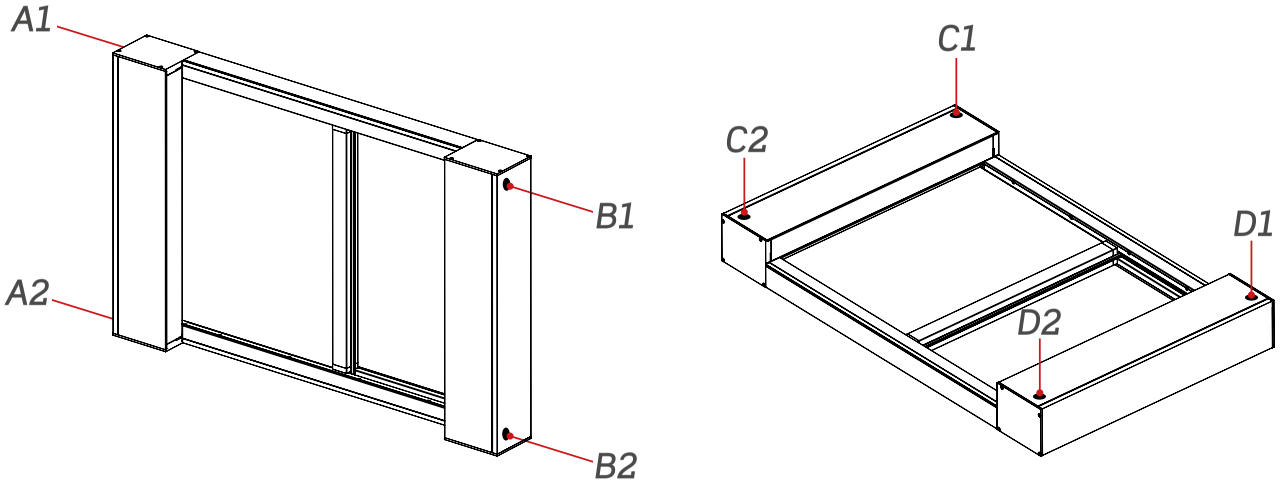

LEGENDA DEI SIMBOLI (da barrare in fase d'ordine)

MAGGIORAZIONI

- MSS Motore supersilenzioso
- MR Motore con ricevitore radio integrato
- T1 Telecomando 1 canale
- T15 Telecomando 15 canali
- CM Catena Metallo
- SG Supporto girevole
- SL Staffa ad "L"
- SF Staffe per il fissaggio OMBRA/OMBRA BOX
- TC Tendicatena

PROTEZIONE VENTO

- SV Sensore protezione vento
- TV Telecomando monocanale con regolazione vento
- CH Chiavetta scomparsa

PROTEZIONE SOLE/ VENTO

- SSV Sensore sole/vento a radiocomando
- TSV Telecomando monocanale sole/vento
- RSV Radiocomando multicanale (5+com. generale) sole vento

note

note